DZIŚ STREFA BIZNESU

ZMIANY NA SKLEPOWYCH PÓŁKACH

„EKO" CZY „PRZYJAZNY ŚRODOWISKU" POD KONTROLĄ

Nr ISSN 2353-6187
Nr indeksu 350-044

www.dzienniklodzki.pl

Nr 208 (27 376) | Wydanie A B C D | Cena 5,00 zł (w tym 8% VAT)

Wtorek 8.09.2026

142 *lata*

Dziennik ŁÓDZKI

Relaks

Krzyżówki do kawy. Nowości w programie TV

Łódź

Przez remont ulicy Biedronkę zamknięto już po 9 miesiącach

To chyba jedyny taki przypadek w Polsce. Sieć przyznaje, że zasadniczym powodem zamknięcia Biedronki jest remont ul. Kolumny **– Str. 4**

Łódź

Łodzianka wzięła ślub z partnerką i zabiega o uznanie związku w Polsce

Panie zawarły ślub w Wiedniu i wystąpiły do USC w Łodzi o transkrypcję aktu małżeństwa. Są jedną z piętnastu takich par **– Str. 3**

Policja zatrzymała pijanego mężczyznę, pędzącego na hulajnodze. Miał zakaz prowadzenia pojazdów **– Str. 12**

Koniec żużlowego sezonu w Łodzi
Drużyna H. Skrzydlewska Orzeł Łódź tylko postraszyła Abramczyk Polonię Bydgoszcz w półfinale Metalkas 2. Ekstraligi **– Str. 16**

FOT. JAROSŁAW PABIJAN

Łódź

Parking przy szpitalu od 6 do 7 zł za godzinę. Drogo. Ale są wyjątki

Weronika Tomaszewska-Michalak

Aż 7 zł za godzinę, tyle muszą płacić korzystający ze szpitala CKD na tamtejszym parkingu. Ludzi oburzyła niedawna podwyżka cen - podniesiono stawkę o 2 złote. To jednak niejedyny przykład wygórowanych opłat. Pacjenci i odwiedzający placówki medyczne nie kryją oburzenia.

Sugerują, że parkowanie pod takimi placówkami powinno być bezpłatne, w przeciwnym razie to „żerowanie na chorych".

Pod Centralnym Szpitalem Klinicznym Uniwersytetu Medycznego napotykamy bramki. Cennik wskazuje jasno: pierwsze 15 minut bezpłatne. W 16. minucie już rozpoczyna się płatna pierwsza godzina, a za nią trzeba zapłacić 7 zł i tyle samo za każdą kolejną. Za bilet dobowy Spółka UMED, która jest właścicielem parkingu, kasuje 56 zł. A za zgubienie biletu musimy wyłożyć 110 zł.

FOT. WERONIKA TOMASZEWSKA-MICHALAK

Cennik na parkingu pod CSK Umed. Bezpłatne tylko pierwsze 15 minut

Płacić muszą nawet pracownicy i studenci - 80 zł za miesiąc. Choć to i tak mniej niż zwykli pacjenci, bo im liczy się parking za 250 zł miesięcznie (i to za jeden, a jest ich kilka wokół szpitala).

- Byłam właśnie na wlewie chemii. Za parking zapłaciłam 54 zł. Nie dość, że leczenie wiele mnie kosztuje, to jeszcze parking. To jest niewiarygodne - przyznała jedna z pacjentek w sieci, oburzona wiadomością o podniesieniu cen parkingów. Inni przypominają, że jeszcze niedawno płaciło się tam 5 zł za godzinę.

Pod Wojewódzkim Specjalistycznym Szpitalem im. N. Barlickiego też 60 minut postoju kosztuje 7 zł. Opłaty pobierane są przez całą dobę, 7 dni w tygodniu.

Kolejne stawki, które przyprawiają pacjentów o zawrót głowy, obowiązują przy Instytucie Centrum Zdrowia Matki Polki (ICZMP). Choć tamtejszy parking jest bardzo duży, za każdą rozpoczętą godzinę postoju trzeba zapłacić 6 zł.

Cd na str. 4

Łódź

Lokatorzy żądają anulowania podwyżki czynszu

Liliana Bogusiak-Jóźwiak

W Sądzie Rejonowym rozpoczął się proces, który lokatorzy dwóch prywatnych kamienic wytoczyli spółce będącej właścicielem budynku. Zdaniem najemców nie ma uzasadnienia dla podwyżek czynszu z kwoty 16 zł 62 gr do kwoty 28 zł za metr kwadratowy.

Spółka będąca właścicielem budynku od 1 czerwca tego roku ustanowiła nowe stawki czynszu: z 16 zł 62 gr ma 26 zł 50 gr i 28 zł za metr kw. Sąd wezwał wszystkich lokatorów, bo sprawa jest kolejnym ważnym etapem wieloletniego sporu, który rozpoczął się w 2018 roku.

Gdy wspomniane kamienice zostały przejęte przez spółkę z o.o. założoną przez większość spadkobierców współwłaścicieli obu nieruchomości lokatorzy pod pretekstem aneksu do umowy dostali do podpisania nowe umowy najmu w których podwyższano im czynsz prawie o 30 procent, wprowadzano umowy najmu na czas określony i zapis o zrzeczeniu się lokalu zastępczego w przypadku niepowodzeń życiowych. Wówczas lokatorzy założyli stowarzyszenie lokatorów i złożyli w sądzie pozew przeciwko spółce zarządzającej nieruchomościami. Zaskarżyli podwyżkę czynszu powyżej poziomu 3 proc. wartości odtworzeniowej lokalu w II i III kwartale 2018 roku. Ostatecznie strony zawarły porozumienie - wynajmujący zdecydował się cofnąć podwyżki dla członków stowarzyszenia.

Cd na str. 2

eprasa.pl 162575c499

POLECAMY

JUTRO: Pierwsze objawy choroby Alzheimera CZWARTEK: Dla kogo czternasta emerytura?

8.09.2026
Wtorek

Dziś imieniny: Maria, Adrianna, Radosław
Telefon alarmowy: 112

DZIENNIK ŁÓDZKI

Redaktor naczelny Marek Krzciuk
Z-ca redaktora naczelnego Tomasz Jabłoński
Wydawcy Wojciech Dłubakowski, Mirosław Malinowski, Sławomir Sowa, Patrycja Zemła

www.dzienniklodzki.pl

Polska Press Makroregion Śląsk, Łódź
Redakcja ul. ks. I. Skorupki 17/19, 90-532 Łódź
dziennik@dziennik.lodz.pl
Prezes Makroregionu Aneta Sarga-Burtan
Dyrektor reklamy Anna Gałuszka
Biuro reklamy oddziału tel. 502499257
Druk Drukarnia ZPR Media S.A., 04-190 Warszawa, ul. Jubilerska 10

POLSKA PRESS GRUPA

Wydawca Polska Press Sp. z o.o. ul. Domaniewska 45, 02-672 Warszawa, tel. 22 201 44 00, fax: 22 201 44 10
p.o. Prezes Zarządu Polska Press Grupy Elżbieta Żuraw
Redaktor naczelny Polska Press Grupy Marek Twaróg
Projekt graficzny, dyrektor artystyczny PPG Tomasz Bocheński
Dyrektor kolportażu PPG Tomasz Osoliński
Biuro Konsumenta PPG biurokonsumenta@polskapress.pl, tel. 12 688 85 10

©℗ - umieszczenie takich dwóch znaków przy Artykule, w szczególności przy Aktualnym Artykule, oznacza możliwość jego dalszego rozpowszechniania tylko i wyłącznie po uiszczeniu opłaty zgodnie z cennikiem zamieszczonym na stronie www.dzienniklodzki.pl/tresci i w zgodzie z postanowieniami niniejszego regulaminu.

ŁÓDŹ

Lokatorzy wytoczyli proces o nieuzasadnioną podwyżkę czynszu

Dokończenie ze str. 1

W zamian za to przyjęto, ale dopiero od 1 kwietnia 2024 r. nową stawkę czynszu. Sąd umorzył 57 spraw dotyczących podwyżek czynszów, a zawarte porozumienie pozwoliło lokatorom uniknąć kosztów, które – według ich szacunków – w ciągu 5 lat mogły sięgnąć od 1 do 1,2 mln zł.

- Właściciel budynków nie wywiązuje się z porozumienia zawartego z nami w 2024 roku - mówił nam jeden z lokatorów Jarosław Ostrowski, który mieszka w kamienicy przy ul. Rewolucji od urodzenia. - Twierdzi, że ponosi duże inwestycje, a tymczasem jedyne co zrobił to oświetlenie wokół podwórka. W kamienicy w której mieszkam ok. 60 proc. mieszkań jest pusta, bo moim zdaniem właściciele dążą do tego, aby wykurzyć stąd lokatorów, a w budynku urządzić hotel.

W zawartym porozumieniu ustalono, że podwyżka czynszu ma wynosić 3 proc. stawki odtworzeniowej. Dlatego w tym roku czynsz powinien wzrosnąć do 17 zł 81 gr /m kw., a nie do 26 zł 50 gr i 28 zł/mkw jak ustalił od 1 czerwca tego roku właściciel budynków.

FOT. LILIANA BOGUSIAK-JÓŹWIAK

Lokatorzy pozwali właściciela kamienicy

Jak opowiadał nam dalej lokator w kamienicach mieszkania są spore i niestety nie da się ich podzielić na mniejsze. Podwyżki do takiej wysokości jak chcą władze spółki spowodują, że już teraz płacą za mieszkanie o powierzchni 73 m kw. dwa tysiące złotych czynszu i ok. 1700 zł za media. Podwyżka o 10 zł z metra kw. sprawi, że nikogo z lokatorów nie będzie stać, aby płacić czynsz.

Lokatorzy nie zgodzili się na mediację, bo ich zdaniem niepotrzebnie wydłużałaby proces. Kolejna rozprawa odbędzie się 28 września.

ROCZNICA

Krzysztof Krawczyk skończyłby dziś 80 lat. Fani wciąż o nim pamiętają

Weronika Tomaszewska-Michalak

8 września 2026 roku Krzysztof Krawczyk skończyłby 80 lat. Legendarny wokalista zmarł ponad 5 lat temu. Spoczął w Grotnikach. W tamtej okolicy spędził ostatnie lata swojego życia. Odwiedziliśmy jego grób. Pojawiło się na nim coś wyjątkowego.

Krzysztof Krawczyk zmarł 5 kwietnia 2021 roku. Pogrzeb miał charakter państwowy. W miejscu pochówku piosenkarza niedługo później stanął nagrobek, który ma mnóstwo charakterystycznych, symbolicznych elementów. Kształtem przypomina estradę. Jest też napis: „Bo jesteś Ty" i „Warto żyć". A na samej płycie pojawił się autograf artysty.

Na grobie Krzysztofa Krawczyka jest dziś jeszcze jeden element, który przyciąga uwagę, a mianowicie serce zawieszone na krzyżu, a na nim napis: „Krzysztof, nie ma dnia, w którym nie tęsknimy za Tobą".

Na samym nagrobku Krzysztofa Krawczyka nie ma zbyt wielu kwiatów, a znicze stoją obok. To celowe, bowiem żona piosenkarza, kiedyś tłumaczyła, że płyta pomnika to symboliczna scena i schody, które prowadzą właśnie na nią, a „na scenie nie stawia się zniczy ani kwiatów, artysta zawsze dostaje je do ręki lub kładzie się je z boku".

FOT. WERONIKA TOMASZEWSKA-MICHALAK

Tak wygląda dziś grób Krzysztofa Krawczyka. Kształtem przypomina estradę

Wokalista pochodził z Katowic, ale zmieniał miejsca zamieszkania, aż kupił dom w miejscowości Jedlicze i tam mieszkał z małżonką.

Dziś na cmentarzu w Grotnikach spoczywają też jego rodzice oraz brat Andrzej, których prochy zostały przeniesione z łódzkiego cmentarza.

AUTOPROMOCJA

Prenumeruj „Dziennik Łódzki"

tel. 42 715 80 68
bok.prenumerata@polskapress.pl
prenumerata.dzienniklodzki.pl

POGODA

dziś
28°C/16°C

jutro
28°C/13°C

DZIEŃ DOBRY

FOT. 9 ŁBOT

Obronność

Łódzcy terytorialsi ćwiczyli ze strażakami przeprawy wodne

Terytorialsi z 9 Łódzkiej Brygady Obrony Terytorialnej, służący w 923. kompanii lekkiej piechoty, podczas całodobowego szkolenia na akwenie Rydwan w okolicach Łowicza doskonalili reagowanie w sytuacjach kryzysowych. Przeprawy wodne, pływanie na pontonach, transport osób i elementy ratownictwa wodnego – wszystko we współpracy z ratownikami WOPR oraz druhami OSP Pilaszków.
Red.

eprasa.pl 162575c499

Łódź i region

• **Dziś o godz. 16 swoją gwiazdę przy Piotrkowskiej 64** odsłoni Ewa Braun, jedna z najwybitniejszych polskich scenografek, laureatka Oscara

ŁÓDZKIE

Co daje transkrypcja aktu małżeństwa jednopłciowego?

Liliana Bogusiak-Jóźwiak

Pani Aneta z Łodzi w Wiedniu poślubiła Olgę. Załatwienie formalności trwało pół roku, a zorganizowania uroczystości 7 tys. zł. Teraz wystąpiły o transkrypcję aktu małżeństwa zawartego w Wiedniu do Urzędu Stanu Cywilnego w Łodzi.

- Ślub dał nam poczucie bezpieczeństwa - mówi pani Aneta w imieniu swoim i żony. - To był dla nas krok milowy - urzędowe potwierdzenie, że mamy siebie i jesteśmy rodziną.

Pani Aneta i pani Olga są jedną z 15 par jednopłciowych, które złożyły w Urzędzie Stanu Cywilnego w Łodzi wniosek o transkrypcję aktu małżeństwa zawartego w innym kraju Unii Europejskiej. Jest to możliwe od 23 sierpnia tego roku. Transkrypcję otrzymało już 8 par. Nie było decyzji odmownych.

- Ślub zawarłyśmy w Wiedniu, w obecności dwojga świadków, którzy pojechali z nami w tym celu do Wiednia - opowiada pani Aneta. - Nim jednak zostałyśmy z Olgą małżeństwem musiałyśmy wypełnić, przetłumaczyć u tłumacza przysięgłego i dostarczyć do Wiednia sporo dokumentów. Przez trzy miesiące wymieniłam z tamtejszym urzędem około 40 maili w tej sprawie nim wyznaczono nam datę ślubu. Opłaty związane z załatwieniem formalności urzędowych wynosiły 148 euro. Ślub przed tamtejszym urzędnikiem dwa lata temu w październiku.

Ślub w Wiedniu, wesele w Łodzi

Pani Aneta opowiada, że wcześniej w Łodzi wyprawiły wesele dla rodziny i przyjaciół. W Wiedniu ze względów finansowych nie byłoby to możliwe. W urzędzie towarzyszyła im tylko siostra pani Anety i przyjaciółka pani Olgi, które były świadkami choć, jak mówi Łodzianka, nie było takiego wymogu formalnego.

- Wiele osób pytało nas po co nam ślub i wesele - wspomina łodzianka. - Dla nas były bardzo ważne, bo wcześniej miałyśmy poczucie niesprawiedliwości, że będąc razem nie możemy zalegalizować naszego związku.

Jak mówi dalej pani Aneta, transkrypcja aktu małżeństwa, czyli wpisanie go do rejestru małżeństw w Polsce nadal nie rozwiązuje wszystkich problemów związków jednopłciowych zawartych za granicą. Małżonkowie nadal nie mogą po sobie dziedziczyć bez płacenia zerowej stawki podatkowej, nie mogą automatycznie przyjąć nazwiska partnera, bowiem polskie prawo tego nie przewiduje.

- We wniosku o transkrypcję aktu małżeństwa w rubryce z pytaniem o to, jakie nazwisko będę nosić po ślubie mam wpisane nazwisko panieńskie - opowiada dalej łodzianka. - Dopiero po transkrypcji mogę na drodze postępowania administracyjnego zmienić je na nazwisko żony.

FOT. MAŁGORZATA STEMPIŃSKA

- Ślub dał nam poczucie bezpieczeństwa - mówi pani Aneta w imieniu swoim i żony. - To był dla nas krok milowy

POW. PABIANICKI

Pijany na hulajnodze. Miał zakaz prowadzenia pojazdów

Wiesław Pierzchała

Policjanci zatrzymali 56-latka, który po pijanemu pędził przez powiat pabianicki hulajnogą własnej roboty. Na dodatek miał dożywotni zakaz prowadzenia wszelkich pojazdów mechanicznych. Za jego złamanie grozi surowa kara.

Do tego niecodziennego zdarzenia doszło w niedzielę 6 września w gminie Pabianice. 56-latek przejeżdżał jednośladem przez Górkę Pabianicką. Nagle zjechał na drugi pas jezdni, co zaintrygowało jadącego tamtędy kierowcę samochodu, który nabrał podejrzeń, że kierujący dziwnym wehikułem może być po „paru głębszych".

Dlatego pojechał za 56-latkiem, zatrzymał go w pobliskich Petrykozach i wezwał służby dzwoniąc pod numer alarmowy 112. Wkrótce zjawili się tam stróże prawa, którzy zbadali alkomatem kierującego domowej roboty hulajnogą. Okazało się, że był pijany – miał ponad promil alkoholu w organizmie.

FOT. POLICJA

56-latek został zatrzymany przez policję, gdy pędził pod Pabianicami hulajnogą własnej konstrukcji

- W trakcie dalszych czynności policjanci ustalili, że jednoślad, którym poruszał się 56-latek, był pojazdem własnej konstrukcji wyposażonym w silnik spalinowy i siedzisko. Nie był on dopuszczony do ruchu. Co więcej, sprawdzenie w policyjnych systemach wykazało, że kierujący posiada orzeczony przez sąd dożywotni zakaz prowadzenia wszelkich pojazdów mechanicznych – informuje aspirant Łukasz Perzyński, rzecznik Komendy Powiatowej Policji w Pabianicach.

I wyjaśnia, że 56-latek odpowie za popełnione wykroczenia, kierowanie pojazdem mechanicznym w stanie nietrzeźwości i złamanie sądowego zakazu, za co grozi do pięciu lat więzienia. Jego pojazd policjanci zabezpieczyli dla potrzeb dochodzenia.

Łódź

Trwa śledztwo w głośnej sprawie psa zakopanego razem z budą

Wiesław Pierzchała

Wiele emocji wzbudziła sprawa zakopania psa z budą. Na sprawcę wylała się fala krytyki w internecie. Do akcji wkroczyli policjanci i prokuratorzy. Ustalili, że w momencie zakopania czworonóg już nie żył i nie był wcześniej maltretowany, gdyż podczas sekcji nie znaleziono żadnych śladów obrażeń. A jak to się stało, że trafił do ziemi razem z budą?

Na to pytanie odpowiedział nam właściciel owczarka środkowoazjatyckiego, 4-letniego Borysa. Jest nim Stanisław Różański, który w rozmowie z „Dziennikiem Łódzkim" oznajmił:

- Z wczasów nad morzem, na których byłem z żoną i wnuczkami, wróciłem we wtorek 25 sierpnia. Powitał nas owczarek Borys, który był oczkiem w głowie całej rodziny i którego bardzo kochaliśmy. Nazajutrz pies zniknął. Szukaliśmy go na terenie posesji i poza nią, ale Borys przepadł bez śladu. Dopiero wieczorem go znaleźliśmy. Leżał w budzie. Był martwy. Z pyska sączyła się krew. Byłem wstrząśnięty. Ścięło mnie z nóg.

Co było przyczyną śmierci? Pan Stanisław przypuszcza, że został otruty albo zjadł coś co mu zaszkodziło. Dużego psa trudno było wyjąć z budy, dlatego jego właściciel zdecydował, że zostanie zakopany razem z nią w dole, który niedaleko był wykopany. Pomógł mu sąsiad z koparką. W ten sposób w czwartek 27 sierpnia Borys został zakopany razem z budą.

Jest jeszcze jeden wątek w tej sprawie, którym zajęła się prokuratura. Otóż zarówno Borys, jak i dwa inne owczarki tej samej rasy, które Stanisław Różański kupił zaraz po śmierci swego pupila, miały podcięte uszy i ogon. Jest to przestępstwo, za które grozi do pięciu lat więzienia. Nasz rozmówca zaznacza, że w takiej formie wszystkie trzy owczarki były kupione od hodowcy spoza Łodzi, którego zamierza przesłuchać prokuratura.

Przypomnijmy, że psa zakopanego z buda odkryto w poniedziałek 31 sierpnia przy trasie ekspresowej S 14 w rejonie ul. Jerzego Toeplitza w Łodzi na Bałutach, na północno – zachodnich obrzeżach miasta. Śledztwo w tej sprawie prowadzą policjanci II komisariatu pod nadzorem Prokuratury Rejonowej Łódź – Bałuty.

eprasa.pl 162575c499

ŁÓDŹ

Od 6 do 7 zł za godzinę za szpitalny parking

Dokończenie ze str. 1

Darmowy wjazd wyznaczono na zaledwie 20 minut. Kierowcy mogą również skorzystać z opłaty dobowej w wysokości 50 zł za 24 h. Dokładnie tyle samo – 50 zł – wynosi też kara za zgubienie biletu.

Są też bezpłatne parkingi. Na tle innych wyróżnia się „Kopernik" i szpital MSWiA.

Podjeżdżając pod SOR Wojewódzkiego Szpitala Specjalistycznego im. M. Kopernika, nie napotykamy na bramki zarówno przy ul. Pabianickiej, jak i ul. Paderewskiego. Pacjenci stają bez opłat. Parking pod „Kopernikiem" jest jednak zazwyczaj przepełniony.

Przy szpitalu MSWiA w Łodzi są trzy bezpłatne parkingi dla korzystających z placówki. Tutaj też mowa tylko o kilkudziesięciu miejscach parkingowych.

Sytuacja z parkingami pod łódzkimi szpitalami jest więc zróżnicowana. Jedni podnoszą ceny, inni nadal udostępniają bezpłatny postój. Pacjenci zwracają uwagę na to, że przy szpitalach nie powinno być w ogóle płatnych parkingów. „To żerowanie na słabszych" - pojawiają się głosy.

Z pytaniem o powody podwyżek cen na parkingu przy CKD, które i tak są jednymi z wyższych w mieście, zwróciliśmy się do Spółki UMED. Do momentu publikacji artykułu nie otrzymaliśmy odpowiedzi.

Dla porównania: dwa miejskie parkingi wielopoziomowe, łącznie 484 miejsca i tylko trzy zaparkowane samochody. Taki widok zastaliśmy w piątek, 4 września, przy ul. Wschodniej w centrum Łodzi. Drugi parking był całkowicie pusty. Standardowa opłata za godzinę parkowania wynosi 5,50 zł. Cały dzień kosztuje 55 zł, a podstawowy abonament miesięczny 550 zł. Miasto liczy, że kierowców przyciągną nowe abonamenty, które zaczną obowiązywać 15 września.

Pacjenci dojeżdżający do szpitali na rezygnację z parkingu pozwolić sobie nie mogą.

Współpraca. Jakub Mlonka

FOT. WERONIKA TOMASZEWSKA-MICHALAK

Godzina postoju przy CKD kosztuje 7 zł, za bilet dobowy właściciel parkingu kasuje 56 zł

ŁÓDŹ

Przez remont ulicy po zaledwie 9 miesiącach zamknięto Biedronkę. Wygląda na to, że ostatecznie

Takiej historii w Polsce jeszcze chyba nie było. Biedronka na Starych Chojnach w Łodzi zamknęła się przez remont ulicy Kolumny.

Matylda Witkowska

FOT. MATYLDA WITKOWSKA

Supermarket działał tu niecałe 9 miesięcy. Zasadniczą przyczyną zamknięcia jest planowany na długi okres remont ulicy Kolumny

Duże zaskoczenie przeżyli pod koniec sierpnia mieszkańcy Starych Chojen w Łodzi. Nagle zamknął się supermarket sieci Biedronka przy ul. Kolumny 127 w Łodzi. Sklep działał w tym miejscu niecałe dziewięć miesięcy - otworzył się z wielką pompą 4 grudnia 2025.

Nie pracował jednak długo. W sierpniu sklep przestał obsługiwać klientów, wkrótce zniknęło też charakterystyczne logo oraz towary i całe wyposażenie sklepu.

- To wszystko przez remont ulicy Kolumny. Przez niego do Biedronki w ogóle nie da się dojechać - mówią mieszkańcy Starych Chojen, którzy zdążyli porozmawiać z personelem.

Jak podkreślają... wcale nie dziwią się tej decyzji.

- Na początku dało się tam przejechać jedną jezdnią, udając docelowy wjazd gospodarczy, jednak ostatnio tak rozkopali ulicę Kolumny, że wybieram Aleję 600-lecia. Tak robią wszyscy, którzy mogą, nic dziwnego, że ta Biedronka nie ma klientów - dodaje inna mieszkanka Chojen.

I rzeczywiście - po obu stronach Biedronki są znaki zakazu ruchu poza dojazdami do posesji, są też rozkopane pobocza i płotki, a przy skrzyżowaniu z ulicą Bieszczadzką pracują koparki. Samochody mieszkańców tamtędy przejeżdżają, ale manewrowanie tirem dostawczym mogłoby skończyć się źle.

Powody zamknięcia potwierdza sama sieć. Jak przyznał w rozmowie z „Dziennikiem Łódzkim" Konrad Nafalski z biura prasowego sieci Biedronka, zasadniczą przyczyną zamknięcia jest planowany na długi okres remont ulicy Kolumny, choć pojawiły się też czynniki formalne.

Jak długo potrwa remont?

Tomasz Andrzejewski, rzecznik prasowy Łódzkich Inwestycji przyznaje, że na ulicę Kolumny możliwy jest wjazd docelowy, ale poruszanie się dużym samochodem może być trudne.

- Jesteśmy jednak otwarci na rozmowy. Można skontaktować się z kierownikiem budowy. Może można coś utwardzić, a może sieć może użyć mniejszych dostawczaków? - zastanawia się rzecznik.

Remont ulicy Kolumny zaczął się wiosną. Podzielony jest na trzy etapy. Teraz robotnicy pracują między posesją numer 121 a skrzyżowaniem z ulicą Zygmunta. Potem zajmą odcinek do Bronisina, a w przyszłym roku dokończą ulicę do Tomaszowskiej. To duża inwestycja, obejmuje nie tylko wymianę nawierzchni, ale też układanie kanalizacji.

- Na pierwszym odcinku na finiszu są już sieci podziemnie – wodociąg i kanalizacja sanitarna. Potem zacznie się część drogowa, nowa jezdnia i chodniki. W najbliższych tygodniach pracownicy chcieliby wejść na odcinek do Bronisina - wylicza.

Na czas remontu komunikacja miejska jeździ objazdem przez ulicę Józefów, mieszkańcy wybierają Al. 600-lecia miasta Łodzi. Pocieszają się, że na osiedlu są czynne Żabki i mały sklep spożywczy.

A opuszczony parking Biedronki przydaje się pojazdom budowy do zawracania.

REKLAMA 0011457221

Nekrologi i kondolencje zlecisz

osobiście w Biurze Ogłoszeń, Łódź, ul. ks. Skorupki 17/19

Zadzwoń
502 499 119, 502 499 127

lub przez **internetowe biuro**
ibo.polskapress.pl

Nekrologi i kondolencje ukazują się w prasie oraz w serwisie nekrologi.net

ŁÓDŹ

Na Retkini powstanie nowe rondo

Dariusz Gabryelski

W drugiej połowie września drogowcy rozpoczną budowę ronda u zbiegu ul. Retkińskiej z Kusocińskiego. Prace mają potrwać do przyszłorocznych wakacji. Kierowcy powinni przygotować się na spore utrudnienia, a pasażerowie MPK na zmianę trasy autobusu linii 80.

Jak informują łódzcy urzędnicy nowe rondo powstanie u zbiegu Retkińskiej z Kusocińskiego. Prace rozpoczną się w drugiej połowie września. Przejazd Retkińską będzie częściowo zachowany. Zamknięty będzie wlot ul. Kusocińskiego. Zmieni się też trasa linii 80. Prace mają się zakończyć w przyszłe wakacje.

Na skrzyżowaniu Retkińskiej z Kusocińskiego kilka lat temu tymczasowo zamontowano sygnalizację świetlną, która przyjęła się na stałe, ponieważ porządkuje ruch i zapewnia możliwość wyjazdu z Kusocińskiego. Pomimo że światła ułatwiają przejazd to nadal są tak korki. Dlatego uznano, że rondo jest najlepszym rozwiązaniem.

Jak informuje w komunikacie łódzki magistrat, proces inwestycji na Retkini rozpoczął się od modernizacji linii tramwajowej na trasie W-Z. W ostatnich latach nowe nawierzchnie pojawiły się na Armii Krajowej, Kusocińskiego, Popiełuszki, Maratońskiej od dworca Kaliskiego do Popiełuszki oraz na Waltera-Janke, Bratysławskiej, Wróblewskiego, Wileńskiej i ul. Łyżwiarskiej.

Powstały też nowe drogi rowerowe na Popiełuszki, Kusocińskiego, Maratońskiej oraz Waltera-Janke i Bandurskiego. Wyremontowano również wiadukt na Maratońskiej i wybudowano dwie nowe kładki nad Wyszyńskiego.

eprasa.pl 162575c499

FOKUS

• **Prezydium zarządu PKOl** zbierze się dziś w Warszawie pierwszy raz od momentu zatrzymania prezesa Radosława Piesiewicza

TRYBUNAŁ KONSTYTUCYJNY

Nowy sędzia Trybunału Konstytucyjnego czeka na zaprzysiężenie przez prezydenta

Wybrany na sędziego Trybunału Konstytucyjnego Maciej Berek powiedział, że wierzy, iż w sprawie jego ślubowania wszystko będzie się działo zgodnie z prawem

oprac. Karolina Wrońska

W poniedziałek Berek spotkał się w Sejmie z marszałkiem Sejmu Włodzimierzem Czarzastym. Marszałek – jak powiedział Berek dziennikarzom – uznał, iż „miłym gestem" będzie wyjaśnienie jego pomyłki w piątkowym głosowaniu nad wyborem sędziego TK.

Czarzasty jako jedyny z klubu Lewicy zagłosował przeciw obu kandydatom na nowego sędziego. Reszta klubu głosowała za zgłoszoną przez klub KO kandydaturą Berka, a przeciw kandydaturze Artura Kotowskiego, którą zgłosili posłowie PiS.

Wybór sędziego TK był konieczny w związku z upływającą 18 września kadencją sędziego Justyna Piskorskiego.

Po spotkaniu z marszałkiem Sejmu Berek, zapytany przez dziennikarzy o kwestię jego ślubowania, powiedział, że prezydent Karol Nawrocki nie kontaktował się z nim w tej sprawie. – Głosowanie było w piątek. Jest poniedziałek przed południem, więc myślę, że jeszcze chwila – zaznaczy ł. Dodał, że to do Kancelarii Prezydenta trzeba kierować pytania dotyczące zaproszenia go do złożenia ślubowania.

Zapytany o ewentualne scenariusze, jeśli nie zostanie zaproszony do Pałacu Prezydenckiego, Berek powiedział, że „głęboko wierzy w to, że będziemy postępowali zgodnie z prawem i zgodnie z tym, co jest wyznaczone przez przepisy". Dodał, że nie da się namówić na to, żeby „mówić, co się będzie działo, gdyby się zadziało tak, że prezydent czegoś nie będzie wykonywał".

– Czekam na 15, 16 września i zobaczymy, co się wtedy zadzieje i zobaczymy, co prezydent będzie w tej sprawie robił – powiedział. Dodał, że w jego wypadku powinno zdarzyć się to, co powinno się zadziać również w przypadku czworga wybranych w marcu sędziów TK. Podkreślił w tym kontekście, że sędziów Trybunału „wybiera Sejm".

FOT. PAP/PIOTR NOWAK

Posłowie wybrali Macieja Berka do Trybunału Konstytucyjnego w piątek. Kandydata poparło 226 parlamentarzystów

Berek jest ósmą osobą wybraną przez Sejm obecnej kadencji na sędziego TK. Spośród siedmiu wybranych wcześniej prezydent Nawrocki nie odebrał ślubowania od czworga. W przypadku tej czwórki, według przedstawicieli KPRP, w Sejmie doszło do błędów. W związku z tym czworo sędziów złożyło podczas uroczystości w Sejmie ślubowanie z formułą, że robią to „wobec prezydenta". KPRP nie uznaje tego za ślubowanie, a prezes TK Bogdan Święczkowski nie dopuścił tych czworga sędziów do orzekania.

Przed piątkowym głosowaniem nad wyborem sędziego TK szef Kancelarii Prezydenta Zbigniew Bogucki powiedział, że są „daleko idące wątpliwości" co do rzeczywistego wykonywania przez Berka zawodu radcy prawnego przez 10 lat i że „z powodów formalnych" jego kandydatura na sędziego TK nie powinna być rozpatrywana.

W poniedziałek w programie „Poranne rozmowy Zero" szef gabinetu prezydenta Nawrockiego Paweł Szefernaker unikał odpowiedzi, czy i ewentualnie kiedy miałoby dojść do ślubowania Macieja Berka.

– W tej chwili trwają analizy. Wiemy, że są duże wątpliwości. Jak prezydent podejmie jakiekolwiek decyzje, będziemy o tym informować – oświadczył.

Szefernaker przekonywał, że o wątpliwościach wokół wyboru Berka mógłby mówić „cały program". – Mamy sytuację, w której przecież to on nie publikował wyroków Trybunału. To on w dużej mierze jest odpowiedzialny za sytuację, jaka dzisiaj jest wokół TK i w pewien sposób tutaj na pewno są wokół tego wątpliwości – powiedział, zaznaczając, że dużo ważniejsze są również pojawiające się „wątpliwości formalne". **PAP**

KRÓTKO

Warszawa

Zmiana w resorcie klimatu. Jest nowy wiceminister

Sławomir Ćwik został powołany na stanowisko wiceministra klimatu i środowiska – poinformował w poniedziałek resort. Obowiązki sekretarza stanu obejmie od 14 września br. W piątek rezygnację z pełnienia funkcji wiceministra klimatu i środowiska oraz Głównego Konserwatora Przyrody złożył Mikołaj Dorożała.

Warszawa

Trzy tygodnie na zebranie brakujących podpisów

Stołeczna Operacja Referendalna ma jeszcze 21 dni na zebranie wymaganej liczby podpisów pod wnioskiem o organizację referendum w Warszawie. Inicjator akcji Maciej Wilk poinformował, że do tej pory pod wnioskiem o referendum w sprawie odwołania władz miasta zebrano 82 tys. podpisów. Aby zwołać referendum, potrzebne są głosy 10 proc. wyborców w Warszawie, czyli około 132 tys. osób.

Katowice

Zondacrypto. Roman Ż. usłyszał zarzuty

Roman Ż., zatrzymany w związku z aferą Zondacrypto, usłyszał dwa zarzuty. – Jeden dotyczy oszustwa. Z tego, co wiem, będzie kierowany wniosek o areszt. Mój klient nie przyznał się, złożył obszerne wyjaśnienia. Jego wiedza sprowadza się tylko do zarządzania spółką BitBay – do czasu, gdy ta nazwa funkcjonowała w obrocie – powiedział w poniedziałek obrońca Ż. mec. Błażej Gazda.

PAP

PRACA

Niepokojący sygnał. Bezrobocie znów poszło w górę

Maciej Badowski

Szacowana stopa bezrobocia rejestrowanego wzrosła w sierpniu do 5,9 proc. z 5,8 proc. miesiąc wcześniej – podało Ministerstwo Rodziny, Pracy i Polityki Społecznej.

W urzędach pracy zarejestrowanych było 911 tysięcy bezrobotnych. To o 4,6 tys. więcej niż miesiąc wcześniej i o 54,7 tys. więcej niż rok temu. Najwyższą stopę bezrobocia odnotowano w powiatach szydłowieckim (22,8 proc.), brzozowskim (19 proc.) oraz przysuskim (18,1 proc.). Najniższe bezrobocie wystąpiło natomiast w powiecie poznańskim (1,4 proc.), Poznaniu (1,6 proc.) i Warszawie (1,6 proc.). W ujęciu wojewódzkim bezrobocie wahało się od 3,8 proc. w Wielkopolsce do 9,3 proc. w województwie warmińsko-mazurskim.

REKLAMA 0011576140

Województwo Łódzkie, Al. Piłsudskiego 8, 90-051 Łódź
Zarząd Dróg Wojewódzkich w Łodzi, Al. Piłsudskiego 12, 90-051 Łódź

ogłasza pierwszy publiczny przetarg pisemny na:

„Sprzedaż drewna pochodzącego z wycinki drzew przy drogach wojewódzkich administrowanych przez RDW w Poddębicach, składowanego w Obwodzie Drogowym w Zygrach i w Obwodzie Drogowym w Uniejowie"

OD Zygry, część 1 - ilość drewna opałowego do sprzedaży – 14,71 m³
Cena wywoławcza brutto wynosi 2 910,25 zł
Wadium: 10% ceny wywoławczej w kwocie: 291,03 zł
OD Uniejów, część 2 - ilość drewna opałowego do sprzedaży – 30,87 m³
Cena wywoławcza brutto wynosi 5 752,83 zł
Wadium: 10% ceny wywoławczej w kwocie: 575,28 zł

Wadium należy wnieść na rachunek bankowy Zarządu Dróg Wojewódzkich w Łodzi nr konta 40 1240 3073 1111 0010 0335 6288 do dnia **23.09.2026 r. do godz. 10.30.**
Dokumenty przetargowe można odebrać w siedzibie Rejonu Dróg Wojewódzkich w Poddębicach, ul. Mickiewicza 32, na stronie internetowej www.zdw.lodz.pl w zakładce „Zamówienia publiczne - Ogłoszenia o sprzedaży"
Oferty należy składać w siedzibie RDW w Poddębicach, ul. Mickiewicza 32, 99-200 Poddębice, do dnia **23.09.2026 r. do godz. 10.30.** Przetarg odbędzie się w RDW Poddębice. Otwarcie ofert dnia **23.09.2026 r. o godz. 10.45.**
Umowa zostanie zawarta w terminie do 14 dni licząc od dnia, w którym oferent, którego oferta została przyjęta, otrzymał wiadomość o rozstrzygnięciu przetargu.

REKLAMA 0011578383

Robotnicza Spółdzielnia Mieszkaniową „Bawełna"
z siedzibą w Łodzi przy ul. Przybyszewskiego 163
numer KRS 0000032002

ogłasza przetarg nieograniczony

na zbycie prawa własności do nieruchomości położonej w Łodzi przy ulicy Mechanicznej bez numeru, oznaczonej jako działka ewidencyjna nr 533/3, obręb W-21, o powierzchni 441 m² uregulowanej w KW nr LD1M/00179491/7, której cena wynosi 264.450,00 brutto.

Przetarg odbędzie się w dniu 20.10.2026 r. w siedzibie Spółdzielni przy ul. Przybyszewskiego 163 godz. 9.00
Oferty pisemne należy składać w terminie do dnia 16.10.2026 r. w sekretariacie Spółdzielni, przy ulicy Przybyszewskiego 163, w godzinach 8.00-15.00
Spółdzielnia ma prawo unieważnienia przetargu bez podania przyczyny na każdym etapie, bez prawa dochodzenia jakichkolwiek roszczeń przez uczestników.
Szczegółowe warunki przetargu określa Regulamin dostępny w siedzibie Spółdzielni oraz na stronie internetowej www.rsmbawelna.pl.
Informację o przetargu można uzyskać w siedzibie Spółdzielni, pok. nr 119, lub telefonicznie 42 641 63 33 wew. 20.

eprasa.pl 162575c499

BLISKI WSCHÓD

Amerykańscy komandosi nocami usuwali miny z cieśniny Ormuz

oprac. Anna Nagel

Cztery miesiące trwała tajna operacja oczyszczania z min cieśniny Ormuz prowadzona przez siły USA – podał brytyjski dziennik „Financial Times". W operacji brali udział komandosi Navy SEALs.

Międzynarodowa Organizacja Morska poinformowała w czerwcu, że Iran umieścił około 80 min w Ormuzie – kluczowym szlaku wodnym, przez który z Bliskiego Wschodu eksportowane są ropa i skroplony gaz ziemny.

Oświadczenie prezydenta USA Donalda Trumpa z zeszłego tygodnia, że „wszystkie miny" na wodach międzynarodowych cieśniny zostały usunięte lub zdetonowane, zaskoczyło wielu obserwatorów. Eksperci twierdzą, że co najmniej od początku czerwca trzy amerykańskie okręty, zazwyczaj odpowiedzialne za zwalczanie min, znajdowały się poza regionem, na Oceanie Indyjskim i Pacyfiku – przypomniał „FT".

Operacja rozminowywania Ormuzu prowadzona była nocami. Pracowali przy niej nurkowie Navy SEALs, używając dronów morskich i specjalistycznego sprzętu do działań podwodnych – poinformował dziennik, powołując się na osoby bliskie operacji. Amerykańscy nurkowie pracowali w małych zespołach, używając pontonów.

Nawet w warunkach pokojowych rozminowywanie akwenów morskich jest żmudnym procesem. Specjalistyczne jednostki muszą przeczesywać tor morski, odcinając od cum miny i detonując je, gdy zaczną unosić się na wodzie.

Najbardziej ryzykowny element misji następuje po wykryciu miny. – Zazwyczaj nurek musi podpłynąć do miny, podłożyć ładunek wybuchowy i go odpalić – powiedział Bill Hamblet, emerytowany kapitan marynarki wojennej USA.

Dziennik podkreślił, że nie zgłoszono żadnych amerykańskich ofiar związanych z operacją rozminowywania. **PAP**

FOT. ATTA KENARE/AFP/EAST NEWS/ARCHIWUM

Tajna operacja komandosów prowadzona była nocami. Iran zablokował cieśninę w lutym

NIEMCY

Historyczna wygrana AfD w Saksonii-Anhalt

oprac. Anna Nagel

Prawicowo-populistyczna Alternatywa dla Niemiec (AfD) zwyciężyła w niedzielnych wyborach do parlamentu kraju związkowego Saksonia-Anhalt.

Po przeliczeniu głosów ze wszystkich okręgów wyborczych komisja wyborcza podała, że w wyborach w Saksonii-Anhalt zwyciężyła AfD, zdobywając 43,8 proc. głosów. Partia więcej niż podwoiła swój wynik sprzed pięciu lat w tym landzie, gdy osiągnęła 20,8 proc.

Drugie miejsce zdobyła CDU kanclerza Niemiec Friedricha Merza. Wynik jest jednak rozczarowujący dla chadeków – 17,2 proc. głosów. W parlamencie w Magdeburgu znajdą się także socjaldemokratyczna SPD – 9,3 proc., Zieloni – 8,9 proc. oraz Lewica – 8,6 proc.

Do końca ważyło się, czy skrajnie lewicowe ugrupowanie BSW przekroczy pięcioprocentowy próg wyborczy. Ostatecznie ugrupowanie Sahry Wagenknecht zdobyło 5,3 proc. głosów.

Tym samym dwie antyestablishmentowe partie, AfD i BSW, będą miały razem w landowym parlamencie 44 mandaty, czyli większość. Partie te w Saksonii-Anhalt nie wykluczały wcześniej współpracy przy konkretnych projektach, ale formalna koalicja nie jest obecnie scenariuszem deklarowanym przez ugrupowania.

– Mamy nadzieję, że w parlamencie w Magdeburgu powstaną nowe większości opowiadające się za zmianą polityki energetycznej, zakończeniem sankcji wobec Rosji, lepszą edukacją i gruntowną reformą mediów publicznych – powiedziała Wagenknecht agencji dpa.

FOT. PAP/EPA/FILIP SINGER

AfD zdobyła 43,8 proc. głosów w wyborach do parlamentu krajowego Saksonii-Anhalt, osiągając historyczny wynik

Jej zdaniem „przegrana CDU powinna zostać zastąpiona", a polityka „zapory ogniowej" wobec AfD „poniosła porażkę".

Komentarze po ogłoszeniu wyników

Szef MSZ Radosław Sikorski ocenił w radiu VOX FM, że wynik AfD to „rzeczywiście bardzo niepokojący sygnał".

– Od lat ostrzegam naszych nacjonalistów, żeby uważali, czego sobie życzą, bo jak gdzie indziej wygrają nacjonaliści, to może być krucho – powiedział Sikorski. Dodał, iż problemem dla nacjonalistów jest to, że „gdy inni stają się nacjonalistami, to zamiast pokoju mamy konflikty".

Minister finansów Francji Richard Lescure nazwał „niepokojącym sygnałem" rezultat uzyskany przez AfD. Przyznał, że fala populizmu jest wyzwaniem, któremu należy stawić opór.

– Miałem ostatnio okazję rozmawiać z liderami biznesu w Niemczech, którzy byli nadzwyczaj zaniepokojeni – powiedział Lescure w radiu RTL. – Pokazuje to, że stoimy przed poważnym wyzwaniem fali populizmu, która dziś szerzy się na świecie i której musimy stawić opór – przyznał minister.

Niemieckie wybory skomentował również szef MSZ Włoch, wicepremier Antonio Tajani. Oświadczył w niedzielę, że wynik wyborów w Saksonii-Anhalcie, to „zła wiadomość" i oznacza „zwycięstwo siły politycznej, która jest sprzeczna z liberalnymi i zachodnimi wartościami".

AfD jest określana jako partia prawicowa, nacjonalistyczna, populistyczna i antyestablishmentowa. Jej program zakłada m.in. znaczne ograniczenie imigracji do Niemiec, zmniejszenie kompetencji instytucji UE i przekazanie ich państwom narodowym, a także „normalizację" stosunków z Rosją, w tym zniesienie sankcji oraz odbudowę i uruchomienie gazociągu Nord Stream. Landowy oddział AfD w Saksonii-Anhalt od 2023 r. jest klasyfikowany przez Urząd Ochrony Konstytucji jako ugrupowanie prawicowo-ekstremistyczne.

AUSTRIA

Zakaz noszenia islamskich nakryć głowy przez uczennice w szkołach

oprac. Anna Nagel

Od wczoraj uczennice poniżej 14. roku życia nie mogą w szkołach nosić muzułmańskich nakryć głowy – hidżabów i burek. Przepisy weszły w życie wraz z rozpoczynającym się rokiem szkolnym.

Ograniczenie obejmuje publiczne i prywatne placówki oświatowe w całym kraju. Ustawę przyjęła koalicja kierowana przez konserwatywną Austriacką Partię Ludową, do której należą również partia socjaldemokratyczna i liberalna. Rząd określa ją jako potwierdzenie zaangażowania na rzecz równości płci oraz środek ochrony praw dziewcząt.

Minister ds. integracji Claudia Bauer z Austriackiej Partii Ludowej oświadczyła, że chusta jest oznaką ucisku i środkiem kontrolowania dziewcząt od wczesnego dzieciństwa. Nauczyciele mają reagować na stwierdzone naruszenie stopniowo: przeprowadzić serię rozmów z uczennicą i jej przedstawicielami ustawowymi. W przypadku powtarzających się naruszeń należy powiadomić służby ochrony dzieci. Jako ostateczny środek przewidziano grzywnę do 800 euro.

Oficjalna Islamska Wspólnota Religijna w Austrii (IGGOe) sprzeciwiła się zakazowi. Przedstawicielka organizacji Carla Amina Baghajati oświadczyła, że ograniczenie bezpodstawnie zawęża podstawowe prawo do wolności wyznania i nieproporcjonalnie dotyka muzułmańskie dziewczęta. Organizacja zapowiedziała, że poprze skargi składane przez dziewczęta i ich rodziny do Trybunału Konstytucyjnego. **PAP**

USA

Obsesyjnie śledziła sprawę innej matki i zabiła synka

Kazimierz Sikorski

W stanie Illinois w USA 38-letnia Corie Walsh usłyszała zarzut morderstwa swojego 2-letniego syna. Ciało dziecka, wiszące w piwnicy, odnalazła sąsiadka.

Według prokuratury w rozmowie ze śledczymi Walsh powtarzała, że zabiła dziecko, bo było ono „Antychrystem" i „diabłem". Sąsiadka, która znalazła chłopca, zeznała, że nie wyczuła u niego tętna, gdy dzwoniła pod numer alarmowy i próbowała przeprowadzić resuscytację.

Zgon dwulatka stwierdzono na miejscu zdarzenia, a sekcja zwłok wykazała, że przyczyną śmierci było uduszenie. Matkę chłopca znaleziono leżącą w wannie; była ubrana, a woda wokół niej była przesiąknięta krwią.

Jak wynika z dokumentów sądowych, kobietę hospitalizowano wkrótce po tym, jak policja ustaliła, że próbowała popełnić samobójstwo. Jej obrażenia nie zagrażały życiu.

Do tragedii doszło po tym, jak Walsh zaczęła obsesyjnie śledzić proces Lindsay Clancy. Kobieta zabiła troje swoich dzieci w Massachusetts i usłyszała trzy zarzuty morderstwa pierwszego stopnia w związku ze śmiercią dzieci w styczniu 2023 roku.

Po zabiciu dzieci matka próbowała odebrać sobie życie, wyskakując przez okno na drugim piętrze. W wyniku tej próby została sparaliżowana od pasa w dół. Clancy nie zaprzecza, że zabiła swoje dzieci, lecz twierdzi, iż cierpiała na psychozę.

eprasa.pl 162575c499

STREFA BIZNESU

DOLAR AMERYKAŃSKI (1 USD)	EURO (1 EUR)	FRANK SZWAJCARSKI (1 CHF)	FUNT SZTERLING (1 GBP)	JEN (100 JPY)
3,70	4,31	4,58	5,02	2,40

DANE WG NBP Z DNIA 07.09.2026, G. 12:00

HANDEL

Rewolucja na sklepowych półkach już we wrześniu. Niektóre produkty znikną

Produkty oznaczone jako „ekologiczne", „zielone", „przyjazne środowisku" czy „neutralne klimatycznie" już wkrótce nie będą mogły trafiać na rynek bez solidnego uzasadnienia.

Agnieszka Kamińska

Od 27 września 2026 r. w całej Unii Europejskiej zaczną obowiązywać nowe regulacje wymierzone w praktykę przedstawiania produktów lub firm jako bardziej przyjaznych środowisku, niż są w rzeczywistości. Firmy będą mogły mówić, że są eko, ale będą musiały udowodnić swoje ekologiczne deklaracje, a za wprowadzanie konsumentów w błąd mogą im grozić dotkliwe sankcje.

FOT. 123RF

Producenci nie będą mogli dowolnie i bez uzasadnienia stosować przymiotnika „ekologiczny" na produktach

Koniec z ekościemą w sklepach; przedsiębiorca, który mówi, że jest ekologiczny, będzie musiał to udowodnić

Zmiany wynikają z unijnej dyrektywy (Empowering Consumers for the Green Transition, 2024/825). Jej głównym celem ma być wzmocnienie pozycji konsumentów w procesie transformacji ekologicznej. Państwa członkowskie miały obowiązek wdrożyć jej przepisy do krajowych porządków prawnych do marca 2026 r., a stosowanie nowych zasad ma rozpocząć się 27 września 2026 r. W Polsce Rada Ministrów przyjęła projekt nowelizacji ustaw dopiero 7 lipca 2026 r. i skierowała go do Sejmu (pod koniec lipca komisje sejmowe odesłały projekt do ponownego rozpatrzenia przez rząd). A to znaczy, że jest niewiele czasu na przyjęcie nowych regulacji.

Przepisy mają zostać wprowadzone poprzez zmiany w ustawie o przeciwdziałaniu nieuczciwym praktykom rynkowym oraz ustawie o prawach konsumenta. Za projekt odpowiada Urząd Ochrony Konkurencji i Konsumentów. Największą zmianą będzie zakaz stosowania ogólnych oznaczeń „eko" lub „ekologiczny" np. na produktach bez wiarygodnego potwierdzenia. Dotyczy to również określeń takich jak „zielony", „przyjazny dla środowiska" czy „przyjazny dla planety". Z rynku mają też zniknąć własne, nieweryfikowane znaki ekologiczne. Niektóre firmy umieszczały na opakowaniach symbole przypominające certyfikaty - np. zielone listki czy drzewa, które nie były zatwierdzone przez niezależne instytucje i nie opierały się na niezależnych badaniach. Nowe przepisy mają ukrócić takie praktyki.

- Chodzi o to, aby konsument, który widzi na opakowaniu lub w reklamie ekologiczne odznaczenia albo twierdzenia, mógł dokonywać wyborów z pełnym zaufaniem, że rzeczywiście oświadczenie przedsiębiorcy jest prawdziwe, weryfikowalne i ma pokrycie w faktach - mówił Daniel Mańkowski, wiceprezes UOKiK, podczas sejmowego posiedzenia komisji Gospodarki i Rozwoju oraz Ochrony Środowiska.

Zakazane będzie również przypisywanie cech ekologicznych całemu produktowi, jeśli dotyczą one tylko jego części. Przykładowo firma nie będzie mogła sugerować, że dany produkt jest ekologiczny wyłącznie dlatego, że jego opakowanie powstało z materiałów pochodzących z recyklingu. Podobnie przedsiębiorstwo nie będzie mogło przedstawiać całej swojej działalności jako przyjaznej środowisku tylko dlatego, że pojedynczy zakład spełnia wysokie standardy ekologiczne. Na celowniku znajdą się także deklaracje neutralności klimatycznej oparte wyłącznie na kompensowaniu emisji np. poprzez sadzenie drzew czy zakup kredytów węglowych. Komisja Europejska uznała, że takie komunikaty mogą wprowadzać konsumentów w błąd, jeśli nie wynikają z rzeczywistej redukcji emisji.

Przedsiębiorcy są oburzeni brakiem okresu przejściowego; pytają o status produktów, które już są w obrocie

Dla wielu firm trudny może być brak okresu przejściowego. Oznacza bowiem konieczność dostosowania do nowych zasad również produktów już znajdujących się w magazynach i sklepach. Branża spożywcza ostrzega, że niektóre firmy mogą liczyć się z dodatkowymi kosztami, związanymi z wymianą lub oznaczaniem opakowań. Pojawiły się nawet obawy ze strony Federacji Konsumentów, że zmiany będą oznaczały wycofanie niektórych produktów z rynku. O wprowadzenie odpowiednio długiego vacatio legis postulują przedsiębiorcy, w tym m.in. Konfederację Lewiatan.

„Wiele produktów posiada długi okres składowania, w praktyce oznacza to, że w momencie wejścia w życie przepisów dyrektywy, w magazynach będą znajdować się tysiące jednostek towarowych wyprodukowanych i zapakowanych zgodnie z aktualnie obowiązującym prawem. Brak okresu przejściowego zmusi przedsiębiorców do wycofania tych produktów" – czytamy w komentarzu Konfederacji Lewiatan.

Problem w tym, że KE wydała dyrektywę już dwa lata temu i państwa miały czas na dostosowanie do niej swoich przepisów. Można się więc spodziewać, że w tym przypadku nie zostanie już wprowadzony żaden dodatkowy okres przejściowy. UOKiK uspokaja - wyjaśnia, że prowadząc kontrole będzie działał proporcjonalnie. Jeszcze w tym roku wyda dokładne zalecenia, dotyczące przede wszystkim produktów już istniejących na rynku.

- Ustawa w żadnym etapie nie nakazuje wycofywania jakichś produktów z rynku, przepakowywania, a tym bardziej ich niszczenia - mówił wiceprezes UOKiK.

Firmy naruszające zasady mogą zostać ukarane, sankcje sięgną nawet 10 proc. rocznego obrotu przedsiębiorstwa

Urząd zapowiada, że początkowo po wdrożeniu przepisów, firmy łamiące zasady będą otrzymywać wezwania do usunięcia nieprawidłowości. Jeśli jednak firma nie zmieni postępowania po kilku wezwaniach, regulator sięgnie po sankcje. Mogą one być bardzo dotkliwe i maksymalnie sięgnąć nawet 10 proc. rocznego obrotu przedsiębiorcy. Takie kary mogą zostać nałożone na firmę, jeśli jej działalność zostanie uznana za „naruszającą zbiorowe interesy konsumentów".

Koniec z „ekologicznymi" jajami, parówkami i pomidorami, które z ekologią nie mają nic wspólnego

Dla klientów zmiany będą pozytywne. Dziś na rynku mamy zatrzęsienie nazw i haseł odnoszących się do ekologii. A za produkty z ekologią w nazwie często trzeba zapłacić więcej. Komisja Europejska wskazuje, że znaczna część deklaracji środowiskowych, funkcjonujących na rynku, jest niejasna, nieudokumentowana lub nawet nie ma pokrycia w rzeczywistości.

- Te przepisy są ważne i potrzebne. Klienci są nagminnie wprowadzani w błąd i zmuszani do płacenia więcej, tylko za sam dopisek „eko" na opakowaniu. Trzeba to ukrócić. Ekologią dziś szafują wszyscy, nawet ci, którzy nie mają z nią nic wspólnego. Niedawno sam zauważyłem w sklepie jaja od kur z chowu klatkowego z napisem „ekologiczne", choć chów klatkowy jest zaprzeczeniem wszystkiego, co ekologiczne. Nagle mamy całe półki ekologicznych parówek, kotletów i pomidorów, w których ma nie być ani grama substancji chemicznych, w co niestety trudno uwierzyć. Inna sprawa to mocno opóźniona legislacja i wątpliwości przedsiębiorców, które są uzasadnione. Przepisy dyrektywy i tak muszą wejść w życie w całej UE - mówi Łukasz Wielogórski, radca prawny, który zajmuje się prawem konsumenckim.

Firmy będą mogły stosować ekologiczne oznaczenia, jeśli będzie to potwierdzone przez organy publiczne lub certyfikaty (odpowiedniej akredytacji udziela Polskie Centrum Akredytacji). Możliwe będzie też korzystanie z unijnych oznakowań EU Ecolabel, krajowego ISO 14024 lub etykiet mówiących o efektywności energetycznej (wynikają one również z unijnych regulacji).

eprasa.pl 162575c499

ENERGETYKA

Energetyczna dezinformacja żeruje na rachunkach za prąd. Ekspert wskazuje mechanizm

Najbardziej skuteczna dezinformacja energetyczna nie musi wymyślać problemu, który nie istnieje. Ceny energii rzeczywiście są dla ludzi i przedsiębiorstw problemem – wskazuje w komentarzu dla Strefy Biznesu Maciej Bukowski z Fundacji im. Kazimierza Pułaskiego.

Maciej Badowski

Z badania poświęconego narracjom energetycznym wynika, że manipulacyjne przekazy najczęściej wykorzystują realne obawy związane z kosztami energii i bezpieczeństwem dostaw.

Zielony Ład, ETS i OZE jako „winni" wysokich cen energii

Jak wynika z raportu „Nowa fala rosyjskiej dezinformacji wobec Polski 2026: wzorce, narzędzia, odpowiedzi. Dezinformacja w obszarze energetyki" przygotowanego przez ekspertów Fundacji im. Kazimierza Pułaskiego, jednym z najczęściej powielanych przekazów jest przedstawianie transformacji energetycznej jako głównej lub wręcz jedynej przyczyny rosnących kosztów energii.

Maciej Bukowski, dyrektor Programu Energetyka i Odporność w Fundacji i. K. Pułaskiego, zwraca uwagę, że w analizowanych materiałach funkcjonowało bardzo uproszczone równanie: Zielony Ład, system ETS i odnawialne źródła energii mają odpowiadać za drogi prąd.

– W naszym badaniu najmocniej wybijała się narracja, którą można sprowadzić do bardzo prostego równania: Zielony Ład plus ETS plus OZE równa się drogi prąd. Transformację energetyczną przedstawiano nie jako jeden z wielu czynników wpływających na ceny i funkcjonowanie systemu energetycznego, lecz jako ich zasadniczą, a czasem wręcz jedyną przyczynę – wskazuje ekspert.

– OZE, ETS i regulacje klimatyczne trafiały przy tym do jednego worka, niezależnie od tego, jaki był ich rzeczywisty wpływ na konkretny problem. To ważne, bo najbardziej skuteczna dezinformacja energetyczna nie musi wymyślać problemu, który nie istnieje – dodaje.

Jak podkreśla, skuteczność takiego przekazu wynika z faktu, że odwołuje się on do realnych problemów odczuwanych przez odbiorców.

– Ceny energii rzeczywiście są dla ludzi i przedsiębiorstw problemem, transformacja rzeczywiście kosztuje, a rozwój nowych źródeł wymaga inwestycji w sieci i system. Manipulacja zaczyna się wtedy, gdy z całego zestawu przyczyn wybiera się jedną i buduje z niej kompletne wyjaśnienie rzeczywistości. W naszym materiale inne czynniki ekonomiczne, infrastrukturalne i geopolityczne były często po prostu usuwane z obrazu – podkreśla Bukowski i jednocześnie zaznacza, że nie każda krytyka polityki klimatycznej czy kosztów transformacji jest dezinformacją.

Dezinformacja odwołuje się do poczucia niesprawiedliwości

Zdaniem Macieja Bukowskiego istotnym elementem takich przekazów jest nie tylko sama energetyka, ale również emocje. Jak wskazuje, odbiorca często przedstawiany jest jako osoba zmuszona do ponoszenia kosztów decyzji podejmowanych przez bliżej nieokreślone elity polityczne.

– Obywatel jest przedstawiany jako ktoś, komu Bruksela albo bliżej nieokreślone „elity" narzucają kosztowną transformację, z której korzyści mają czerpać politycy, ideologia klimatyczna lub zagraniczne interesy, podczas gdy rachunek płaci zwykły konsument. To właśnie ten element sprawia, że przekaz jest politycznie nośny: dyskusja o energetyce zostaje przekształcona w dyskusję o niesprawiedliwości, suwerenności i braku wpływu na własny standard życia – ocenia.

– Warto przy tym zaznaczyć, że nie każda krytyka Zielonego Ładu, ETS czy OZE jest oczywiście dezinformacją. W raporcie świadomie rozróżniamy uzasadnioną krytykę kosztów transformacji od przekazów fałszywych lub manipulacyjnych. Problemem jest nie samo stwierdzenie, że transformacja kosztuje, lecz tworzenie fałszywego związku przyczynowego, w którym całą złożoność rynku energii redukuje się do jednego politycznie wygodnego winnego – dodaje.

Badanie pokazuje również, że tego typu przekazy rozchodzą się przede wszystkim oddolnie. Jak podaje Bukowski, około 70 proc. analizowanych materiałów stanowiły komentarze użytkowników, a głównym mechanizmem było dalsze komentowanie i powielanie już istniejących treści.

Według danych przedstawionych przez eksperta badane materiały energetyczne wygenerowały w ciągu trzech miesięcy ponad 44 mln wyświetleń i ponad 100 tys. interakcji. Największą rolę w ich dystrybucji odgrywał Facebook.

Narracja o Rosji pomija niewygodne pytanie

Jednym z najważniejszych wniosków z badania jest sposób przedstawiania procesu uniezależniania Europy od rosyjskich surowców po rozpoczęciu pełnoskalowej wojny w Ukrainie. Zdaniem Macieja Bukowskiego w wielu przekazach bardzo wyraźnie eksponowane są koszty dywersyfikacji, podczas gdy znika kontekst wcześniejszego uzależnienia od jednego dostawcy.

FOT. 123RF

– Nasze dane pokazują, że właśnie ta zdolność do wykorzystywania kolejnych autentycznych wydarzeń jest jedną z największych sił współczesnej dezinformacji energetycznej – wskazuje Maciej Bukowski z FKP

– Tutaj mechanizm jest bardzo czytelny: koszt dywersyfikacji pokazuje się bardzo wyraźnie, natomiast koszt wcześniejszego uzależnienia od Rosji znika z kadru – podkreśla.

– W polskojęzycznej przestrzeni informacyjnej regularnie pojawiała się narracja, że odejście od rosyjskich surowców było ekonomicznym błędem – tłumaczy.

Jak wskazuje ekspert, w wielu materiałach rosyjski gaz przedstawiany jest jako źródło tanie i stabilne, natomiast sankcje oraz budowanie alternatywnych kierunków dostaw opisywane są niemal wyłącznie przez pryzmat kosztów ponoszonych przez europejskich odbiorców.

– W takim przekazie nie ma wieloletniego ryzyka nadmiernej zależności od jednego dostawcy, instrumentalizacji dostaw energii przez Rosję ani konsekwencji rosyjskiej agresji. Zostaje prosty kontrast: kiedy kupowaliśmy od Rosji, energia była tania i stabilna; kiedy zaczęliśmy się uniezależniać, pojawiły się wysokie ceny i niepewność – zaznacza Bukowski.

– W rosyjskojęzycznej infosferze ten przekaz jest jeszcze bardziej konsekwentny. Kryzys energetyczny Europy przedstawiano jako samookaleczenie Zachodu po 2022 roku: efekt sankcji, zerwania relacji gospodarczych z Rosją i rezygnacji z rosyjskich surowców. Informacje o poziomie magazynów gazu, cenach czy ryzyku niedoborów służyły jako kolejne dowody na tezę, że Europa odrzuciła rzekomo tanie i przewidywalne źródła energii na rzecz rozwiązań droższych i mniej stabilnych – wskazuje.

– Co równie istotne, opowieść o „niestabilnej Europie" była zestawiana z opowieścią o „stabilnej Rosji". Problemy europejskiego rynku energii pojawiały się równolegle z materiałami o rosyjskich inwestycjach, energetyce jądrowej, nowych partnerstwach i odporności rosyjskiego sektora na sankcje. Odbiorca otrzymywał więc nie tylko diagnozę, że Europa popełniła błąd, ale również gotowy kontrast: Zachód słabnie, podczas gdy Rosja dostosowała się i pozostaje potęgą energetyczną – podkreśla.

Jak wyjaśnia, sednem jest monokauzalność. – Wysokie ceny energii, które są rezultatem wielu nakładających się czynników gospodarczych, geopolitycznych i infrastrukturalnych, zostają sprowadzone do jednej decyzji politycznej: odejścia od Rosji. To niezwykle wygodny mechanizm perswazyjny, bo złożony problem zamienia w prostą historię z jednym sprawcą i jednym pozornie oczywistym rozwiązaniem – wyjaśnia.

Wojna w Ukrainie stała się ważnym elementem energetycznych narracji

Maciej Bukowski zwraca uwagę, że po 2022 roku kwestia energetyki została silnie powiązana z wojną i wsparciem udzielanym Ukrainie.

– Jedną z najbardziej charakterystycznych narracji, którą zidentyfikowaliśmy, było twierdzenie, że wsparcie Ukrainy odbywa się kosztem bezpieczeństwa energetycznego i poziomu życia obywateli państw Unii Europejskiej. W tej ramie Europejczyk nie jest beneficjentem polityki bezpieczeństwa, lecz jej finansową ofiarą – wskazuje.

Ekspert przywołuje przykład z lutego 2026 roku, kiedy spór pomiędzy Słowacją i Ukrainą dotyczący dostaw energii oraz ropy wywołał gwałtowny wzrost liczby wzmianek energetycznych w polskim internecie. Jak podaje Bukowski, techniczny konflikt dotyczący przepływów energetycznych został szybko wpisany w znacznie szerszą opowieść o tym, że interes Ukrainy ma być stawiany ponad interesami obywateli państw Unii Europejskiej.

– Druga narracja, która po 2022 roku nabrała szczególnej siły, mówi, że Europa sama wywołała swój kryzys energetyczny, odcinając się od Rosji. Jest ona ważna właśnie dlatego, że jednocześnie uderza w kilka celów: sankcje, politykę dywersyfikacji, Unię Europejską i pośrednio zasadność ponoszenia gospodarczych kosztów odpowiedzi na rosyjską agresję. W polskim internecie łączy się ona często z krytyką Zielonego Ładu; w rosyjskim przekazie jej centrum stanowi bezpośrednio zerwanie relacji z Rosją po 2022 roku – wskazuje.

– Trzecim bardzo istotnym przekazem jest szersza opowieść o Europie, która utraciła energetyczną kontrolę nad własnym losem. Każdy nowy szok – informacje o magazynach gazu, konflikt dotyczący dostaw, atak na infrastrukturę czy kryzys na Bliskim Wschodzie – może zostać użyty jako dowód, że europejska polityka energetyczna jest niewydolna – wskazuje.

Jako przykład podaje wydarzenia z końca marca 2026 roku dotyczące konfliktu wokół Iranu i cieśniny Ormuz. – Wydarzenie zewnętrzne zostało wykorzystane do budowania obrazu Europy jako obszaru pozbawionego autonomii energetycznej i zależnego od kryzysów, nad którymi nie ma kontroli – wyjaśnia.

eprasa.pl 162575c499

PRZEMYSŁ

Polska gospodarka zdała pierwszy egzamin. Teraz zaczyna się prawdziwy test

Polska gospodarka w 2026 roku przyspieszyła. PKB w drugim kwartale zwiększył się o 3,8 proc. rok do roku, inwestycje rosły w tempie dwucyfrowym, poprawiły się wyniki finansowe firm, a przemysł zaczął odzyskiwać dynamikę.

Grzegorz Gajda

FOT. PEXELS.COM

Polska nie rozwija się już wyłącznie dzięki konsumpcji

Słabiej jednak radzi sobie budownictwo, widać też zastój na rynku pracy, a szybko rosnący deficyt i dług publiczny będą mieć wpływ na wydatki państwa. Zdaniem ekonomistów, teraz zaczyna się trudniejszy test.

Mamy dwie informacje. Jedna jest dobra...

Polska gospodarka w 2026 roku wyraźnie przyspieszyła, ale w tej chwili zaczyna etap, w którym samo tempo wzrostu przestaje być najważniejszym wskaźnikiem. PKB w II kwartale zwiększył się o 3,8 proc. rok do roku, inwestycje przedsiębiorstw rosną w tempie dwucyfrowym, przemysł odzyskał dynamikę, a firmy wyraźnie poprawiły wyniki finansowe. Słabiej jednak wygląda rynek pracy, budownictwo nadal ma problemy, inflacja ponownie przyspieszyła, a finanse publiczne są coraz większym źródłem ryzyka.

Lepsze wyniki przedsiębiorstw są pozytywnym elementem obrazu gospodarki. W pierwszym półroczu wynik finansowy netto przedsiębiorstw wzrósł o około 30 proc., a rentowność obrotu brutto zwiększyła się do 5,8 proc.

Produkcja budowlano-montażowa natomiast w lipcu spadła, rok do roku, choć dane dotyczące mieszkań są bardziej optymistyczne. W pierwszym półroczu liczba rozpoczętych budów mieszkań wzrosła o 3,5 proc., a liczba pozwoleń na budowę zwiększyła się o 18,9 proc.

Generalnie, może to oznaczać, że słabsza bieżąca produkcja nie musi przekładać się na równie słabe perspektywy kolejnych kwartałów. Ważne jednak będą koszty finansowania oraz tempo przechodzenia projektów inwestycyjnych do realizacji.

Skrócone dane GUS pokazują:

W II kwartale PKB wzrósł o 3,8% r/r, w okresie styczeń–lipiec produkcja przemysłowa zwiększyła się o 3,6%, natomiast budowlano-montażowa spadła o 2,5%. Zatrudnienie w sektorze przedsiębiorstw było w lipcu o 0,8% niższe niż rok wcześniej.

Prognoza Komisji Europejskiej zakłada na cały 2026 r. wzrost PKB o 3,5%, inflację 3,6%, deficyt sektora instytucji rządowych i samorządowych na poziomie 6,5% PKB oraz dług publiczny 64,5% PKB.

Najważniejsza zmiana gospodarcza dotyczy struktury wzrostu. Polska nie rozwija się już wyłącznie dzięki konsumpcji. Coraz większą rolę odgrywają inwestycje, modernizacja przedsiębiorstw i przemysł. To dobra wiadomość. Problem polega na tym, że obecny impuls inwestycyjny może być tylko czasowy, a w kolejnych latach gospodarce będzie coraz trudniej poprawiać produkcję poprzez zwiększanie liczby pracowników.

Złych informacji jest więcej

Mamy też poważniejszy problem. Polska przez lata szybko nadrabiała dystans do bogatszych gospodarek, zwiększając zasoby kapitału produkcyjnego, jak nowoczesne maszyny, linie produkcyjne, hale fabryczne, komputery, a także drogi czy sieci energetyczne. Firmy i państwo inwestowały w nowoczesny sprzęt i narzędzia pracy, co pozwoliło produkować więcej i efektywniej, dlatego gospodarka stała się silniejsza i bogatsza.

Polska znajduje się w dojrzałej fazie ożywienia gospodarczego. Wzrost napędzany jest już nie tylko konsumpcją, ale również odbiciem inwestycji, które w drugiej połowie tego roku powinny mieć jeszcze większy wpływ na strukturę PKB. W horyzoncie całego 2026 roku wzrost powinien utrzymać się na solidnym poziomie powyżej 3,5 proc. - komentuje Michał Stajniak, wicedyrektor Działu Analiz XTB.

Niemniej w 2027 roku spodziewane jest schłodzenie w kierunku 2,8 proc. PKB, wynikające z wygasania szczytu absorpcji środków z KPO oraz konieczności wdrożenia konsolidacji fiskalnej - ostrzega.

Arkadiusz Balcerowski, ekonomista mBanku dodaje:

Wojna w Iranie nie miała mocno negatywnego wpływu na aktywność ekonomiczną. Wzrost PKB w drugim kwartale roku przyspieszył do 3,9 proc. r/r, a głównym powodem było solidne przyspieszenie po stronie inwestycji. W kolejnych kwartałach spodziewamy się utrzymania dynamiki inwestycji powyżej 8 proc. Spowolnienie wzrostu inwestycji widzimy dopiero w drugiej połowie przyszłego roku, kiedy to zakładamy minięcie cyklicznej górki inwestycyjnej.

Dotychczasowy model rozwoju Polski wciąż przynosi efekty, ale jest coraz trudniejszy i droższy w utrzymaniu. Fabryki, maszyny i drogi starzeją się i zużywają, wymagając nakładów na naprawy i wymianę. Oznacza to, że coraz większa część inwestycji będzie musiała służyć nie tyle tworzeniu nowych mocy produkcyjnych, co odtwarzaniu tych istniejących. Inaczej mówiąc: żeby utrzymać wysokie tempo wzrostu, potrzebne będą jednocześnie większe inwestycje i wyższa produktywność.

Polska nadal rośnie szybciej, ale to nie wystarczy

Polska jest często krytykowana za brak inwestycji. Ekonomiści Banku BNP Paribas tłumaczą:

W przypadku polskiej gospodarki to nie inwestycje brutto mają kluczowe znaczenie, lecz wydatki netto. Są to inwestycje brutto pomniejszone o zużycie kapitału (amortyzację). Pod tym względem Polska wygląda bardzo dobrze, znacznie lepiej niż Czechy, Węgry i Niemcy. Co więcej, w przeciwieństwie do Rumunii, gdzie wskaźnik inwestycji netto do PKB jest od kilku lat wyższy, polska gospodarka nie jest obciążona nierównowagą zewnętrzną, czyli deficytem rachunku bieżącego – tłumaczy Michał Dybuła, główny ekonomista Banku BNP Paribas.

Utrzymanie szybkiego wzrostu mocy produkcyjnych będzie wymagało większych nakładów ogółem, z powodu wyższych kosztów inwestycji odtworzeniowych. Inne kraje będą próbowały zwiększać inwestycje kapitałowe. Polska nie może więc zakładać, że sam napływ zagranicznych projektów inwestycyjnych będzie wystarczającym źródłem przyszłego wzrostu.

Przemysł radzi sobie lepiej niż sądziliśmy

Produkcja przemysłowa w lipcu wzrosła o 5,1 proc. rok do roku, choć było to mniej niż 7,4 proc. w czerwcu. W całym okresie styczeń–lipiec produkcja zwiększyła się o 3,6 proc., wyraźnie poprawiając wynik z analogicznego okresu poprzedniego roku.

Produkcja przemysłowa pozostaje na stabilnym wysokim poziomie, o czym mówi lipcowy odczyt na poziomie 5,1% r/r. Odczyt ten był wyższy od oczekiwań, ale pokazał wyhamowanie w stosunku do czerwca, kiedy dynamika wyniosła7,4% r/r. Produkcja przemysłowa wspierana przez relokację europejskich łańcuchów dostaw (nearshoring) oraz dwucyfrowy wzrost nakładów firm na środki trwałe (+13,7% r/r w I półroczu) – mówi Michał Stajniak.

Stajniak zwraca uwagę, że przedsiębiorstwa przechodzą od modelu konkurowania niskimi kosztami do bardziej zaawansowanego modelu przemysłowo-logistycznego.

Z drugiej strony obserwujemy dalszy marazm w sektorze konstrukcyjnym, co może być powiązane z utrzymywaniem stóp procentowych na wysokim poziomie oraz niepewnością dotyczącą przyszłości, co zwiększa chęci wśród obywateli do większych oszczędności. Niemniej w kontekście dużych inwestycji można oczekiwać przyspieszenia w danych za III kwartał, wraz z pełnym przejściem do fazy wykonawczej projektów z części pożyczkowej KPO – uważa ekonomista.

Konsument wspiera gospodarkę, ale nie będzie już tak istotny

Sprzedaż detaliczna w lipcu wzrosła o 3,9 proc. rok do roku, a wynagrodzenia w sektorze przedsiębiorstw zwiększyły się nominalnie o 6,8 proc. Realny wzrost płac wyniósł 3,6 proc. Konsument nadal ma więc pieniądze i nadal wydaje, ale impuls płacowy stopniowo wygasa.

W przypadku spożycia prywatnego drugi kwartał przyniósł lekkie ochłodzenie i wzrost o 2,8 proc. r/r. Spodziewaliśmy się, że konsument będzie wydawał nieco ostrożniej za sprawą stabilizacji wzrostu realnego funduszu płac oraz większej skłonności do oszczędzania. Nasze oczekiwania dotyczące wzrostu konsumpcji prywatnej w kolejnych kwartałach mieszczą się w przedziale 2,5–3 proc. – ocenia Arkadiusz Balcerowski, ekonomista mBank.

To ważny sygnał zmian modelu życia i struktury popytu. Polska staje się gospodarką coraz bardziej usługową i konsumpcyjnie podobną do bogatszych państw Europy.

eprasa.pl 162575c499

ENERGETYKA

Polska może wygrać wyścig o centra danych. Europa Zachodnia zostaje w tyle

Polska może przejąć część inwestycji w centra danych, które coraz trudniej realizować w największych hubach Europy Zachodniej. Podczas gdy czas oczekiwania na przyłączenie do sieci sięga tam nawet 13 lat, w Polsce wynosi około trzech lat.

Maciej Badowski

– Klienci coraz rzadziej pytają o cenę czy lokalizację. Pytają przede wszystkim o to, kiedy realnie mogą uruchomić swoją infrastrukturę – mówi Mateusz Borkowski z Polcom.

FOT. 123RF

PSE zakładają, że do 2040 r. moc centrów danych w Polsce może sięgnąć około 5 GW, a ich roczne zużycie energii około 29,4 TWh

Polska zyskuje przewagę, gdy Zachód zmaga się z brakami energii

Jeszcze 5 lat temu wybór lokalizacji dla nowego centrum danych w Europie najczęściej oznaczał jeden z rynków określanych skrótem FLAP-D, czyli Frankfurt, Londyn, Amsterdam, Paryż lub Dublin. To właśnie tam trafiała większość dużych inwestycji dzięki rozwiniętej infrastrukturze, obecności największych operatorów i bliskości kluczowych klientów.

Dziś coraz większym problemem dla tych rynków staje się jednak dostępność energii elektrycznej. Według Międzynarodowej Agencji Energii deweloperzy realizujący projekty w największych europejskich hubach mogą czekać na przyłączenie do sieci średnio od siedmiu do dziesięciu lat. W części analiz rynkowych czas ten sięga nawet 13 lat. To oznacza, że centrum danych można wybudować znacznie szybciej, niż zapewnić mu docelowe zasilanie.

W tej sytuacji na znaczeniu zaczynają zyskiwać kraje, które jeszcze kilka lat temu pozostawały poza głównym nurtem europejskich inwestycji data center. Jednym z nich jest Polska, gdzie średni czas oczekiwania na przyłączenie wynosi obecnie około trzech lat. Warto podkreślić, że nie wynika to z wyjątkowo nowoczesnej infrastruktury energetycznej w kraju, ale głównie z niższego poziomu nasycenia rynku i mniejszego obciążenia sieci przez centra danych.

Mateusz Borkowski, zastępca Dyrektora Technicznego Data Center w Polcom tłumaczy Strefie Biznesu, że Polska może się przygotować na wzrost zapotrzebowania ze strony centrów danych, z odpowiednim wyprzedzeniem.

– Skala przyszłego zapotrzebowania centrów danych jest już uwzględniana w planowaniu rozwoju krajowego systemu elektroenergetycznego. W projekcie planu rozwoju sieci PSE przyjęto wzrost mocy centrów danych z około 200 MW w 2024 r. do ponad 3 GW w 2036 r. i około 5 GW w 2040 r. Odpowiadałoby to zużyciu energii rzędu 17,4 TWh w 2036 r. i 29,4 TWh w 2040 r. – podaje i jednocześnie podkreśla, że mówimy o dużym nowym segmencie odbiorców, ale jednocześnie jego rozwój nie jest dla operatora systemu zjawiskiem nieuwzględnianym w prognozach.

– Równolegle PSE planują bardzo dużą rozbudowę infrastruktury przesyłowej. Do 2036 r. ma powstać blisko 5 tys. km torów nowych linii 400 kV i około 30 nowych stacji elektroenergetycznych, a ponad 100 istniejących stacji ma zostać zmodernizowanych lub rozbudowanych. Wartość planowanych nakładów to około 66 mld zł – dodaje.

Zdaniem Borkowskiego, istotna jest również zmiana zasad przyłączania do sieci. Jak przypomina, obowiązująca od 2026 r. reforma Prawa energetycznego wprowadziła m.in. kamienie milowe dla inwestycji, terminy uzyskania pozwoleń, dodatkowe zabezpieczenia oraz możliwość utraty przyłączenia przez projekty, które nie są faktycznie realizowane.

– Celem jest uwalnianie mocy blokowanych wcześniej przez tzw. projekty widmo i kierowanie ich do inwestycji rzeczywiście przygotowanych do realizacji – dodaje.

– Dlatego nie zakładałbym, że Polska musi powtórzyć scenariusz Dublina czy Amsterdamu. Wręcz przeciwnie – doświadczenia tych rynków pokazują nam z wyprzedzeniem, gdzie mogą pojawić się bariery. Jeżeli rozbudowa centrów danych będzie postępowała równolegle z rozwojem sieci, nowych źródeł i magazynów energii, Polska może zachować jedną ze swoich najważniejszych przewag, czyli relatywnie przewidywalny dostęp do mocy – wyjaśnia.

Rosnące zainteresowanie inwestorów znajduje już odzwierciedlenie w skali rynku. Moc krajowych centrów danych podwoiła się w ciągu ostatnich trzech lat, a według branżowych prognoz do końca dekady może wzrosnąć nawet trzykrotnie.

OZE i kontrakty PPA stają się kluczowe dla branży

Dla inwestorów budujących centra danych coraz ważniejsza staje się nie tylko dostępność energii, ale również jej pochodzenie. Globalni operatorzy coraz częściej oczekują dostępu do energii niskoemisyjnej oraz możliwości wieloletniego zabezpieczenia dostaw. Zdaniem rozmówcy Polska systematycznie poprawia swoją pozycję również w tym obszarze.

– Ta oferta jest już realna i w ostatnich latach bardzo szybko się rozwija. Na koniec 2025 r. moc instalacji OZE w Polsce wyniosła około 37,8 GW i po raz pierwszy przekroczyła połowę całej mocy zainstalowanej w krajowym systemie. OZE odpowiadały także za ponad 31 proc. produkcji energii elektrycznej – wskazuje Borkowski.

Jak dodaje, istotnym elementem rynku stały się kontrakty PPA, czyli długoterminowe umowy zakupu energii bezpośrednio od wytwórców.

– Polska ma już rozwinięty rynek kontraktów PPA. Nie jest to rozwiązanie niszowe, lecz instrument rzeczywiście wykorzystywany przez dużych odbiorców energii, w tym centra danych – podkreśla.

– Według ACER na Polskę przypadało około 7 proc. umów PPA zawartych w 2024 r. w Unii Europejskiej i Norwegii, a centra danych zostały wskazane wśród sektorów o największym zużyciu energii w ramach takich kontraktów na polskim rynku. Oznacza to, że PPA nie jest już w Polsce rozwiązaniem niszowym, ale instrumentem rzeczywiście wykorzystywanym przez dużych odbiorców energii – dodaje.

Jak podkreśla, coraz większą rolę odgrywają również magazyny energii. Według danych URE na koniec 2025 r. w rejestrach operatorów znajdowało się 29 magazynów energii o łącznej mocy około 1,76 GW, a dodatkowo do sieci przyłączonych było ponad 102 tys. mniejszych magazynów o łącznej mocy około 700 MW.

Borkowski podkreśla, że w przypadku centrów danych kluczowe będzie nie pojedyncze rozwiązanie, lecz „umiejętne łączenie kilku elementów: energii z sieci, kontraktów PPA, własnych lub dedykowanych źródeł OZE, magazynów oraz systemów zarządzania energią". – Właśnie w tym kierunku rozwija się dziś światowy rynek data center. Międzynarodowa Agencja Energii wskazuje, że sektor technologiczny odpowiadał w 2025 r. za około 40 proc. korporacyjnych umów zakupu energii odnawialnej zawieranych globalnie – tłumaczy.

– Polska jest już konkurencyjnym rynkiem pod względem dostępności takich instrumentów, a jej pozycja powinna się wzmacniać wraz z dalszym rozwojem OZE i magazynowania. Dla inwestora coraz ważniejsza staje się bowiem nie tylko sama cena energii, ale możliwość zabezpieczenia jej dostaw i pochodzenia w perspektywie wielu lat – wskazuje.

AI zwiększy popyt na energię i przyspieszy inwestycje

Rozwój sztucznej inteligencji sprawia, że centra danych są postrzegane jako jeden z najszybciej rosnących sektorów gospodarki pod względem zużycia energii. Zdaniem Borkowskiego nie powinno to jednak prowadzić do konfliktu pomiędzy branżą technologiczną a przemysłem czy gospodarstwami domowymi.

– Nie stawiałbym tego jako wyboru pomiędzy centrami danych a przemysłem czy gospodarstwami domowymi. Bezpieczeństwo dostaw dla wszystkich odbiorców pozostaje podstawowym zadaniem systemu energetycznego. Centra danych warto natomiast traktować jako jeden ze strategicznych kierunków rozwoju gospodarki, podobnie jak inne duże inwestycje przemysłowe – tłumaczy.

– Skala tego sektora sprawia, że trzeba uwzględniać go w planowaniu z dużym wyprzedzeniem. PSE zakładają, że do 2040 r. moc centrów danych w Polsce może sięgnąć około 5 GW, a ich roczne zużycie energii około 29,4 TWh. Jednocześnie właśnie dlatego system przyłączeniowy jest dziś porządkowany – nowe regulacje mają premiować inwestycje rzeczywiście przygotowane do realizacji i ograniczać sytuacje, w których dostępna moc jest rezerwowana przez projekty spekulacyjne – tłumaczy.

Borkowski przyznaje, że centra danych nie muszą być wyłącznie nowym odbiorcą istniejącej energii. Ich długoterminowe zapotrzebowanie może tworzyć podstawę ekonomiczną do budowy nowych źródeł.

– Międzynarodowa Agencja Energii szacuje, że na świecie około połowy wzrostu zapotrzebowania centrów danych na energię do 2035 r. może zostać pokryte przez OZE, wspierane przez magazyny energii i sieć. Jednocześnie sektor technologiczny już dziś należy do największych nabywców energii odnawialnej w formule PPA – wskazuje.

– Dlatego właściwy model rozwoju powinien zakładać, że wraz z dużym nowym odbiorcą pojawiają się również inwestycje po stronie podaży i elastyczności systemu – nowe źródła, kontrakty PPA, magazyny energii czy lokalne systemy zasilania. W takim modelu rozwój centrów danych nie musi odbywać się kosztem przemysłu czy gospodarstw domowych. Może przeciwnie – zwiększać skalę inwestycji w polską energetykę i przyspieszać modernizację infrastruktury, z której korzystają wszyscy odbiorcy – podsumowuje Borkowski.

eprasa.pl 162575c499

PROGRAMOWO

G. 19:00

Lombard. Życie pod zastaw

TV Puls

Aneta organizuje komunię syna, której koszt znacząco przekracza możliwości finansowe rodziny. Kieruje nią chęć dorównania bogatej kuzynce Karolinie. Mąż Anety, Krzysztof zastawia zegarek w lombardzie, by opłacić przyjęcie. Z kolei Karolinę, która wyznacza standardy, bawi rywalizacja z Anetą. Mężowie obu kobiet próbują je powstrzymać, a kiedy to się nie udaje, ster przejmują przestraszone ciągłymi kłótniami dzieci. Kazimierz oświadcza rodzinie, że musi ją chronić. Gosia, która wyszła z domu, aby załatwić jakąś sprawę, mimo późnej godziny nadal nie wraca. Marry i Lolek są zaniepokojeni. Andżelika szuka Igorka. Niespodziewanie spotyka się z kimś, kto może wiedzieć, gdzie jest chłopiec.

G. 19:00

Policjantki i policjanci

TV 4

Podczas patrolu, podkomisarz Lena Szulc i posterunkowy Bartosz Sołtys otrzymują zgłoszenie zgłoszenie w sprawie nieprzytomnego mężczyzny, który leży na poboczu drogi. Po przybyciu na miejsce szybko ustalają, że został on potrącony przez samochód. Na domiar złego, Lena wyczuwa od niego dziwny zapach, ale nie jest to woń alkoholu. Poszkodowany zostaje przewieziony do szpitala i tu okazuje się, że został otruty. Zszokowani rodzice ofiary przybywają do szpitala. Żona otrutego mężczyzny z kolei wydaje się niezbyt przejmować całą sytuację. Tymczasem Bartek proponuje Lenie pomoc w związku z zaginięciem Szulca. W tym odcinku poznamy też wielki sekret Roberta Kostyry.

G. 20:30

Felicita

TVP 1

Pierwsze spotkanie Zośki i Giulii jest chłodne.Oliwia wyjaśnia, że po przeczytaniu listu ojca odnalazła Giulię. Kobieta zgadza się porozmawiać wieczorem. Dla Zośki sytuacja okazuje się trudniejsza, niż sądziła. Prosi córkę, aby pozwoliła jej spotkać się z Giulią sam na sam. Oliwia zgadza się pod warunkiem, że matka nie odbierze jej szansy na poznanie brata. W pensjonacie poznają gospodarzy: Francescę i jej braci, Marco i Enzo. Podczas spotkania matki, Oliwia ratuje kilkuletniego chłopca z pomocą Davide. Giulia zapewnia Zośkę, że kiedy spotkała Kamila, nie wiedziała o nich, a gdy poznała prawdę, było już za późno. Rozmowę przerywa pojawienie się Oliwii, Davide i Nico, który polubił córkę Zosi. Na pożegnanie wykonują ten sam gest, którym Kamil żegnał się kiedyś z Oliwią: I'm watching you. Dla wszystkich staje się jasne, że rodzeństwo właśnie się odnalazło.

G. 20:50

M JAK MIŁOŚĆ

TVP 2

Sowiński, po upojnej nocy spędzonej z Kasią, nie osiada na laurach. Przeciwnie – bierze na celownik kolejną lekarkę z kliniki. Tym razem w oko wpadła mu nowa rezydentka Klaudia. Przekonany o swoim nieodpartym uroku, próbuje umówić się z nią po pracy. Ku jego zaskoczeniu, młoda dziewczyna odrzuca jego awanse. Tymczasem Olek po długich namysłach w końcu decyduje się opowiedzieć o swoim konflikcie z szefem Argasińskiemu. A gdy Chodakowski wpada przypadkiem w pracy na siostrę Sowińskiego, dyrektor wybucha nagle wściekłością. I to taką, że o mało nie rzuca się na chirurga z pięściami! Z kolei Iwona postanawia zrobić w życiu „porządki". Powód? Po złych snach i kilku „sygnałach ostrzegawczych" spodziewa się swojej śmierci. Domańska natomiast cały czas próbuje uwieść Marcina i dostaje w końcu od swojej przyjaciółki Klary „deepfake", z Chodakowskim w roli głównej. Kama natomiast zaczyna mieć wyrzuty sumienia. Świadomość, że to przez nią mąż odszedł z pracy, którą kochał i trafił do firmy, której w głębi duszy nie cierpi, nie daje jej spokoju.

G. 21:40

Sprawiedliwi. Trójmiasto

TV 4

Starsza aspirant Patrycja Berg i starszy aspirant Maksym Pietras prowadzą śledztwo w sprawie zaginięcia siedmioletniej Madzi Pałeckiej. Matka dziewczynki jest uzależniona od alkoholu i o zniknięciu córki zorientowała się dopiero po dwóch dniach. Pierwszy trop prowadzi do jej partnera, Adama Walkowskiego – recydywisty, który regularnie bywał w mieszkaniu Pałeckiej i wielokrotnie groził dziecku. Podejrzenia śledczych wzmacnia odkrycie w jego lokalu zakrwawionego ubrania. Wkrótce nad brzegiem stawu policja odnajduje dziecięcy bucik, co budzi obawy, że ciało dziewczynki znajduje się na dnie zbiornika. Równolegle Pietras mierzy się z niespodziewanym dramatem. W wyniku odniesionych obrażeń Siwy ma problemy z pamięcią i nie rozpoznaje przyjaciela. Śledczy robi wszystko, aby pomóc przyjacielowi – niestety bez efektów.

eprasa.pl 162575c499

KRZYŻÓWKA NR 138

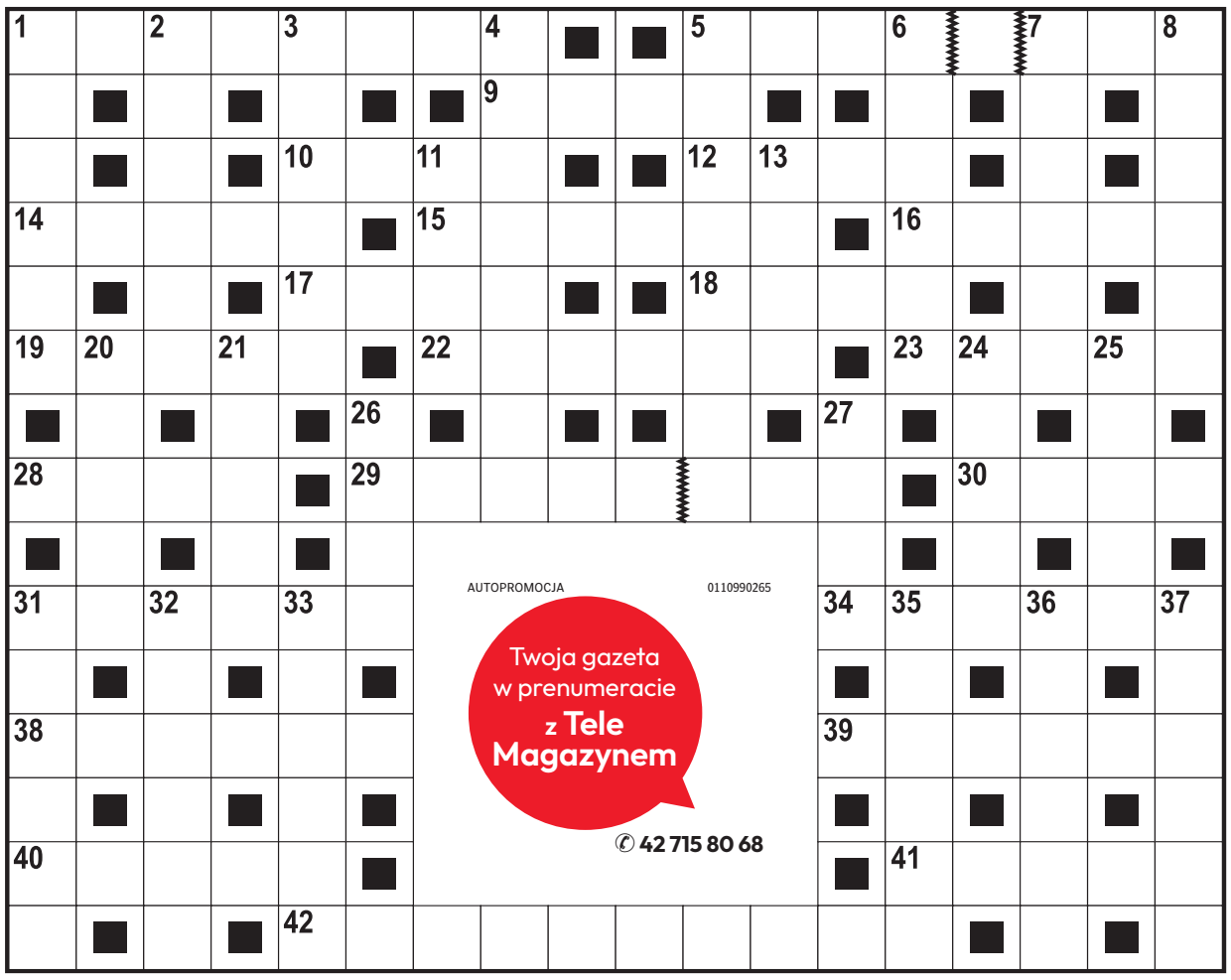

Poziomo:
1) potrawa z mięsa wołowego,
5) bajka epigramatyczna Ignacego Krasickiego,
9) amerykański stan ze stolicą w Columbus,
10) zimą otula szyję,
12) zmora wielkich aglomeracji,
14) uczeń szkoły wojskowej,
15) dobra opinia o firmie,
16) renkloda o żółtych owocach,
17) kryształ do tamowania krwi,
18) zabieg płucny,
19) transport drewna rzeką,
22) sielankowy utwór poetycki,
23) rząd lamp w teatrze,
28) narzędzie do wyciągania gwoździ,
29) gdy wszystko funkcjonuje poprawnie, zgodnie z planem,
30) efekt ludzkiej pracy,
31) drobny przedmiot reklamowy,
34) przodek konia domowego,
38) grecka muza astronomii,
39) nie opłaci się .... za wyprawkę,
40) „… dla zuchwałych”, film wojenny,
41) na pagonie generała,
42) komedia filmowa z rolą Jacka Lemmona.

Pionowo:
1) największa łódź okrętowa,
2) dawny obszarnik ziemski,
3) rzeczowa gwarancja zwrotu długu,
4) miododajna roślina przyprawowa,
5) zajmuje się badaniem wszechświata,
6) drapieżnik z rodziny kotów, puma,
7) szkoła ponadpodstawowa,
8) pustynia od Atlantyku po Morze Czerwone,
11) afrykańska owca grzywiasta,
13) żyzna gleba nadrzeczna,
20) słaby punkt Achillesa,
21) dawna nazwa stopu kilku metali,
24) imię Barcisia, aktora z „Miodowych lat”,
25) eksperyment w laboratorium,
26) pospolity, kłujący chwast polny,
27) dawniej koncept, krotochwila,
31) konferencja lub klapsa w sadzie,
32) rozmowa dwóch osób,
33) końcowa część powieści,
35) skrywa małżeńskie tajemnice,
36) rogi zwierzyny płowej,
37) opiekuje się cudzymi dziećmi, bona.

AUTOPROMOCJA 0110990265
Twoja gazeta w prenumeracie z Tele Magazynem
✆ 42 715 80 68

ROZWIĄZANIE NR 137

Ż	■	Ż	■	■	D	Z	I	E	K	A	N	■	Ś	■	D	■	D
A	L	E	K	S	Y	■	M	■	Ł	■	I	G	L	I	W	I	E
R	■	L	■	■	S	P	I	R	A	L	E	■	I	■	Ó	■	S
C	H	A	D	E	K	■	E	■	M	■	D	O	Z	O	R	C	A
I	■	Z	■	K	■	K	R	O	S	N	O	■	■	R	■	■	N
K	R	O	P	L	A	■	Ó	■	T	■	L	A	M	B	E	R	T
■	U	■	■	E	■	M	Ż	A	W	K	A	■	■	I	■	Ę	■
I	M	P	O	R	T	■	Y	■	O	■	■	S	Z	T	U	K	A
■	B	■	R	■	E							■	I	■	■	A	■
J	A	S	K	R	A							M	Ę	S	T	W	O
A	■	■	A	■	T							■	B	■	R	■	R
K	E	L	N	E	R							K	A	S	Z	E	L
O	■	A	■	■	Z							U	■	■	A	■	E
Ś	C	I	A	N	Y							S	C	Y	S	J	A
Ć	■	K	■	■	K	A	P	I	L	A	R	Y	■	■	K	■	N

KRZYŻÓWKA PANORAMICZNA

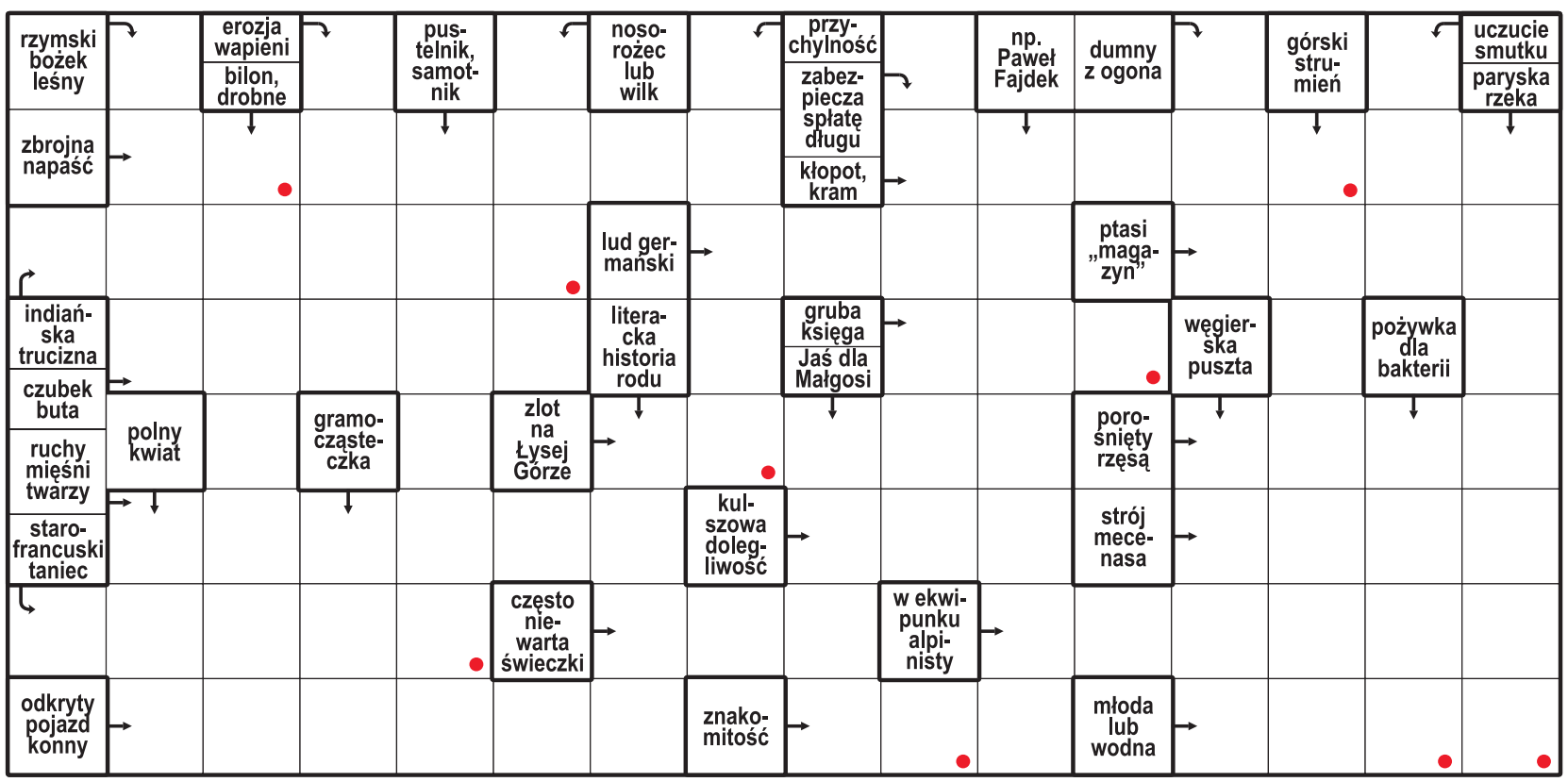

Litery z pól oznaczonych kropką, czytane rzędami, utworzą rozwiązanie.

ROZWIĄZANIE: GRAMATURA.

HOROSKOP

Wodnik (20.01 - 18.02)
Odważna decyzja otworzy dziś nowe drzwi. Horoskop dzienny radzi zaufać intuicji i działać bez zbędnej zwłoki.

Ryby (19.02 - 20.03)
Spokojny rytm dnia sprzyja ważnym rozmowom. Horoskop na dziś radzi nie ignorować swoich potrzeb.

Baran (21.03 - 19.04)
Nadejdzie ciekawa wiadomość. Horoskop dzienny na wtorek sugeruje zachować elastyczność w działaniu.

Byk (20.04 - 20.05)
Bliskość z ukochaną osobą doda Ci energii. Horoskop dzienny zapowiada wieczór w miłej atmosferze.

Bliźnięta (21.05 - 21.06)
Twoja pewność siebie przyciągnie uwagę innych. Horoskop na dziś to wskazówka, by pokazać swoje pomysły.

Rak (22.06 - 22.07)
Harmonia wróci do Twoich relacji. Horoskop dzienny na wtorek wróży, że rozmowa pomoże zakończyć napięcie.

Lew (23.07 - 22.08)
Intuicja podpowie Ci właściwą drogę. Horoskop dzienny radzi zaufać przeczuciu, nawet jeśli inni wątpią.

Panna (23.08 - 22.09)
Okazja zachęci Cię do działania. Horoskop na dziś podpowiada, by wyjść poza swoją strefę komfortu.

Waga (23.09 - 22.10)
Szczegóły mogą zdecydować o sukcesie. Horoskop dzienny na wtorek radzi nie spieszyć się z wyborem.

Skorpion (23.10 - 21.11)
Konsekwencja przyniesie konkretne efekty. Horoskop dzienny mówi, że docenisz to, co udało Ci się osiągnąć.

Strzelec (22.11 - 21.12)
Nowy pomysł może nabrać kształtu. Horoskop na dziś radzi posłuchać osoby, która spojrzy na sprawę inaczej.

Koziorożec (22.12 - 19.01)
Romantyczny nastrój sprzyja uczuciom. Horoskop dzienny na wtorek wróży udany wieczór...

eprasa.pl 162575c499

REKLAMA 0011578632

WÓJT GMINY BRÓJCE

informuje,

iż na tablicy ogłoszeń w Urzędzie Gminy Brójce wywieszony został do publicznej wiadomości na okres od dnia 1 września 2026 r. do dnia 22 września 2026 r. wykaz nieruchomości stanowiących własność Gminy Brójce przeznaczonych do najmu i dzierżawy zgodnie z Zarządzeniem Wójta Gminy Brójce Nr 86/2026 z 1 września 2026 r.,

Wykaz nieruchomości zamieszczony został na stronie internetowej:
www.bip.brojce.pl - w zakładce nieruchomości / przetargi na dzierżawę i najem nieruchomości.

Informacje udzielane są w Urzędzie Gminy Brójce – pok. nr 19 lub tel. 42 295 01 18.

REKLAMA 0011578894

Andrespol, dnia 8.09.2026 r.

OGŁOSZENIE
WÓJTA GMINY ANDRESPOL

Podaje się do publicznej wiadomości, iż w siedzibie Urzędu Gminy Andrespol oraz na stronie internetowej Urzędu (https://www.bip.andrespol.pl/) wywieszony został **od dnia 8.09.2026 r. do dnia 29.09.2026 r.** wykaz nieruchomości przewidzianych do dzierżawy.

REKLAMA 0011578395

Wyciąg z ogłoszenia o I przetargu ustnym nieograniczonym na sprzedaż nieruchomości Gminy Wielgomłyny.

Wójt Gminy Wielgomłyny, działając na podstawie art. 38 ustawy z dnia 21 sierpnia 1997 roku o gospodarce nieruchomościami (tekst jednolity Dz.U. z 2026 roku, poz. 399 ze zm.), § 6 ust. 4 rozporządzenia Rady Ministrów z dnia 14 września 2004 roku w sprawie sposobu i trybu przeprowadzania przetargów oraz rokowań na zbycie nieruchomości (tekst jednolity Dz.U. z 2021 r. poz. 2213), podaje do publicznej wiadomości, że został ogłoszony I przetarg ustny nieograniczony na sprzedaż nieruchomości **gruntowej zabudowanej, położonej w obrębie ewidencyjnym Myśliwczów, oznaczonej w ewidencji gruntów jako działka nr 81/1,** powiat radomszczański w woj. łódzkim.

1. Oznaczenie nieruchomości według księgi wieczystej oraz katastru nieruchomości.
W skład nieruchomości wchodzi jedna zabudowana działka ewidencyjna oznaczona numerem 81/1 o powierzchni 0,18 ha, dla której w Sądzie Rejonowym w Radomsku prowadzona jest księga wieczysta numer PT1R/00052771/1. Według katastru nieruchomości, oznaczona jest symbolami Br-RIVb – grunty rolne zabudowane; RIVb – grunty orne; S-RIVb - sady.

2. Opis nieruchomości.
Działka posiada ogólnie zły kształt w formie wieloboku nieforemnego. Teren działki jest nieogrodzony. Nieruchomość posiada dostęp do sieci elektrycznej, wodociągowej. Na nieruchomości znajduje się jednokondygnacyjny, murowany budynek mieszkalny o powierzchni zabudowy 31,00 m2. Budynek o złym stanie technicznym od wielu lat niezamieszkany. Do budynku mieszkalnego przylega murowany budynek gospodarczy o powierzchni zabudowy ok. 49 m2 o złym stanie technicznym. Na działce znajdują się również dwa budynki gospodarcze o złym stanie technicznym, posiadające łączną powierzchnię zabudowy 41 m2. Dostęp komunikacyjny odbywa się z drogi o nawierzchni asfaltowej. Teren nieruchomości silnie zakrzaczony, wymagający dużych nakładów z jego usunięciem.

3. Przeznaczenie nieruchomości oraz sposób i termin jej zagospodarowania.
Dla ww. nieruchomości opracowany jest ogólny plan zagospodarowania przestrzennego Gminy Wielgomłyny, zgodnie z którym nieruchomość ta oznaczona jest symbolem 62SZ - STREFA WIELOFUNKCYJNA Z ZABUDOWĄ ZAGRODOWĄ, 9OUZ - Obszar uzupełnienia zabudowy 4SO - strefa Otwarta.
Zagospodarowanie powinno być zgodne z przeznaczeniem. Zagospodarowanie nieruchomości powinno nastąpić w terminie nie dłuższym niż 4 lat, liczone od daty spisania umowy sprzedaży w formie aktu notarialnego.

4. Cena nieruchomości.
Cena wywoławcza nieruchomości wynosi **51.315,00 złotych brutto** (słownie: pięćdziesiąt jeden tysięcy trzysta piętnaście złotych brutto). Sprzedaż zwolniona z opodatkowania VAT wynikającego z art. 43 ust. 1 pkt 10 ustawy z dnia 11 marca 2004 roku o podatku od towarów i usług (tekst jednolity Dz.U. z 2025 roku poz. 775 ze zm.).
Postąpienie wynosić będzie nie mniej niż 1% ceny wywoławczej z zaokrągleniem w górę do pełnych dziesiątek złotych. O wysokości postąpienia decydować będą uczestnicy przetargu.

5. Termin i miejsce przetargu.
Przetarg ustny nieograniczony odbędzie się **w dniu 9.10.2026 r. o godz. 10:00** w siedzibie Urzędu Gminy w Wielgomłynach, I piętro pokój nr 6, 97-525 Wielgomłyny, ulica Rynek 1.
Warunkiem udziału w przetargu jest wpłacenie wadium w pieniądzu w wysokości **7.500,00 złotych** (słownie: siedem tysięcy pięćset złotych) najpóźniej w dniu **6.10.2026 roku**, przelewem na rachunek Urzędu Gminy Wielgomłyny nr 59 8973 0003 0030 0491 2000 0190 otwarty w BSZP O/Wielgomłyny, tak aby środki widoczne były na koncie Urzędu Gminy w Wielgomłynach w dniu 8.10.2026 roku.
Wskazane jest, aby dowód wpłaty wadium zawierał: w przypadku osób fizycznych - imię, nazwisko i adres, w przypadku osób prawnych – pełną nazwę firmy, jej siedzibę. Wpłata wadium nie powoduje naliczenia odsetek od zdeponowanej kwoty.

Szczegółowe informacje o nieruchomości można uzyskać w Urzędzie Gminy w Wielgomłynach, tel. 44 787 10 87 wew. 105.
Z WAŻNYCH PRZYCZYN ORGANIZATOR PRZETARGU ZASTRZEGA SOBIE PRAWO ODSTĄPIENIA OD PRZETARGU ORAZ NIEZATWIERDZENIA WNIOSKU KOMISJI PRZETARGOWEJ.

REKLAMA 0011576130

ARTYKUŁY BHP I PPOŻ.
Łódź, ul. Przędzalniana 14
Tel. (42) 676-20-14, 676-72-54
sklep czynny pn. - pt.: 8.00 - 16.00
www.bhp-ppoz.com biuro@bhp-ppoz.com

OFERUJEMY:
- sprzęt ochrony osobistej
- odzież roboczą i ochronną
- obuwie robocze i ochronne
- rękawice robocze i ochronne
- gaśnice, agregaty p. poż., koce
- armaturę hydrantową (szafki, węże, nasady, prądownice, zawory)

PEŁNE ROZMIARY UBRAŃ I BUTÓW
ubrania, spodnie, fartuchy, kombinezony:
- antyelektrostatyczne, trudnopalne
- kwasoodporne, dla spawacza
WYGODNY PARKING, PRZYMIERZALNIA
- instrukcje bhp i ochrony p. poż.
- znaki ewakuacyjne, bhp i p. poż.
- znaki oraz tablice budowlane, ADR
- znaki energetyczne i informacyjne
- apteczki z wyposażeniem,
- środki czystości, czyściwa, papiery sanitarne

Artykuły wysyłamy również paczkami lub kurierem

POLECAMY GAŚNICE!
- do pojazdów
- do budynków
- do domu
- do firm
- specjalistyczne

Z TYM KUPONEM 5% TANIEJ
MOŻNA PŁACIĆ KARTĄ

AUTOREKLAMA

DROBNE

Nieruchomości

MIESZKANIA - KUPIĘ

Kupię mieszkanie zadłużone, z trudnym lokatorem, komornikiem, udziały. Gotówka, 883-402-202

Motoryzacja

OSOBOWE KUPIĘ

1 - 001 absolutnie autoskup wszystkie, 533-232-606

AUTA uszkodzone - Złomowanie, 604-542-022

AUTOSKUP - każdą markę. Najlepsze ceny!! Zadzwoń i Sprawdź!!!, 503-747-835

ROLNICZE KUPIĘ

1 - 001 skup ciągników i maszyn rolniczych, 533-232-606

Finanse biznes

KREDYTY, POŻYCZKI

0 - 2h. Pożyczka lombardowa, 42-658-86-44

Usługi

BUDOWLANO-REMONTOWE

DEKARSTWO, termozgrzewalna - tanio, solidnie, 667-191-588

OGRODNICZE

CIĘCIE drzew, rębak, karczowanie, Rozbiórki, koparki, podnośnik, 502-061-012, 513-149-330

ZAKŁADANIE trawników, koszenie, hydrosiew, karczowanie działek, 502-061-012, 513-149-330

REKLAMA 0011579273

Prezydent Miasta Sieradza

podaje do publicznej wiadomości, że w siedzibie Urzędu Miasta Sieradza przy Placu Wojewódzkim 1 - oraz w Biuletynie Informacji Publicznej Urzędu Miasta Sieradza pod adresem bip.umsieradz.pl zostały zamieszczone 2 wykazy z dnia 3 września 2026 r. i 1 wykaz z dnia 4 września 2026 r. dotyczące:
- nieruchomości komunalnych przeznaczonych do wydzierżawienia w formie bezprzetargowej,
- nieruchomości komunalnych przeznaczonych do wydzierżawienia w formie bezprzetargowej na rzecz dotychczasowego dzierżawcy,
- dwóch nieruchomości gruntowych niezabudowanych przeznaczonych do sprzedaży w trybie przetargu ustnego nieograniczonego.

REKLAMA 0011579019

OBWIESZCZENIE
STAROSTY ZGIERSKIEGO

z dnia 3 września 2026 r.

w sprawie wszczęcia postępowania administracyjnego, dotyczącego wydania dla Zarządu Powiatu Zgierskiego decyzji o zezwoleniu na realizację inwestycji drogowej pn.: „Budowa drogi powiatowej Nr 5122E – ul. Napoleona w miejscowości Rosanów"

Na podstawie art. 61 § 1 i 4 oraz art. 49 ustawy z dnia 14 czerwca 1960 r. – Kodeks postępowania administracyjnego (tekst jednolity Dz.U. z 2025 r., poz. 1691) oraz art. 11d ust. 5 i 6 ustawy z dnia 10 kwietnia 2003 r. o szczególnych zasadach przygotowania i realizacji inwestycji w zakresie dróg publicznych (tekst jednolity Dz.U. z 2024 r., poz. 311), zawiadamiam, że: **w dniu 22 czerwca 2026 r., Zarząd Powiatu Zgierskiego wniósł o wydanie decyzji o zezwoleniu na realizację inwestycji drogowej, pn.: „Budowa drogi powiatowej Nr 5122E – ul. Napoleona w miejscowości Rosanów", obejmującego swym zakresem budowę drogi powiatowej na odcinku o długości 1384 m, budowę skrzyżowania z droga powiatową Nr 5144E – ul. Główną, ul. Leona, budowę drogi dla pieszych, zjazdów zwykłych i pobocza, budowę odwodnienia drogi (rowu odwadniającego i kanalizacji deszczowej) i kanału technologicznego wzdłuż projektowanej drogi, a także rozbiórkę istniejących ogrodzeń oraz wycinkę drzew i krzewów będących w kolizji planowaną inwestycją, do realizacji na terenie działek o nr ew.:**
- **266/8, 272, 275/2, 276/3, 277/3 i 355 w obrębie Ciosny, gmina Zgierz,**
- **155/1, 158/1, 158/2, 159/1, 160, 161, 162, 163, 164, 165, 166, 167, 168, 169, 170, 171, 182/1, 183/1, 318/4, 318/5, 322/1, 322/6, 323/4, 324 i 332/1 w obrębie Rosanów, gmina Zgierz.**

W związku z powyższym informuję, że strony mogą zapoznać się z aktami sprawy w siedzibie Starostwa Powiatowego w Zgierzu przy ul. Sadowej 6A, w Wydziale Architektury i Budownictwa, wyłącznie po umówieniu wizyty z pracownikiem prowadzącym sprawę, dzwoniąc pod numer telefonu 42 28 88 209 lub 42 28 88 202 albo pisząc na adres e-mail: architektura@powiat.zgierz.pl.
Zgodnie z art. 49 ustawy Kodeks postępowania administracyjnego, zawiadomienie poprzez obwieszczenie uważa się za dokonane po upływie 14 dni od dnia publicznego ogłoszenia.

REKLAMA 0011575414

SPÓŁDZIELNIA MIESZKANIOWA „ZARZEW" W ŁODZI,

ogłasza na dzień 16.09.2026 r. w siedzibie Spółdzielni przy ul. Gustawa Morcinka 1 przetarg nieograniczony dla osób fizycznych na ustanowienie odrębnej własności nw. lokali (podst. prawna Ustawa o spółdzielniach mieszkaniowych z dn. 15.12.2000 r. z późn. zm.):

1. Łódź, ul. Grota-Roweckiego 16 m. 38, bl. 82 - 2 pokoje + kuchnia, IV piętro, pow. użytk. 36,74 m² (bud. niski). Cena wywoławcza 241 000,00 zł.
2. Łódź, ul. Grota-Roweckiego 8 m. 58, bl. 86 - 2 pokoje + kuchnia, IV piętro, pow. użytk. 36,74 m² (bud. niski). Cena wywoławcza 231 000,00 zł.
3. Łódź, ul. Karla Dedeciusa 4 m. 12, bl. 70 - 2 pokoje + kuchnia, II piętro, pow. użytk. 36,24 m² (bud. niski). Cena wywoławcza 242 000,00 zł.
4. Łódź, ul. Przędzalniana 141/147 m. 132a, bl. 8 - 2 pokoje + kuchnia, XI piętro, pow. użytk. 41,83 m² (bud. wysoki). Cena wywoławcza 242 000,00 zł.
5. Łódź, ul. Ozorkowska 25/27 m. 36, bl.17 – 1 pokój + kuchnia, IV piętro, pow. użytk. 37,38 m² (bud. wysoki). Cena wywoławcza 234 000,00 zł.
6. Łódź, ul. Gustawa Morcinka 6 m. 133, bl. 100 - 2 pokoje + kuchnia, IV piętro, pow. użytk. 38,16 m² (bud. wysoki). Cena wywoławcza 233 500,00 zł.

O godz. 10.00 nastąpi licytacja ww. lokali mieszkalnych.
Warunkiem przystąpienia do przetargu jest wpłacenie wadium w wysokości 10% wartości mieszkania na konto Spółdzielni nr **55 1020 3378 0000 1302 0010 8498** III Oddział PKO Łódź na dwa dni przed rozpoczęciem licytacji.
Wadium przepada na rzecz Spółdzielni, jeżeli wygrywający przetarg w terminie 30 dni od dnia odbycia licytacji nie wniesie deklarowanej w przetargu kwoty.
Koszt ogłoszenia prasowego ponosi osoba wygrywająca przetarg.
Regulamin przetargu jest dostępny w pokoju nr 14 (tel. 42 251 75 51/52) oraz na stronie internetowej www.zarzew.pl.
Skutki niezapoznania się ze stanem technicznym lokalu obciążają przystępujących do przetargu. Obowiązek płacenia czynszu za wylicytowany lokal powstaje z dniem 17.09.2026 r.
Zarząd zastrzega sobie prawo odstąpienia od przetargu bez podania przyczyny.

Lokale w pkt 1, 2, 3, 6 do obejrzenia udostępni Administracja Osiedla „Zarzew" przy ul. Grota-Roweckiego 4, tel. 42 251 75 73, a lokal pkt 4, 5 do obejrzenia udostępni Administracja Osiedla „Łęczycka-Przędzalniana" przy ul. Ozorkowskiej 2/6 tel. 42 251 75 76.

Zarząd SM „Zarzew"

REKLAMA 0011578010

SPÓŁDZIELNIA MIESZKANIOWA
im. STEFANA BATOREGO w ŁODZI

Ogłasza III ustny przetarg dla pełnoletnich osób fizycznych na ustanowienie odrębnej własności dla niżej wymienionego lokalu mieszkalnego:
- Nr 33B przy ul. Bartoka 53 bl. 452 w Łodzi o pow. użytk. 26,40 m² (1 pokój + kuchnia + łazienka z ubikacją) XI piętro.
Wkład budowlany wynosi 155.000,00 zł (sto pięćdziesiąt pięć tysięcy zł)
Zgodnie ze świadectwem charakterystyki energetycznej budynku podajemy wskaźniki rocznego zapotrzebowania na:
EU = 84,39 kWh/ (m² rok)
EK = 129,66 kWh/ (m² rok)
EP = 69,32 kWh / (m² rok)
E_{CO2} = 0,0459 t CO_2 / (m² rok)
U_{OZE} = 0,00 %
Warunkiem przystąpienia do przetargu jest wpłacenie wadium w Agencji „Monetia" mieszczącej się w siedzibie Spółdzielni lub na konto Banku Pocztowego:
36 1320 1449 2660 4530 2000 0001 w wysokości 10% wartości lokalu:
- Nr 33B przy ul. Bartoka 53 bl. 452 tj. 15.500,00 zł (piętnaście tysięcy pięćset zł) do dnia **22.09.2026 r. do godz. 12⁰⁰.**
Przetarg ustny odbędzie się w dniu 23.09.2026 r. o godz. 13⁰⁰ w siedzibie Spółdzielni przy ulicy Bartoka 67 w Łodzi – pokój 116 (sekretariat).
Postąpienie w licytacji wynosi 1.000 zł (jeden tysiąc zł)
Ww. lokal można obejrzeć w dniach od 8.09.2026 r. do 21.09.2026 r. w godzinach 9⁰⁰-14⁰⁰ (klucze do ww. lokali znajdują się w biurze Spółdzielni – p. 10).
Bliższych informacji można uzyskać w siedzibie Spółdzielni, pokój nr 10, lub telefonicznie pod numerem 42 214 43 52, 42 214 43 53, 42 214 43 54 oraz zapoznać się z regulaminem przetargu.
Wadium nie podlega zwrotowi w przypadku, gdy wygrywający uczestnik licytacji nie wniesie w ciągu 30 dni wylicytowanej kwoty.
Spółdzielnia Mieszkaniowa im. St. Batorego zastrzega sobie prawo odstąpienia od przetargu bez podania przyczyny.

Zarząd Spółdzielni

eprasa.pl 162575c499

REKLAMA 0011578897

SPÓŁDZIELNIA MIESZKANIOWA „ZAGRODNIKI”
94-041 ŁÓDŹ, ul. Marusarzówny 2

Zaprasza do składania ofert na wykonanie nw. prac w zasobach Spółdzielni w 2027 roku.

Spółdzielnia Mieszkaniowa „Zagrodniki” z siedzibą w Łodzi przy ul. H. Marusarzówny 2, 94-041 Łódź ogłasza **przetarg nieograniczony na wymianę wodomierzy obejmującą dostawę i montaż fabrycznie nowych wodomierzy w ilości około 9000 szt. z modułem radiowym** w lokalach mieszkalnych i użytkowych wraz z pełnym dostępem do systemu odczytowego ww. urządzeń. Planowany termin realizacji od 05.2027 r.

Oferty winny zawierać:
- Zaświadczenie o działalności gospodarczej,
- Zaświadczenie z ZUS i Urzędu Skarbowego o niezaleganiu z opłatami,
- Polisa Ubezpieczenia odpowiedzialności cywilnej z tytułu prowadzenia działalności gospodarczej,
- Kserokopie zaświadczeń kwalifikacyjnych,
- Referencje z prac wykonywanych w ciągu ostatnich 3 lat w budynkach wielorodzinnych i informację o wartości tych prac (mile widziane),
- Informację o udzielanej gwarancji.

Prosimy o kontakt mailowy: techniczny@smzagrodniki.pl w celu otrzymania dodatkowych informacji w zakresie rodzaju robót, dla których będą składane oferty.

Oferty należy składać w sekretariacie Spółdzielni do dnia 30.09.2026 r. Wykonawcy, których oferty zostaną przyjęte, będą powiadomieni i zaproszeni do negocjacji. Spółdzielnia zastrzega sobie prawo swobodnego wyboru ofert oraz odstąpienia od wyboru bez podania przyczyn.

REKLAMA 0011578433

Robotnicza Spółdzielnia Mieszkaniowa „Bawełna”
z siedzibą w Łodzi przy ul. Przybyszewskiego 163
numer KRS 0000032002

ogłasza przetarg nieograniczony

na ustanowienie i przeniesienie prawa odrębnej własności lokalu położonego w Łodzi przy ulicy: **Bolesława Szczodrego 5** m. **15** o pow. 34,60 m², II piętro, 1 pokój + kuchnia, którego cena wynosi **247.508,00 zł.**

Przetarg odbędzie się w dniu **22.09.2026 r.** w siedzibie Spółdzielni przy ul. Przybyszewskiego 163 o godz. 14.00

Oferty pisemne należy składać w terminie do dnia 17.09.2026 r. w Spółdzielni, ul. Przybyszewskiego 163, w godz. 8.00 – 15.00.

Spółdzielnia ma prawo unieważnienia przetargu bez podania przyczyny na każdym etapie, bez prawa dochodzenia jakichkolwiek roszczeń przez uczestników.

Szczegółowe warunki przetargu określa Regulamin dostępny w siedzibie Spółdzielni oraz na stronie internetowej www.rsmbawelna.pl.

Informacje o przetargu można uzyskać w siedzibie Spółdzielni, pok. nr 8, 9 lub telefonicznie 42 641 63 33 wew. 10, 28.

REKLAMA 0011578906

BURMISTRZ MIASTA OZORKOWA
podaje do publicznej wiadomości,

że w siedzibie Urzędu Miejskiego w Ozorkowie przy ul. Wigury 1 – na tablicy ogłoszeń na I piętrze oraz na stronach internetowych Urzędu Miejskiego w Ozorkowie, zamieszczony został wykaz z dnia 3 września 2026 r. nieruchomości gruntowej będącej we współużytkowaniu wieczystym Gminy Miasta Ozorków, której udziały w prawie użytkowania wieczystego są przeznaczone do sprzedaży w drodze bezprzetargowej na rzecz dotychczasowych dzierżawców, położonej w Ozorkowie przy ul. Północnej 3.

REKLAMA 0011578596

Burmistrz Strykowa
informuje,

że na tablicy ogłoszeń w siedzibie Urzędu Miejskiego w Strykowie przy ul. Kościuszki 27 od dnia 8.09.2026 r. do dnia 29.09.2026 r. wywieszony będzie wykaz nieruchomości położonych w obrębie ewidencyjnym Nowostawy Górne, przeznaczonych do sprzedaży w drodze przetargu. Ponadto wykaz zamieszczono na stronie internetowej i w Biuletynie Informacji Publicznej Urzędu Miejskiego w Strykowie.

REKLAMA 0011578946

Spółdzielnia Mieszkaniowa „TEOFILÓW”
z siedzibą w Łodzi przy ul. Wici 1

ogłasza konkurs ofert
na wykonanie malowania klatek schodowych wraz z robotami towarzyszącymi w następujących budynkach:
- **nr 81 przy ul. Plantowej 13,**
- **nr 81 A przy ul. Plantowej 13 A,**
- **nr 328 przy ul. Lnianej 2.**

Oferty należy sporządzić wg odrębnych Specyfikacji, które są do pobrania w siedzibie Spółdzielni w Łodzi przy ul. Wici 1 pokój 14 lub elektronicznie e-mail: techniczny@smteofilow.com.pl

Dopuszcza się składanie ofert częściowych – na jeden czy kilka budynków. Oferty na każdy budynek procedowane będą jako osobne postępowanie konkursowe.

Oferty wyłącznie w zamkniętych kopertach z oznaczeniem przedmiotu konkursu należy składać osobiście lub listownie w siedzibie Spółdzielni do dnia 22.09.2026 r. do godz. 13.00.

Wadium wynosi:
- **na bloki nr 81 i nr 81 A – po 20 000,00 zł,**
- **na blok nr 328 – 40 000,00 zł.**

Wszelkich informacji udziela Dział Techniczny Spółdzielni tel. 42 613 08 17.
Spółdzielnia zastrzega sobie prawo swobodnego wyboru ofert oraz odstąpienia od konkursu, bądź jego zamknięcie bez wybrania którejkolwiek oferty, bez podania przyczyn.

REKLAMA 0011579353

OBWIESZCZENIE
STAROSTY SIERADZKIEGO

Na podstawie art. 11f ust. 3 ustawy z dnia 10 kwietnia 2003 r. o szczególnych zasadach przygotowania i realizacji inwestycji w zakresie dróg publicznych (t.j. Dz. U. z 2024 r. poz. 311) zawiadamiam, że na wniosek złożony przez zarządcę drogi - Zarządu Powiatu Sieradzkiego zs. ul. Plac Wojewódzki 3, 98-200 Sieradz z dnia 14 maja 2026 roku, została wydana decyzja Starosty Sieradzkiego Nr 6/Su/2026 z dnia 4 września 2026 roku o zezwoleniu na realizację inwestycji drogowej pn. „Rozbudowa i przebudowa drogi powiatowej nr 1743E na odcinku Rzechta-Stawiszcze”.

Decyzja zawiera w szczególności:
- Wykaz działek położonych w całości lub częściowo w liniach rozgraniczających teren inwestycji, dla których nie przewiduje się podziału:
  obręb geodezyjny nr 28 Podłężyce-Rzechta, działki nr ewid: 112/2, 101
  obręb geodezyjny nr 30 Rzechta działka nr ewid: 626/1, 625/2, 628, 626/2,625/1, 45/1, 46/1, 68/4,
  obręb geodezyjny nr 32 Stawiszcze działka nr ewid: 234/2, 193, 237, 234/1, 247/1, 246/9
  Wykaz działek w części położonych w liniach rozgraniczających, planowanych do podziału i przejęcia na rzecz Powiatu Sieradzkiego:
  obręb geodezyjny nr 28 Podłężyce-Rzechta, działki nr ewid: 100/9, 102/4
  obręb geodezyjny nr 30 Rzechta, działki nr ewid: 182/1, 182/9, 3/1, 3/2, 3/3, 4/1, 5, 6, 7, 8/1, 8/2, 9, 10, 11, 12, 13, 14, 15, 16, 162, 173, 618, 619, 620, 621, 622, 20/2, 21/1, 21/2, 22, 23, 24, 25/1, 25/3, 27/3, 28, 29, 30, 239, 241, 242, 243, 244, 247/2, 248/1, 248/2, 249/1, 249/2, 250, 251, 350/1, 253, 254, 255, 68/5
  obręb geodezyjny nr 32 Stawiszcze, działki nr ewid: 246/10, 249/1
  w tym:
  a) działki po podziale geodezyjnym, przeznaczone pod realizację inwestycji drogowej, planowane do przejęcia na rzecz Powiatu Sieradzkiego:
     obręb geodezyjny nr 28 Podłężyce-Rzechta, działki nr ewid: 100/12, 102/26
     obręb geodezyjny nr 30 Rzechta, działki nr ewid: 182/13, 182/11, 162/1, 3/4, 3/6, 3/8, 4/2, 5/1, 6/1, 7/1, 8/3, 8/5, 9/1, 10/1, 11/1, 12/1, 13/1, 14/1, 15/1, 16/1, 173/1, 618/1, 619/1, 620/1, 621/1, 622/1, 20/3, 21/3, 21/5, 22/1, 23/1, 24/1, 25/4, 25/6, 27/6, 28/1, 29/1, 30/1, 239/1, 241/1, 242/1, 243/1, 244/1, 247/3, 248/3, 248/5, 249/3, 249/5, 250/1, 251/1, 350/2, 253/1, 254/1, 255/1, 68/6,
     obręb geodezyjny nr 32 Stawiszcze, działki nr ewid: 246/11, 249/4
  b) działki po podziale geodezyjnym, pozostające w posiadaniu dotychczasowych właścicieli:
     obręb geodezyjny nr 28 Podłężyce-Rzechta, działki nr ewid: 100/13, 102/27
     obręb geodezyjny nr 30 Rzechta, działki nr ewid: 182/14, 182/12, 162/2, 3/5, 3/7, 3/9, 4/3, 5/2, 6/2, 7/2, 8/4, 8/6, 9/2, 10/2, 11/2, 12/2, 13/2, 14/2, 15/2, 16/2, 173/2, 618/2, 619/2, 620/2, 621/2, 622/2, 20/4, 21/4, 21/6, 22/2, 23/2, 24/2, 25/5, 25/7, 27/7, 28/2, 29/2, 30/2, 239/2, 241/2, 242/2, 243/2, 244/2, 247/4, 248/4, 248/6, 249/4, 249/6, 250/2, 251/2, 350/3, 253/2, 254/2, 255/2, 68/7
     obręb geodezyjny nr 32 Stawiszcze, działki nr ewid: 246/12, 249/5

Wykaz działek położonych poza liniami rozgraniczającymi, z których korzystanie będzie ograniczone: **obręb geodezyjny nr 32 Stawiszcze, działka nr ewid. 235/1** w związku z ustaleniem obowiązku przebudowy urządzenia wodnego – przepustu drogowego pod drogą na rowie melioracyjnym, ograniczeniem sposobu korzystania z części nieruchomości oraz zezwoleniem inwestorowi na wykonanie ww. robót
- Zatwierdzenie projektu zagospodarowania terenu wraz z projektem architektoniczno-budowlanym i udzielenie zezwolenia na realizację inwestycji drogowej,
- Zatwierdzenie podziału geodezyjnego ww. nieruchomości,
- Określenie terminu wydania nieruchomości przeznaczonych pod pas drogowy.
- Wymagania dotyczące powiązania drogi z innymi drogami publicznymi.
- Określenie linii rozgraniczających teren inwestycji.
- Warunki wynikające z potrzeb ochrony środowiska, ochrony zabytków i dóbr kultury współczesnej oraz wynikające z potrzeb obronności państwa.
- Wymagania dotyczące ochrony uzasadnionych interesów osób trzecich.

Przedmiotowa decyzja wraz z zatwierdzonym projektem zagospodarowania terenu oraz projektem architektoniczno-budowlanym i mapami podziału geodezyjnego nieruchomości znajduje się w Wydziale Architektury i Budownictwa Starostwa Powiatowego w Sieradzu, Plac Wojewódzki 3, 98-200 Sieradz. Osoby zainteresowane mogą zapoznać się z wydaną decyzją, zatwierdzonym projektem podziału geodezyjnego, zatwierdzonym projektem zagospodarowania terenu wraz z projektem architektoniczno-budowlanym oraz aktami sprawy od poniedziałku do piątku w godzinach 7^{30} – 15^{30}.

Obwieszczenie niniejsze uważam za dokonane po upływie czternastu dni od daty publicznego ogłoszenia.

REKLAMA 0011578459

OGŁOSZENIE WÓJTA GMINY ZGIERZ
o rozpoczęciu konsultacji społecznych dotyczących projektu planu ogólnego gminy Zgierz

Na podstawie art. 13i ust. 3 pkt 8 w nawiązaniu do art. 8h ust. 1 ustawy z dnia 27 marca 2003 r. o planowaniu i zagospodarowaniu przestrzennym (Dz. U. z 2026 r. poz. 538 ze zm.) oraz art. 39 ust. 1, art. 46 ust. 1 pkt 1, art. 54 ust. 2 i ust. 3 ustawy z dnia 3 października 2008 r. o udostępnianiu informacji o środowisku i jego ochronie, udziale społeczeństwa w ochronie środowiska oraz o ocenach oddziaływania na środowisko (Dz. U. z 2026 r. poz. 670 ze zm.) oraz w związku z Uchwałą Nr LXXVIII/814/24 z dnia 26 marca 2024 roku w sprawie przystąpienia do sporządzenia planu ogólnego gminy Zgierz wraz z prognozą oddziaływania na środowisko w ramach strategicznej oceny oddziaływania na środowisko

ogłaszam
rozpoczęcie konsultacji społecznych dotyczących projektu planu ogólnego gminy Zgierz wraz z prognozą oddziaływania na środowisko.

Konsultacje społeczne będą prowadzone w terminie od 8 września 2026 r. do 6 października 2026 r. i zgodnie z art. 8i ustawy o planowaniu i zagospodarowaniu przestrzennym w miejscach przystosowanych do potrzeb osób ze szczególnymi potrzebami oraz obejmą:
1. **zbieranie uwag** – prowadzone w nieprzekraczalnym terminie od 8 września 2026 r. do 6 października 2026 r.,
2. **spotkanie otwarte**, z udziałem autorów projektu planu, poprzedzone prezentacją projektu planu ogólnego, które odbędzie się w dniu **26.09.2026 r**. (sobota) od godziny 11:00 do godziny 12:30 w Szkole Podstawowej im. Króla Stefana Batorego w Szczawinie, ul. Kościelna 21, Szczawin, 95-002 Smardzew,
3. **dyżur projektanta,** z udziałem autorów projektu planu, podczas których będzie możliwość zapoznania się z projektem planu ogólnego oraz zadawania pytań, odbędzie się w dniu **26.09.2026 r.** (sobota) w godzinach od 12:30 – 16:00 w Szkole Podstawowej im. Króla Stefana Batorego w Szczawinie, ul. Kościelna 21, Szczawin, 95-002 Smardzew,
4. **punkty konsultacyjne,** podczas których będzie możliwość zapoznania się z projektem planu ogólnego, prowadzone będą w Urzędzie Gminy Zgierz (Biuro Obsługi Klienta, bud. A), ul. Łęczycka 4, 95-100 Zgierz, w dniach:
   - **11.09.2026 r.** (piątek) w godzinach od 16:00 – 18:00,
   - **18.09.2026 r.** (piątek) w godzinach od 16:00 – 18:00,
5. **geoankietę** – prowadzoną w formie elektronicznej w nieprzekraczalnym terminie od 8 września 2026 r. do 6 października 2026 r.; link do geoankiety udostępniony jest na stronie internetowej BIP Urzędu Gminy Zgierz – w zakładce: „Plan Ogólny Gminy Zgierz”: https://bip.gminazgierz.pl/m,1875,plan-ogolny-gminy-zgierz.html

Z projektem planu ogólnego i uzasadnieniem wraz z prognozą oddziaływania na środowisko można zapoznać się w Urzędzie Gminy Zgierz, ul. Łęczycka 4, 95-100 Zgierz w godzinach pracy urzędu w Referacie Urbanistyki (bud B, parter, pok. 3) oraz na stronie internetowej BIP Urzędu Gminy Zgierz – w zakładce: „Plan Ogólny Gminy Zgierz”: https://bip.gminazgierz.pl/m,1875,plan-ogolny-gminy-zgierz.html.

Zgodnie z art. 8g. ust. 1 ustawy z dnia 27 marca 2003 r. o planowaniu i zagospodarowaniu przestrzennym, uwagi do projektu planu składa się na piśmie utrwalonym w formie papierowej, na adres: Urząd Gminy Zgierz, ul. Łęczycka 4, 95-100 Zgierz lub elektronicznej, w tym za pomocą środków komunikacji elektronicznej, w szczególności poczty elektronicznej na adres: **ug@gminazgierz.pl**, adres elektronicznej skrzynki podawczej **ePUAP: /UGZgierz/skrytka** lub adres do E-doręczeń: **AE:PL-77158-92999-EUDRE-35** w nieprzekraczalnym terminie do dnia 6 października 2026 r.

Uwagi wnosi się wyłącznie na formularzu pisma dotyczącym aktu planowania przestrzennego, określonym w rozporządzeniu Ministra Rozwoju i Technologii z dnia 13 listopada 2023 r. w sprawie wzoru formularza pisma dotyczącego aktu planowania przestrzennego (Dz. U. z 2023 r., poz. 2509). Formularz dostępny jest na stronie: https://www.gov.pl/web/rozwoj-technologia/formularz-pisma-dotyczacego-aktu-planowania-przestrzennego oraz na stronie internetowej BIP Urzędu Gminy Zgierz – w zakładce: „Plan Ogólny Gminy Zgierz”: https://bip.gminazgierz.pl/m,1875,plan-ogolny-gminy-zgierz.html, oraz w siedzibie Urzędu Gminy Zgierz, ul. Łęczycka 4, 95-100 Zgierz.

Zgodnie z art. 8g ust. 2 ustawy o planowaniu i zagospodarowaniu przestrzennym składający uwagę podaje swoje imię i nazwisko albo nazwę oraz adres zamieszkania albo siedziby oraz adres poczty elektronicznej, o ile taki posiada, a także wskazuje czy jest właścicielem lub użytkownikiem wieczystym nieruchomości objętej uwagą oraz może podać dodatkowe dane do kontaktu takie jak adres do korespondencji lub numer telefonu.

Jednocześnie informuję, że zgodnie z art. 39 ust. 1 pkt 2 - 5 w związku z art. 46 pkt 1 oraz art. 54 ust. 2 ustawy z dnia 3 października 2008 r. o udostępnieniu informacji o środowisku i jego ochronie, udziale społeczeństwa w ochronie środowiska oraz ocenach oddziaływania na środowisko (Dz. U. z 2026 r. poz. 670 ze zm.) zainteresowani udziałem w postępowaniu w sprawie strategicznej oceny oddziaływania projektu planu ogólnego na środowisko mogą składać do ww. dokumentacji uwagi i wnioski, które mogą być wnoszone: w formie pisemnej do Wójta Gminy Zgierz, ustnie do protokołu, za pomocą środków komunikacji elektronicznej bez konieczności opatrywania ich kwalifikowanym podpisem, na adres mailowy ug@gminazgierz.pl w nieprzekraczalnym terminie do 6 października 2026 r.

Przedłożone uwagi podlegają rozpatrzeniu przez Wójta Gminy Zgierz.

Uwagi wniesione po upływie wyznaczonego terminu pozostaną bez rozpatrzenia.

Wójt Gminy Zgierz
Wioleta Głowacka

Administratorem Twoich danych osobowych jest Gmina Zgierz reprezentowana przez Wójta Gminy Zgierz (ul. Łęczycka 4, 95-100 Zgierz, ug@gminazgierz.pl). Kontakt z IOD jest możliwy pod adresem e-mail: iod@gminazgierz.pl. Twoje dane będą przetwarzane w celu przeprowadzenia konsultacji społecznych i sporządzenia planu ogólnego. Podstawą prawną jest niezbędność do wypełnienia obowiązku prawnego i realizacji zadania w interesie publicznym (art. 6 ust. 1 lit. c i e RODO) w zw. z ustawą z dnia 27 marca 2003 r. o planowaniu i zagospodarowaniu przestrzennym (m.in. art. 8a i 8b). Podanie danych (imienia i nazwiska/nazwy oraz adresu) jest wymogiem ustawowym. Konsekwencją ich niepodania jest pozostawienie uwagi/wniosku bez rozpoznania. Podmioty uprawnione na podstawie przepisów prawa oraz podmioty przetwarzające wspierające Administratora (np. dostawcy systemów IT, zewnętrzni wykonawcy/urbaniści). Dane będą przechowywane wieczyście – dokumentacja planistyczna stanowi materiał archiwalny kategorii A (zgodnie z instrukcją kancelaryjną i przepisami o narodowym zasobie archiwalnym). Przysługuje Ci prawo dostępu do danych (z zastrzeżeniem art. 8a ust. 1 u.p.z.p.), ich sprostowania, ograniczenia przetwarzania (z zastrzeżeniem art. 8a ust. 2 u.p.z.p.), wniesienia sprzeciwu wobec przetwarzania oraz skargi do Prezesa UODO.

eprasa.pl 162575c499

PIŁKA NOŻNA

ŁKS trzeci w I lidze - teraz nie dać się wpuścić w Puszczę

W weekend łodzianie zmierzą się w Niepołomicach z Puszczą, a Unię czeka pojedynek z liderem I ligi. Rezerwy ŁKS po raz drugi z rzędu górą w III lidze. Historyczna wygrana Orkana Buczek w IV lidze z PGE GiEK GKS Bełchatów i to aż 4:1

Dariusz Piekarczyk

Mamy za sobą większość meczów siódmej kolejki I ligi. ŁKS Łódź zremisował na wyjeździe ze spadkowiczem z elity Arką Gdynia 1:1 (0:0). Unia Skierniewice zmierzyła się w poniedziałkowy wieczór, w Chorzowie, z Ruchem Chorzów. Wynik pojedynku, wraz za ktualna tabelą, podamy w jutrzejszym „Dzienniku Łódzkim".

FOT. ARTUR KRASZEWSKI

Ełkaesiak Koki Hinokio wystąpił w tym sezonie siedmiu meczach ŁKS

I LIGA

Wyniki rozegranych meczów siódmej kolejki : Arka Gdynia - ŁKS Łódź 1:1 (0:0), Stal Rzeszów - Polonia Warszawa 2:1 (2:0), Stal Mielec - Odra Opole 1:1 (0:1), Pogoń Grodzisk Mazowiecki - Warta Poznań 1:0 (0:0), Miedź Legnica - Chrobry Głogów 1:1 (0:0), Bruk-Bet Termalika Nieciecza - Lechia Gdańsk 2:1 (0:0), Pogoń Siedlce - Puszcza Niepołomice - mecz odwołany z powodu awarii oświetlenia na stadionie. Polonia Bytom - Podbeskidzie Bielsko-Biała 0:0. W poniedziałek (7 września) Ruch Chorzów zmierzył się z Unią Skierniewice . Mecz zakończył się po zamknięciu tego wydania „Dziennika Łódzkiego". Wynik podamy jutro.

Ósma kolejka. Piątek (11 września): Polonia Warszawa - Polonia Bytom (godzina 18), Puszcza Niepołomice - ŁKS Łódź (20.45). **Niedziela (13 sierpnia):** Lechia Gdańsk - Miedź Legnica (14.30), Odra Opole - Stal Rzeszów (17), Unia Skierniewice - Pogoń Grodzisk Mazowiecki (12).

1. Pogoń Grodzisk Mazowiecki	7	15	11-5
2. Miedź Legnia	7	14	11-4
3. ŁKS Łódź	7	12	11-6
4. Chrobry Głogów	7	11	11-6
5. Arka Gdynia	7	11	10-6
6. Polonia Warszawa	7	10	11-10
7. Bruk-Bet Termalika Nieciecza	7	10	11-11
8. Warta Poznań	7	9	11-11
9. Odra Opole	7	9	7-7
10. Stal Mielec	7	9	12-14
11. Pogoń Siedlce	6	8	7-6
12. Stal Rzeszów	7	8	6-13
13. Polonia Bytom	7	7	12-15
14. Ruch Chorzów	6	7	3-7
15. Lechia Gdańsk	7	7	8-13
16. Podbeskidzie Bielsko-Biała	7	6	8-10
17. Puszcza Niepołomice	6	6	5-7
18. Unia Skierniewice	6	6	5-9

III LIGA (GRUPA 1.)

W niedzielę dokończono siódmą kolejkę grupy pierwszej. Niespodziewanie przegrał na boisku Łodzianki Widzew II Łódź. Podopieczni trenera Pawła Ściebury ulegli Wiśle II Płock 0:2 (0:0).

Mławianka Mława - ŁKS II Łódź 0:2 (0:1). 0:1 - Fabian Olejniczak (44), 0:2 - Wiktor Czerwiński (51). W 87 minucie czerwoną kartką (druga żółta) upomniany zostal Wiktor Rzemyszkiewicz z ŁKS II. To druga z rzędu ligowa wygrana łodzian.

Widzew II Łódź - Wisła II Płock 0:2 (0:0). 0:1 - Szymon Leśniewski (76), 0:2 - Adrian Bielka (90+2)

Pozostałe wyniki siódmej kolejki: Mazovia Mińsk Mazowiecki - Olimpia Zambr ów 5:0 (2:0), Warta Sieradz - Olimpia Elbląg 4:1 (2:1), Pelikan Łowicz - Świt Nowy Dwór Mazowiecki 4:1 (2:0), KTS Weszło Warszawa - Ząbkovia Ząbki 2:0 (0:0), Lechia Tomaszów Mazowiecki - KS CK Troszyn 0:2 (0:1), ŁKS Łomża - Jagiellonia II Białystok 1:2 (1:1), Wigry Suwałki - Polonia Lidzbark Warmiński 1:2 (1:1)!

1. KTS Weszło Warszawa	7	19	19-5
2. Mazovia Mińsk Mazowiecki	7	14	20-11
3. Wisła II Płock	7	14	16-11
4. Widzew II Łódź	7	13	15-8
5. Pelikan Łowicz	7	13	12-10
6. Wigry Suwałki	7	12	9-6
7. Jagiellonia II Białystok	7	12	12-11
8. Świt Nowy Dwór Mazowiecki	7	11	10-8
9. Lechia Tomaszów Mazowiecki	7	10	15-14
10. Warta Sieradz	7	10	13-12
11. Ząbkovia Ząbki	7	10	10-12
12. Olimpia Zambrów	7	9	16-20
13. Olimpia Elbląg	7	7	11-16
14. ŁKS II Łódź	7	6	10-14
15. Polonia Lidzbark Warmiński	7	5	12-17
16. KS CK Troszyn	7	5	9-18
17. Mławianka Mława	7	4	8-17
18. ŁKS Łomża	7	2	9-16

IV LIGA

W niedzielnym meczu, kończącym szóstą kolejkę GKS Orkan Buczek pokonał na swoim boisku spadkowicza z III ligi PGE GiEK GKS Bełchatów 4:1 (2:1). Wszystko wskazuje, że w Bełchatowie dojdzie do zmainy trenera. Obecnie za wyniki drużyny odpowiada Robert Rogan.

GKS Orkan Buczek - PGE GiEK GKS Bełchatów 4:1 (2:1). 1:0 - Michał Lewandowski (12), 1:1 - Szymon Sarnik (19), 2:1 - Kamil Mizera (20), 3:1 - Filip Staniucha (63), 4:1 - Filip Staniucha (73).

PIŁKA NOŻNA

Klasa Okręgowa: Omega Kleszczów i Stal Niewiadów z kompletem

Dariusz Piekarczyk

Zespoły rywalizujące o punkty w czterech grupach Klasy Okręgowej rozegrały w miniony weekend piątą kolejkę.

W lidze mamy jedynie dwa zespoły z kompetem punktów. To spadkowicze z IV ligi, czyli Omega Kleszczów oraz Stal Niewiadów. Ten pierwszy zespół wygrał rezerwami trzecioligowej Lechii Tomaszów Mazowiecki aż 5:0. Ten drugi (trener Mateusz Opatczyk) pokonał GUKS Gorzkowice 5:1. Przypominamy, że bezpośredni awans do IV ligi wywalczą mistrzowie czterech grup. Wicemistrzowie dostaną szansę na promocję w barażach. Do Klasy A spadają natomiast zespoły, które uplasują się na trzech ostatnich mejscach.

KLASA OKRĘGOWA

Grupa I. Piąta kolejka: Teofilek Łódź - Łódzka Akademia Futbolu 0:3, KAS Konstantynów - AKS SMS II Łódź 3:0, PTC Pabianice - PSV Łódź 3:2, Bzura Ozorków - Iskra Dobroń 2:3, Rosa Rosanów - Ksawerów 0:3, Termy Poddębice - Zawisza Rzgów 1:1, MKP-Boruta II Zgierz - Włókniarz Zgierz 2:2. Pauza: LKS Różyca.

1. GKS Ksawerów	5	13	21-3
2. PTC Pabianice	5	13	20-4
3. Łódzka Akademia Futbolu	5	10	14-4
4. LKS Różyca	4	10	10-6
5. Iskra Dobroń	5	8	12-15
6. KAS Konstantynów	4	7	7-5
7. Zawisza Rzgów	5	6	11-9
8. Włókniarz Zgierz	5	5	10-11
9. Termy Poddębice	5	5	9-10
10. PSV Łódź	5	4	8-11
11. Rosa Rosanów	4	4	3-9
12. AKS SMS II Łódź	3	4	7-22
13. Teofilek Łódź	4	3	9-12
14. MKP-Boruta II Zgierz	4	2	5-10
15. Bzura Ozorków	5	1	11-26

Grupa II. Piąta kolejka : Szczerbiec Wolbórz - GKS II Bełchatów 1:0, Piast Gmina Lgota Wielka - MGKS Drzewica 0:4, Omega Kleszczów - Lechia II Tomaszów Mazowiecki 5:0, Włókniarz Zelów - Polonia Gorzędów 1:1, Wolanka Wola Krzysztoporska - Skalnik Sulejów 1:1, Świt Kamieńsk - ESPN Bełchatów 4:0, Stal Niewiadów - GUKS Gorzkowice 5:1, Włókniarz Moszczenica - Ceramika II Opoczno 4:0.

1. Omega Kleszczów	5	15	24-2
2. Stal Niewiadów	5	15	23-6
3. Włókniarz Zeków	5	13	29-4
4. Świt Kamieńsk	5	10	13-94
5. Szczerbiec Wolbórz	5	10	10-7
6. Lechia II Tomaszów Mazow.	5	9	12-11
7. MGKS Drzewica	5	9	15-15
8. Polonia Gorzędów	5	7	14-10
9. Skalnik Sulejów	5	7	9-8
10. PGE GKS II Bełchatów	5	6	14-12
11. Ceramika II Opoczno	5	6	12-13
12. GUKS Gorzkowice	5	4	7-17
13. Włókniarz Moszczenica	5	3	7-12
14. Wolanka Wola Krzysztop.	5	2	3-23
15. ESPN Bełchatów	5	0	3-22
16. Piast Gmina Lgota Wielka	5	0	2-27

Grupa III. Piąta kolejka: Zawisza Pajęczno - WKS 1957 Wieluń 3:5, Piast Błaszki - Warta II Sieradz 0:3, Prosna Wieruszów - Astoria Szczerców 0:1, Złoczewia - Olimpia Zduńska Wola-Karsznice 3:0, Warta Działoszyn - Warta Osjaków 2:1, TS Janiszewice - Korab Łask 3:0, UKS Galewice - Pogoń Zduńska Wola - mecz przełożony na wtorek (8 września, godz. 17), LUKS Bałucz - Jutrzenka Warta - mecz przełożony na środę (9września, godz. 17).

1. Warta II Sieradz	5	13	13-5
2. Jutrzenka Warta	4	12	16-5
3. WKS 1957 Wieluń	5	12	15-10
4. Warta Działoszyn	5	9	13-13
5. Korab Łask	5	9	7-7
6. Zawisza Pajęczno	5	8	12-9
7. TS Janiszewice	5	8	10-8
8. Prosna Wioeruszów	5	7	8-8
9. Pogoń Zduńska Wola	4	5	9-9
10. Złoczewia Złoczew	5	5	7-7
11. Astoria Szczerców	5	5	7-8
12. UKS Galewice	4	4	7-11
13. Piast Błaszki	5	4	7-12
14. LUKS Bałucz	4	2	6-10
15. Warta Osjaków	5	2	6-11
16. Olimpia Zduńska Wola	5	0	4-14

Grupa IV. Piąta kolejka : Unia II Skierniewice - LKS Gałkówek 2:1, UKS SMS Łódź - Jutrzenka Drzewce 1:0, Olimpia Chąśno - Mazovia Rawa Mazowiecka 0:2, Pogoń Bełchów - Orlęta Cielądz 3:2, SAP Andrespolia Wiśniowa Góra - Start Brzeziny 4:1, Juvenia Wysokienice - Witonianka Witonia 2:1, KKS Koluszki - Widok Skierniewice 1:3, Korona Łaguszew - Laktoza Łyszkowice 1:3.

1. Unia II Skierniewice	5	13	34-6
2. Pogoń Bełchów	5	12	12-5
3. Mazovia Rawa Mazowiecka	5	12	20-4
4. Start Brzeziny	5	12	14-8
5. SAP Andrespolia	5	9	16-13
6. UKS SMS Łódź	5	9	10-7
7. Laktoza Łyszkowice	5	9	10-10
8. Witonianka Witonia	5	7	8-10
9. LKS Gałkówek	5	6	15-10
10. Orlęta Cielądz	5	6	10-10
11. Widok Skierniewice	5	6	11-15
12. Juvenia Wysokienice	5	6	6-24
13. Olimpia Chąśno	5	3	6-9
14. KKS Koluszki	4	3	8-15
15. Jutrzenka Drzewce	3	0	3-9
16. Korona Łaguszew	4	0	3-21

FOT. TOMASZ SMOLNIK

Drużyna WKS 1957 Wieluń, prowadzona przez trenera Kamila Wirę wygrała prestiżowy pojedynek w Pajęcznie z tamtejszym Zawiszą 5:3. Celem zespołu jest awans do IV ligi

eprasa.pl 162575c499

Sport

• **Piłkarze Juventusu Turyn zremisowali u siebie z Milanem 1:1.** Polski bramkarz Kamil Grabara był na ławce rezerwowych Juve

PIŁKA NOŻNA

Piłka nożna nie jest taka łatwa, że kupisz piłkarzy i od razu masz wynik

Dariusz Kuczmera

Opada kurz po zremisowanym bezbramkowo meczu Widzewa z Radomiakiem.

Po meczu grecki pomocnik Widzewa mówił: Giannis Papanikolaou: Musimy się poprawić, żeby w przyszłym tygodniu odnieść zwycięstwo.

Jesteśmy nową drużyną i potrzebujemy czasu. Wiem, że kibice nie chcą przegrywać, my też nie chcemy, a ten jeden punkt to porażka. Nie jesteśmy nawet blisko naszego celu, ale piłka nożna nie jest taka łatwa, że kupisz piłkarzy i od razu masz wynik. Potrzeba czasu. Pracujemy naprawdę ciężko i dajemy z siebie sto procent. Dla kibiców i dla nas samych.

Giannis Papanikolaou ma trochę racji, ale czy kibice zgadzają się z nim w 100 procentach?

Teraz przed Widzewem niedzielny (17.30) mecz z Legią w Warszawie.

Ten mecz może być ożywczym powiewem dla drużyny i oddechem dla trenera Aleksandara Vukovica. Może też być gwoździem do trumny?

W Canal+ do sprawy zwolnienia trenera odniósł się Łukasz Masłowski, dyrektor Pionu Sportowego w piłkarskiej spółce Widzewa.

- Staram się od takich spekulacji uciekać i ich nie słuchać. Tu jest potrzebny spokój i to jest najważniejsze. Moją rolą jest to, żeby wspierać trenera i nie spekuluję na temat tego, co mówią media i kibice. Bez względu na to, w jakiej sytuacji jest Widzew i ile ma punktów, rolą pionu sportowego jest wspierać trenera i robić wszystko, by stwarzać mu jak najlepsze warunki do pracy. Dziś Aleksandar Vuković śmiało może powiedzieć, że tak z naszej strony jest i tak będzie.

PKO EKSTRAKLASA

Cracovia - Górnik Zabrze 0:1 (0:0). Bramka: 0:1 Kacper Urbański (81-karny).

Jagiellonia Białystok - Śląsk Wrocław 2:1 (2:0). Bramki: 1:0 Kajetan Szmyt (19), 2:0 Ousmane Sow (41), 2:1 Piotr Samiec-Talar (81-karny).

Lech Poznań - Raków Częstochowa 1:0 (0:0). Bramki: 1:0 Leo Bengtsson (71).

Wieczysta Kraków - Zagłębie Lubin, Pogoń Szczecin - Wisła Płock (wyniki podamy jutro).

1. Lech Poznań	6	16	11-4
2. Legia Warszawa	7	15	15-6
3. Górnik Zabrze	6	15	12-7
4. Jagiellonia Białystok	6	12	11-8
5. Wisła Kraków	7	11	13-11
6. Piast Gliwice	7	10	13-13
7. GKS Katowice	6	9	12-9
8. Korona Kielce	6	9	7-5
9. Pogoń Szczecin	5	8	7-4
10. Zagłębie Lubin	5	8	5-4
11. Cracovia	7	8	6-8
12. Radomiak Radom	7	8	6-13
13. Widzew Łódź	7	7	10-10
14. Śląsk Wrocław	7	6	9-11
15. Motor Lublin	7	5	8-13
16. Wisła Płock	5	4	3-10
17. Wieczysta Kraków	5	3	8-12
18. Raków Częstochowa	6	0	6-14

Następna kolejka:
13.09 (17.30): Legia Warszawa - Widzew Łódź

FOT. JAKUB MLONKA

Łukasz Masłowski stoi murem za trenerem Widzewa

ŻUŻEL

Drużyna H. Skrzydlewska Orzeł Łódź postraszyła faworyta

Dariusz Kuczmera

Na wielkie słowa uznania zasłużyli żużlowcy drużyny H. Skrzydlewska Orzeł Łódź.

Po remisie w pierwszym meczu w Łodzi, żużlowcy prezesa Witolda Skrzydlewskiego pokazali charakter wojowników w rewanżowym meczu z Abramczyk Polonią Bydgoszcz. Ulubiony zespół Zbigniewa Bońka nie przegrał w tym sezonie, ale w meczu z Łodzianami musiał się mocno natrudzić.

Łodzianie bez presji pojechali nadzwyczajnie, choć byli osłabieni brakiem Villadsa Nagela. Po pierwszym, wyścigu przegranym wyraźnie 1:5, w drugim Krzysztof Lewandowski i Kacper Halkiewicz potwierdzili, że ich talenty rozwijają się prawidłowo i wygrali 5:1. Wielki Wiktor Przyjemski nieprzyjemnie upadł, bo nie był w stanie wyprzedzić rywala.

FOT. JAROSŁAW PABIJAN

Tak walczyli żużlowcy Polonii i H. Skrzydlewska Orzeł Łódź. Kacper Halkiewicz jedzie, Wiktor Przyjemski upadł

Później nasz zespół przegrał bieg 2:4, a w trzech kolejnych wyścigach padały remisy. Prowadzili gospodarze, ale tylko 19:17. Kibice przecierali oczy ze zdumienia, a gospodarze nerwowo obgryzali palce.

Siódmy wyścig nieco uspokoił gospodarzy: Szymon Woźniak i Wiktor Przyjemski pokonali Olivera Berntzona i Kacpra Halkiewicza. Wygrana 5:1 sprawiła, że Polonia objęła prowadzenie 24:18.

Ósma gonitwa przesądziła sprawę. Znów Wiktor Przyjemski i Krzysztof Buczkowski pokonali łódzką parę Zach Cook i Szymon Szlauderbach. Polonia prowadziła 29:19. Później Łodzianie najwyżej remisowali biegi, więc przed biegami nominowanymi Polonia prowadziła 47:31 i było pewne, że drużyna z Bydgoszczy zapewniła sobie awans do finału.

Łodzianie zasłużyli jednak na brawa, że przez połowę spotkania dotrzymywali kroku faworyzowanym gospodarzom.

Tym samym drużyna H. Skrzydlewska Orzeł zakończyła sezon na czwartym miejscu. Czekamy na następne rozgrywki.

Abramczyk Polonia Bydgoszcz - H. Skrzydlewska Orzeł Łódź 57:33. W pierwszym meczu 45:45.

Abramczyk Polonia: Szymon Woźniak 12+2, Kai Huckenbeck 11+3, Aleksandr Łoktajew 10+1, Krzysztof Buczkowski 11+2, Wiktor Przyjemski 10+1, Kacper Andrzejewski 3+1.

H.Skrzydlewska Orzeł Łódź: Marcin Nowak 10+1, Dan Thompson 0, Zach Cook 2, Szymon Szlauderbach 7+1, Oliver Berntzon 7, Krzysztof Lewandowski 5, Kacper Halkiewicz 2+1.

Rewanżowy mecz półfinałowy: Hunters PSŻ Poznań - Innpro ROW Rybnik 51:39. Pierwsze spotkanie wygrał ROW Rybnik 48:42. Awans do finału wywalczył Hunters PSŻ Poznań. ©℗

SIATKÓWKA

Polskie siatkarki nie powtórzyły sukcesu z Łodzi. Skończyły za podium

Dariusz Kuczmera

Polskie siatkarki przegrały w Stambule z Serbkami 1:3 (21:25, 19:25, 25:15, 18:25) w meczu o brązowy medal mistrzostw Europy.

Drużyna trenera Stefano Lavariniego zajęła czwarte miejsce w turnieju. Polska: Katarzyna Wenerska, Magdalena Stysiak, Magdalena Jurczyk, Maja Koput, Martyna Czyrniańska, Monika Lampkowska, Justyna Łysiak (libero) – Alicja Grabka, Julia Szczurowska, Paulina Damaske, Sonia Stefanik.

Biało-czerwone powtórzyły wynik z 2019 roku, kiedy to w Ankarze także uplasowały się na czwartej pozycji. Ostatni medal mistrzostw Starego Kontynentu, brązowy, zdobyły 17 lat w Łodzi.

FOT. KRZYSZTOF KAPICA

Magdalena Jurczyk z ŁKS Commercecon grała dobrze

Oba zespoły przystąpiły do spotkania po wyraźnych porażkach w półfinale - Serbki przegrały po dość jednostronnym pojedynku z Turczynkami (0:3), Polkom udało się „urwać" seta Włoszkom.

Siatkarki Turcji po raz drugi z rzędu wywalczyły mistrzostwo Europy. W finale rozegranym w Stambule pokonały Włoszki 3:2 (16:25, 25:22, 12:25, 25:21, 15:10). To był dość nietypowy finał i choć do rozstrzygnięcia potrzebny był tie-break, a mecz trwał dwie godziny i 20 minut, to widowisko nie było zacięte ani emocjonujące. Turcja triumfując w ME zapewniła sobie jednocześnie kwalifikację do igrzysk olimpijskich w Los Angeles w 2028 roku.

W tie-breaku 39-letnia turecka środkowa Eda Erdem Dundar, która po raz 10. wystąpiła w mistrzostwach Europy, zdobywała punkty w ataku i blokiem.

Organizatorzy wybrali dream team turnieju. MVP została Vargas, która jednocześnie otrzymała statuetkę najlepszej atakującej. Wyróżnione zostały także rozgrywająca Alessia Orro (Włochy), przyjmujące Cebecioglu (Turcja), Miriam Sylla (Włochy), środkowe Hena Kurtagić (Serbia), Zehra Gunes (Turcja) oraz libero Gizem Orge (Turcja). ©℗

eprasa.pl 162575c499