Można uszkodzić GŁOWĘ...

– STR. 5

Piękna sprawa!

– STR. 16

TYGODNIK LOKALNY
PUŁTUSK
GZY
OBRYTE
POKRZYWNICA
ŚWIERCZE
WINNICA
ZATORY
3,50 zł
W TYM 5% VAT
NR 16
INDEKS 342424
ISSN 1429-6837
15 - 22 KWIETNIA 2025

www.pultuszczak.pl

TYGODNIK Pułtusk

CO TYDZIEŃ OD 4 GRUDNIA 1997 ROKU

REKLAMA
INTER CARS
Filia Pułtusk
ul. Wojska Polskiego 52
tel.: 23 691 92 40
fax.: 23 691 92 41
INTERCARS.COM.PL

Świętowały z wójtami

CZYTAJ NA STRONIE 2

Ruszyli na drogi

– STR. 3

Wielkanoc u CZERWONYCH KORALI

– STR. 22 i 23

WAŻNY KOMUNIKAT DOTYCZĄCY BIAŁOWIEJSKIEJ!

– STR. 3

REKLAMA
SPRZEDAMY
ATRAKCYJNE DZIAŁKI
W DZIELNICY PRZEMYSŁOWEJ
NASIELSK
STACJA
GS NASIELSK
więcej informacji na stronie 7

Niech Zmartwychwstały przyniesie Wam radość, zdrowie i pomyślność.

Świętujcie Wielkanoc w gronie najbliższych, pełni nadziei na lepsze jutro.

Wesołego Alleluja

redakcja
Tygodnika Pułtuskiego

REKLAMA

ISBUD ŁATYFOWICZ
SPRZEDAŻ MIESZKAŃ
PUŁTUSK WYSZKÓW PŁOŃSK CIECHANÓW OSTROŁĘKA WIERZBICA
601 770 940 23 692 09 75
www.isbud.pl
Biuro sprzedaży: Pułtusk, ul. Białowiejska 17c pon-pt 8:00-16:00

eprasa.pl 3a7d65afb7

Jubilatki z Obrytego i Gzów

Świętowały razem z wójtami

Z ogromną radością informujemy, że wójt Gminy Obryte Sebastian Mroczkowski kontynuuje inicjatywę skierowaną do jubilatów, którzy ukończyli 80 lat. Ta wyjątkowa forma docenienia starszych mieszkańców cieszy się ogromnym uznaniem i jest niezwykle ważna dla całej naszej społeczności. Odwiedziny są też okazją do wzruszających rozmów, wymiany wspomnień oraz dzielenia się wyjątkowymi chwilami.

Wójt, z okazji 80-lecia urodzin, osobiście przekazał najserdeczniejsze życzenia, kwiaty i słodki upominek pani Mariannie Szymańskiej. Jubilatce życzymy dużo zdrowia na dalsze lata życia, wiele radości i samych pięknych chwil spędzonych w gronie najbliższych.

Gratulacje, najserdeczniejsze życzenia, kwiaty i słodki upominek przekazano także 80- latce pani Janinie Romańskiej . W gminie Gzy świętowano wyjątkowy jubileusz 100-lecia urodzin mieszkanki tej gminy. Setne urodziny to niezwykle wyjątkowy i doniosły jubileusz. 7 kwietnia 2025 r. świętowała go pani Walentyna Seroka - mieszkanka Sulnikowa.

Z tej okazji Szanowną Jubilatkę odwiedzili: wójt gminy Gzy Tomasz Sobieraj, kierownik Urzędu Stanu Cywilnego w Gzach Monika Sobczyńska oraz kierownik Placówki Terenowej KRUS w Ciechanowie Pan Jacek Biliński.

Pani Walentynie wręczono okolicznościowe listy gratulacyjne, kwiaty, drobne upominki oraz złożono najserdeczniejsze życzenia zdrowia i wszelkiej pomyślności.

To niezwykłe wydarzenie stało się okazją do serdecznej rozmowy o życiu, rodzinie, historii oraz wartościach, które przez całe stulecie kształtowały losy Jubilatki. Sto lat to nie tylko liczba – to skarbnica doświadczeń, wspomnień i mądrości, z której możemy czerpać inspirację.

Pani Walentyna wychowała córkę Genowefę oraz doczekała się 5 wnuczek, 7 prawnucząt i 4 praprawnucząt. Wciąż ma w sobie ciekawość oraz radość życia.

W imieniu Samorządu Gminy Gzy jeszcze raz składamy Szanownej Jubilatce życzenia wszelkiej pomyślności oraz wielu kolejnych lat życia w zdrowiu, a także samych szczęśliwych chwil w gronie najbliższych. To zaszczyt mieć tak wspaniałą osobę w gminie!

Dziękujemy za możliwość uczestniczenia w tym wyjątkowym wydarzeniu – niech ten Jubileusz będzie symbolem piękna życia i jego niezwykłej wartości!

Do życzeń i gratulacji dla Jubilatek przyłącza się redakcja Tygodnika Pułtuskiego.

red.

PANOM
JERZEMU i PAWŁOWI
oraz ICH
NAJBLIŻSZYM
Z SERCA PŁYNĄCE
WYRAZY WSPÓŁCZUCIA
w związku ze śmiercią

MARII KRÓL

składają Grażyna i Kazimierz Dzierżanowscy:

ŻEGNAJ, MARYSIU!

TYGODNIK PUŁTUSKI

Redaktor naczelny: Ewa Dąbek tel. 512 405 978
Redakcja: tel. 23 692 86 45, redakcja@pultuszczak.pl
Kultura/ Społeczeństwo: Grażyna Maria Dzierżanowska, tel. 661 923 317; *graza@atessa.pl*
Biuro reklam i ogłoszeń: Anna Płochocka 23 692 86 45, 512 405 972 *aplochocka@pultuszczak.pl.* Ogłoszenia i reklamy nie stanowią materiału pochodzącego od wydawcy
Adres: 06–100 Pułtusk, ul. Rynek 16,
www.facebook.com/pultuski
Czynne: poniedziałek – piątek 8.00 – 16.00

Prenumerata: realizowana przez RUCH SA, zamówienia składać na stronie www.prenumerata.ruch.com.pl, pytania na e–mail: prenumerata@ruch.com.pl lub telefonicznie pod numerem 801 800 803 lub 22 717 59 59, w godz. 7:00 – 18:00 (koszt połączenia wg. taryfy operatora).
Redakcja nie zwraca tekstów nie zamówionych oraz zastrzega sobie prawo ich redagowania i skracania. Nie odpowiadamy za treść zamieszczonych reklam i ogłoszeń.
Druk: Polska Press Łódź.
Nakład: poniżej 15 000

IZBA WYDAWCÓW PRASY

Wydawca: Agencja TiO
e–mail: agencja@tio.com.pl
Legionowo, ul. Rynek 2

Stowarzyszenie Gazet Lokalnych

eprasa.pl 3a7d65afb7

TELEFON INTERWENCYJNY: 512 405 978, redakcja@pultuszczak.pl

Bezwzględnie stosujmy się do ograniczeń

Ważny komunikat w sprawie ulicy Białowieskiej

Jak informuje dyrektor Zarządu Dróg Powiatowych w Pułtusku Marek Kamiński, w dniach 16-18 kwietnia br. będą prowadzone prace polegające na ułożeniu warstwy ścieralnej nawierzchni jezdni ul. Białowiejskiej w Pułtusku.

W dniu 16 kwietnia, od godziny 6:45, wyłączony z ruchu będzie odcinek od al. Wojska Polskiego do skrzyżowania z al. Kard. Stefana Wyszyńskiego. Od godziny 13:00 do godziny 20:00 odcinek od ul. Zielona Dróżka do ul. Solidarności. W kolejnych dniach (17 i 18 kwietnia) wyłączony z ruchu będzie odcinek od ul. Solidarności do al. Kard. Stefana Wyszyńskiego – prace będą prowadzone na tym odcinku sukcesywnie.

Powyżej wymienione prace będą wymagały wyłączenia wjazdu/wyjazdu pojazdów do/z nieruchomości znajdujących się przy ww. odcinkach ulicy Białowiejskiej.

Prace te mają bardzo duży wpływ na trwałość i jakość w czasie nawierzchni jezdni. W związku z powyższym, prosimy użytkowników drogi o bezwzględnie stosowanie się do ograniczeń oraz dyspozycji kierujących ruchem.

Na dzień 29 kwietnia zaplanowane jest malowanie oznakowania poziomego jezdni, co jest ostatnią czynnością powodującą zmiany w organizacji ruchu i utrudnienia.

Kradł alkohol i sprzedawał narkotyki

W sobotę (5.04), kierownik jednego ze sklepów w Obrytem zgłosił kradzież, podając numery rejestracyjne pojazdu, którym sprawca odjechał. Policjanci, po pieszym pościgu, zatrzymali sprawcę. Poza skradzionym towarem miał też narkotyki.

W ubiegły weekend, w jednym ze sklepów na terenie Obrytego doszło do kradzieży m.in. alkoholu. Kierownik sklepu, dzwoniąc na numer alarmowy, zgłosił kradzież podając również numery rejestracyjne pojazdu, którym uciekł sprawca. Policjanci Wydziału Ruchu Drogowego, w trakcie przejazdu na zgłoszoną interwencję, zauważyli pojazd, którym miał poruszać się sprawca kradzieży. Na widok radiowozu, kierujący chryslerem nagle zatrzymał się, a osoby będące w pojeździe zaczęły uciekać. Funkcjonariusze ruszyli w pościg, zatrzymując dwóch uciekinierów. Okazali się nimi być: 20-letni mieszkaniec Pułtuska, który ukradł alkohol i inne artykuły ze sklepu oraz pasażer pojazdu, 19-letni mieszkaniec powiatu pułtuskiego. Podczas przeszukania pojazdu policjanci ujawnili torebkę z narkotykami.

W toku czynności ustalono, że 20-letni mieszkaniec Pułtuska, dwa razy w ciągu dnia okradł ten sam sklep. Mundurowi osadzili w policyjnej celi 20-latka, który miał ponad 1 promila alkoholu w organizmie. Do policyjnej celi trafił również drugi mężczyzna, również nietrzeźwy. 19-latkowi postawiono zarzuty posiadania narkotyków. Za swoje czyny odpowie przed sądem.

Podczas przesłuchań okazało się, że nie dość że 20-latek kradnie, to sprzedaje narkotyki, co potwierdzili jego koledzy. Po wytrzeźwieniu mężczyzna usłyszał zarzuty udzielania środków odurzających celem osiągnięcia korzyści majątkowej, które zagrożone jest karą od roku do 10 lat pozbawienia wolności, jaka również za kradzież, która zagrożona jest karą do 5 lat więzienia. Mężczyznę czeka teraz sprawa w sądzie.

mł. asp. Magdalena Bielińska KPP w Pułtusku

Znów ruszyli na drogi

Co trzeba robić w pierwszej kolejności?

Jak informuje Urząd Miejski w Pułtusku, w czwartek, 10 kwietnia odbyło się kolejne wyjazdowe posiedzenie Komisji Polityki Regionalnej Rady Miejskiej w Pułtusku, którego celem było ustalenie inwestycyjnych priorytetów drogowych. Spółka Eco Pułtusk zapewniła uczestnikom posiedzenia transport autobusem elektrycznym, który doskonale wpisuje się w realizację działań proekologicznych i szeroko rozumianego zrównoważonego rozwoju.

W spotkaniu, oprócz burmistrz Beaty Jóźwiak i zastępcy burmistrza Mateusza Miłoszewskiego, wzięli udział radni Rady Miejskiej, reprezentujący mieszkańców poszczególnych obszarów naszego miasta.

Komisja zapoznała się ze stanem kilku kluczowych dróg gminnych, wymagających szczególnej uwagi w kontekście rozwoju infrastruktury drogowej, wśród których znalazły się m.in.:

ulica Pana Tadeusza (obecnie rozbudowywany fragment od ul. A. Mickiewicza do al. Wojska Polskiego). Istotnym jest fakt przychylenia się do próśb mieszkańców i pozostawienie istniejącego drzewostanu przy osiedlu Pana Tadeusza. Pomimo, że spowoduje to ograniczenie liczby dostępnych miejsc parkingowych, postanowiono o zachowaniu roślinności i zastosowaniu zatok postojowych równoległych do jezdni;

ulice Polna, S. Kupisa, I.J. Paderewskiego – stan techniczny tych dróg wymaga pilnego podjęcia decyzji o ich modernizacji. Komisja wskazała te odcinki jako priorytetowe do przebudowy ze względu na nieodległe obiekty użyteczności publicznej – szkołę i przedszkole;

ulice Bursztynowa i św. A. Boboli – drogi te mają szczególne znaczenie w kontekście komunikacji w pobliżu nowo budowanego przedszkola z oddziałem żłobkowym przy ul. T. Kwiatkowskiego. Przeprowadzenie prac modernizacyjnych będzie niezbędne, aby zapewnić odpowiednią obsługę ruchu i miejsca postojowe na tym obszarze;

drogi na osiedlach Skarpa Górna i Skarpa Dolna – obecni podczas wizji lokalnej przedstawiciele Spółdzielni Mieszkaniowej Lokatorsko-Własnościowej w Pułtusku, zwrócili uwagę na konieczność poprawy nawierzchni odcinków dróg gminnych;

ulica Burmistrza S. Śniegockiego – omawiano możliwość przejęcia przez Gminę Pułtusk części drogi ul. Śniegockiego na odcinku od parkingu do skrzyżowania z ulicą Pana Tadeusza (odc. drogi o szerokości ok. 10 m). Umożliwiłoby to planowanie kolejnych etapów modernizacji dróg łączących się z nowo budowaną drogą – ulicą Pana Tadeusza i przyczyniłoby się do dalszej poprawy warunków komunikacji w tej części miasta.

Omawiane były również kwestie związane z koniecznością poprawy infrastruktury drogowej w bezpośrednim sąsiedztwie największej szkoły w naszej gminie – Publicznej Szkoły Podstawowej nr 4 w Pułtusku – tj. modernizacji **ulic Żwirki i Wigury i New Britain**. Drogi te są szczególnie istotne również ze względu na zlokalizowane obiekty użyteczności publicznej, więc ich stan techniczny i bezpieczeństwo ma kluczowe znaczenie. Obecnie przygotowywana jest dokumentacja techniczna rozbudowy tych dróg, która uwzględnia wprowadzenie ruchu dwukierunkowego na całej długości ulicy New Britain, co ma pozytywnie wpłynąć na skomunikowanie całego obszaru.

Komisja będzie kontynuowała swoje prace, podejmując dalsze decyzje w sprawie priorytetów inwestycyjnych w zakresie dróg.

eprasa.pl 3a7d65afb7

MAZOWIECKA KRONIKA KRYMINALNA

SEROCK. 16 miesięcy pozbawienia wolności.

Zatrzymali poszukiwanego dwoma listami gończymi

Policjanci z Komisariatu Policji w Serocku zatrzymali 67-latka, który był poszukiwany dwoma listami gończymi wydanymi przez sądy w Warszawie i Ostrowi Mazowieckiej, w celu odbycia kary w wymiarze 16 miesięcy pozbawienia wolności.

Policjanci z Serocka przeprowadzając operacyjne ustalenia i sprawdzenia pozyskali informację, gdzie może przebywać poszukiwany przez nich 67-letni mieszkaniec gminy.

W środę udali się pod wskazany adres na terenie Legionowa i po krótkiej obserwacji zauważali mężczyznę będącego w ich zainteresowaniu. Widok policyjnych mundurów zaskoczył 67-latka. Po sprawdzeniu danych w systemach informatycznych policjanci potwierdzili, że mężczyzna poszukiwany jest dwoma listami gończymi. Pierwszy wydał Sąd Rejonowy dla Warszawy Śródmieścia skazując mężczyznę na 6 miesięcy pozbawienia wolności z oszustwa, a drugi Sąd Rejonowy w Ostrowi Mazowieckiej na 10 miesięcy więzienia za kradzież. Po sporządzeniu niezbędnej dokumentacji poszukiwany trafił do zakładu karnego, gdzie spędzi najbliższe miesiące.

LEGIONOWO. Potrzebował godziny, żeby dwukrotnie dopuścić się kradzieży

Sąd Rejonowy w Legionowie zastosował areszt wobec 32-latka, który w niespełna godzinę dopuścił się dwóch kradzieży rozbójniczych na terenie powiatu legionowskiego. Mężczyzna został zatrzymany przez dzielnicowego z Legionowa, kiedy ten w drodze na służbę zareagował na szarpaninę dwóch mężczyzn pod jednym ze sklepów w Chotomowie. Mieszkaniec powiatu legionowskiego w prokuraturze poza dwoma zarzutami kradzieży rozbójniczej, usłyszał również zarzut kradzieży. Za popełnione przestępstwa grozi mu kara do 10 lat pozbawienia wolności.

Kilka dni temu dyżurny legionowskiej komendy otrzymał zgłoszenie, że na terenie jednego ze sklepów w mieście doszło do przestępstwa kradzieży rozbójniczej. Na miejsce skierowano policjantów, którzy ustalili, że sprawca skradł trzy butelki piwa. Kiedy właściciel sklepu oraz jego partnerka próbowali go ująć, mężczyzna użył wobec nich gazu oraz siły fizycznej, a następnie oddalił się w kierunku dworca PKP. Kiedy policjanci interweniowali w Legionowie, dyżurny jabłonowskiego komisariatu dostał podobne zgłoszenie, ale w Chotomowie. Tam mężczyzna również dopuścił się kradzieży rozbójniczej. Ze sklepu ukradł 4 butelki wódki, a kiedy pracownik ochrony próbował go ująć doszło do szarpaniny i sprawca użył wobec niego gazu pieprzowego. Jednak tu świadkiem całego zajścia był legionowski dzielnicowy. Policjant jadąc na służbę zobaczył dwóch mężczyzn szarpiących się przed sklepem. Jego reakcja był natychmiastowa, ruszył na pomoc ochroniarzowi. Wspólnie obezwładnili napastnika, a następnie dzielnicowy dokonał jego zatrzymania. W toku dalszych działań policjanci ustalili, że za oba zdarzenie odpowiada ten sam mężczyzna czyli zatrzymany w Chotomowie 32-latke. Przybyły na miejsce policyjny patrol przewiózł mężczyznę do komendy. Badanie alkomatem wykazało w jego organizmie 1,5 promila alkoholu. Mieszkaniec powiatu trafił do policyjnego aresztu. Śledczy zajmujący się oboma sprawami wykonali szereg czynności procesowych, ponadto ustali, że mężczyzna w sklepi w Chotomowie już kilkukrotnie kradł alkohol. Zgromadzony materiał dowodowy został przekazany do Prokuratury Rejonowej w Legionowie. Tam prokurator, w ramach prowadzonego śledztwa, przedstawił 32-latkowi dwa zarzuty kradzieży rozbójniczej oraz zarzut kradzieży alkoholu na kwotę ponad 900 złotych. Na wniosek prokuratury Sąd Rejonowy w Legionowie zastosował wobec mężczyzny środek zapobiegawczy w postaci tymczasowego aresztowania na 2 miesiące. Za popełnione przestępstwa 32-latkowi grozi karna nawet do 10 lat pozbawiania wolności.

NASIELSK. Pijany kierowca, zakończył rajd na barierkach

Kilka dni temu dzielnicowy z Nasielska, wspólnie z policjantem referatu kryminalnego, zatrzymali nietrzeźwego kierowcę. Mężczyzna w wydychanym powietrzu miał ponad 2 promile alkoholu. 32-latek wsiadł za kierownicę citroena i doprowadził do kolizji, uderzając w barierki na moście w Borkowie. Nie miał prawa jazdy. Pijany kierowca trafił do pomieszczenia dla osób zatrzymanych. Po wytrzeźwieniu usłyszał zarzuty. Grozi mu do 3 lat pozbawienia wolności.

Do dyżurnego Komisariatu Policji w Nasielsku wpłynęło zgłoszenie, dotyczące zdarzenia drogowego na moście w Borkowie. Według informacji kierowca citroena uderzył w barierki. Zachodziło też podejrzenie, że może być pijany.Na miejsce natychmiast udali się policjanci z nasielskiego komisariatu oraz nowodworskiego ruchu drogowego.W rejonie mostu zauważyli citroena, który uderzył w barierki. Od kierowcy auta policjanci od razu wyczuli silną woń alkoholu. Przeprowadzone badanie stanu trzeźwości wykazało w organizmie 32-latka ponad 2 promile alkoholu. Okazało sie również, że mężczyzna w ogóle nie posiada uprawnień do kierowania. Mieszkaniec gminy Nasielsk został zatrzymany. Noc spędził w policyjnym areszcie. Po wytrzeźwieniu usłyszał zarzuty karne. Grozi mu kara do 3 lat pozbawienia wolności.

PUŁTUSK. Kradł alkohol i handlował narkotykami

W minioną sobotę (5.04) kierownik jednego ze sklepów w Obrytem (gm Obryte) zgłosił kradzież, podając numery rejestracyjne pojazdu, którym sprawca odjechał. Policjanci po pieszym pościgu zatrzymali sprawcę. Poza skradzionym towarem miał też narkotyki.

W ubiegły weekend w jednym ze sklepów na terenie Obrytego doszło do kradzieży m.in. alkoholu. Kierownik sklepu dzwoniąc na numer alarmowy zgłosił kradzież podając również numery rejestracyjne pojazdu, którym uciekł sprawca. Policjanci Wydziału Ruchu Drogowego w trakcie przejazdu na zgłoszoną interwencję, zauważyli pojazd, którym miał poruszać się sprawca kradzieży. Na widok radiowozu, kierujący chryslerem nagle zatrzymał się, a osoby będące w pojeździe zaczęły uciekać. Funkcjonariusze ruszyli w pościg, zatrzymując dwóch uciekinierów. Okazali się nimi być: 20-letni mieszkaniec Pułtuska, który ukradł alkohol i inne artykuły ze sklepu oraz pasażer pojazdu, 19-letni mieszkaniec powiatu pułtuskiego. Podczas przeszukania pojazdu policjanci ujawnili torebkę z narkotykami. W toku czynności ustalono, że 20-letni mieszkaniec Pułtuska, dwa razy w ciągu dnia okradł ten sam sklep. Mundurowi osadzili w policyjnej celi 20-latka, który miał ponad 1 promila alkoholu w organizmie. Do policyjnej celi trafił również drugi mężczyzna, również nietrzeźwy. 19-latkowi postawiono zarzuty posiadania narkotyków. Za swoje czyny odpowie przed sądem. Podczas przesłuchań okazało się, że nie dość że 20-latek kradnie, to sprzedaje narkotyki, co potwierdzili jego koledzy. Po wytrzeźwieniu mężczyzna usłyszał zarzuty udzielania środków odurzających celem osiągnięcia korzyści majątkowej, które zagrożone jest karą od roku do 10 lat pozbawienia wolności, jaka również za kradzież, która zagrożona jest karą do 5 lat więzienia. Mężczyznę czeka teraz sprawa w sądzie.

JABŁONNA. Policjant i żołnierz w czasie wolnym, wyeliminowali pijanego kierowcę

Na straży bezpieczeństwa Państwa i jego obywateli stoi się zawsze, nie tylko w chwili trwającej służby. Udowodnili to policjant z Jabłonowskiego komisariatu i żołnierz z jednostki w Kazuniu Nowym, którzy w czasie wolnym od służby zatrzymali nietrzeźwego kierującego.

Do zdarzenia doszło w minioną niedzielę przed godz. 19.00 w miejscowości Boża Wola. Jabłonowski policjant jadąc autem wraz ze swoim kolegą, żołnierzem na co dzień pełniącym służbę w Mazowieckim Pułku Saperów w Kazuniu Nowym, zwrócili uwagę na niebezpieczne zachowanie kierującego volkswagena. Mężczyzna wyjeżdżając spod sklepu o mało nie doprowadził do czołowego zderzenia z autem, którym podróżowali mundurowi.

Podejrzewając, że kierowca volkswagena może być nietrzeźwy ruszyli za nim. Mężczyzna nie był w stanie utrzymać prawidłowego toru jazdy, zjeżdżał na pobocze. Po chwili skręcił na jedną z posesji w Bożej Woli. Mundurowi natychmiast zatrzymali swój samochód i pobiegli w jego kierunku. Policjant okazał legitymację i odebrał kierowcy volkswagena kluczyki. Od mężczyzny wyczuwalna był woń alkoholu. Na miejsce wezwany został patrol legionowskiej „drogówki". Badanie alkomatem tylko potwierdziło podejrzenia co do stanu kierowcy busa. Mężczyzna miał w swoim organizmie blisko 2 promile alkoholu. Ma miejscu wykonano niezbędne czynności procesowe, policjanci zatrzymali również prawo jazdy 28-latkowi. Teraz mieszkaniec powiatu legionowskiego musi liczyć się z odpowiedniością karną za swoje zachowanie. Grozi mu kara do 3 lat pozbawienia wolności, zakaz kierowania i konsekwencje finansowe.

NOWY DWÓR MAZ. Miał 2,5 promila i prowadził pojazd

Nowodworska Prokuratura zastosowała środek zapobiegawczy w postaci policyjnego dozoru wobec 47-latka, który mając w organizmie ponad 2,5 promila alkoholu, wjechał iveco w barierki na przejściu dla pieszych. Zatrzymali go policjanci ruchu drogowego. Mężczyźnie grozi teraz wysoka grzywna, zakaz kierowania pojazdami, a nawet kara 3 lat pozbawienia wolności. Apelujemy do kierowców o rozwagę.

W niedzielę 6 kwietnia 2025 r. w samo południe, do dyżurnego nowodworskiej komendy wpłynęło zgłoszenie o zdarzeniu drogowym na DW630. Na miejsce natychmiast udali się policjanci Wydziału Ruchu Drogowego. Ustalili oni, że kierowca iveco jadąc od Jabłonny w kierunku Nowego Dworu Mazowieckiego na wysokości ul. Pileckiego wjechał na chodnik, po czym uderzył w bariery oddzielające przejście dla pieszych, zatrzymując się dopiero na poboczu za przejściem.

Funkcjonariusze na fotelu kierowcy zastali 47-latka, który jak się okazało, kompletnie pijany wsiadł za kierownicę dostawczego iveco, doprowadzając do kolizji. Przeprowadzone przez policjantów badanie stanu trzeźwości nowodworzanina wykazało, że w wydychanym powietrzu ma on ponad 2,5 promila alkoholu. Mężczyzna noc spędził w pomieszczeniu dla osób zatrzymanych nowodworskiej komendy. Policjanci zatrzymali mu uprawnienia do kierowania. Po zgromadzeniu przez śledczych materiału dowodowego, 47-latek następnego dnia został doprowadzony do nowodworskiej Prokuratury. Tam usłyszał zarzut karny, dotyczący prowadzenia pojazdu mechanicznego, znajdując się w stanie nietrzeźwości. Podejrzany nie przyznał się do zarzucanego mu czynu. Prokurator zastosował wobec niego środek zapobiegawczy w postaci policyjnego dozoru, z obowiązkiem stawiennictwa 3 razy w tygodniu, w najbliższej jednostce Policji. Mężczyźnie grozi kara pozbawienia wolności do lat 3, zakaz prowadzenia pojazdów oraz wysoka grzywna.

eprasa.pl 3a7d65afb7

TELEFON INTERWENCYJNY: 512 405 978, redakcja@pultuszczak.pl

Jak rozbić sobie głowę?

Krótki poradnik – absurdy drogowe ciąg dalszy

Metoda pierwsza: wystarczy iść w zamyśleniu po pułtuskim chodniku albo przez parking i już mamy doskonała okazję, żeby uderzyć głową w drogowy znak. Jeszcze ciekawiej będzie huknąć w taki znak po zmroku, bo wtedy dużo lepiej można podziwiać wszystkie gwiazdy, które się po takim uderzeniu pojawiają.

Ustawodawca przewidział takie zagrożenia dla pieszych i określił bardzo dokładnie, gdzie znaki można stawiać i na jakiej wysokości mocować tarcze znaków na słupkach.

W rozporządzeniu Ministra Infrastruktury *w sprawie szczegółowych warunków technicznych dla znaków i sygnałów drogowych oraz urządzeń bezpieczeństwa ruchu drogowego i warunków ich umieszczania na drogach* jest specjalny podrozdział, który określa odległości znaków od jezdni i wysokość ich umieszczania. Na drogach w terenie zabudowanym minimalna wysokość to 2 metry, liczone od nawierzchni do dolnej krawędzi najniżej zamontowanego znaku. Jeśli jednak znak zamontowany jest przy drodze na chodniku, to minimalna wysokość wynosi aż 2,2 metra.

Dzięki takim przepisom i normom prawnym nawet koszykarz nie zrobi sobie krzywdy i nie rozbije głowy. No – chyba, że będzie nieuważny podczas spacerów po Pułtusku. Jedna z największych znakowych karykatur stoi od ponad roku na wyjeździe z parkingu marketu budowlanego Mrówka. Ktoś mógłby tu powiedzieć, że to prywatny teren – ale wyznaczono tam strefę ruchu i obowiązują tam wszystkie przepisy, także te związane z normami oznakowania. A może po prostu prywatny właściciel popełnił taki błąd, bo się nie zna na przepisach?

Cóż – miejscy urzędnicy najwyraźniej mają podobne braki w wiedzy. Przed Szkołą Podstawową nr 3 przy al. Tysiąclecia wyznaczono miejsca postojowe „kiss & ride" i zamontowano stosowny znak. Niestety, możemy mieć przy tym pewność, że zarówno wykonawca, który znak montował jak jak i inspektor nadzoru, który tę pracę odbierał, oświadczyli na piśmie, że mają wymaganą wiedzę i doświadczenie, aby zadanie było wykonane zgodnie z normami prawnymi. Takich rozbijaczy głów jest w naszym Pułtusku jeszcze więcej – przywykliśmy już do tego widoku i najwyraźniej mamy sporą tolerancję na takie chodnikowe zawalidrogi.

Pozostając w temacie drogowych absurdów należy zaznaczyć, że można uszkodzić sobie głowę w Pułtusku metodą „bezstykową". Wystarczy podjąć się zrozumienia oznakowania ustawionego na ul. Przemiarowskiej, zaraz na samym początku, blisko skrzyżowania z ul. Kościuszki. Popatrzmy na zdjęcie: widzimy znak B-43 strefa ograniczonej prędkości do 40 km/h. Zgodnie z przepisami takie znaki stosuje się w celu ograniczenia prędkości w strefach o dużym natężeniu ruchu pojazdów i pieszych. W całej takiej strefie obowiązuje taki limit prędkości, a identyczne znaki muszą się znaleźć na każdej z dróg dojazdowych do takiej strefy. Dwadzieścia metrów dalej ustawiono znak D-40 „strefa zamieszkania". To z kolei oznacza ograniczenie prędkości do 20 km/h, piesi mają pierwszeństwo przed pojazdami także wtedy, kiedy spacerują środkiem jezdni. No i wolno parkować wyłącznie na oznakowanych miejscach postojowych, czyli jeśli zostawisz auto na poboczu przed własnym domem i nie ma oznakowanego miejsca postojowego, to popełniasz wykroczenie. Czy zatem na Przemiarowskiej obowiązuje ograniczenie do 20 czy 40 km/h? Kiedy miniemy te dwa znaki warto wypatrywać miejsc, gdzie każda z tych stref ma swoją granicę i kończy się przy znaku „koniec strefy". Tu już naprawdę może mocno głowa rozboleć: jadąc na północ Przemiarowską i Świętokrzyską nie napotkamy żadnych znaków odwołujących...

Te znaki też montowali pracownicy firm wyłonionych w przetargach, w których złożono oświadczenia o posiadaniu wiedzy, kwalifikacji i doświadczenia. I odbierali te prace inspektorzy nadzoru zatrudnieni przez nasz urząd, którzy także są wynagradzani za swoją wiedzę i fachowość. Te znaki stoją tak absurdalnie ustawione od wielu, wielu lat. Nasi pułtuscy policjanci przejechali w tym czasie obok nich zapewne tysiące razy, a Policja - zgodnie z rozporządzeniem *w sprawie szczegółowych warunków zarządzania ruchem na drogach oraz wykonywania nadzoru nad tym zarządzaniem* - ma obowiązek reagowania na takie cuda.

Statystyki wskazują na to, że polscy kierowcy nie zwracają uwagi na znaki drogowe. **Ciekawe dlaczego...**

ZCZ

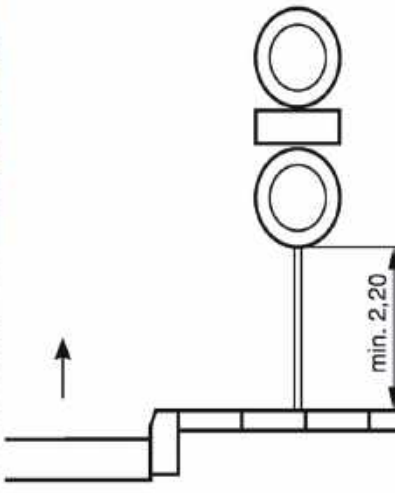

Stracił prawo jazdy

Policjanci z pułtuskiej drogówki codziennie działają na rzecz poprawy bezpieczeństwa na drogach. W przypadkach rażących wykroczeń zatrzymują uprawnienia do kierowania pojazdami. Tak też stało się w minioną sobotę (5.04), gdy kierowca przekroczył dozwoloną prędkość o 59 km/h w obszarze zabudowanym

W sobotę (5.04), w Kozłówce (gm. Gzy) funkcjonariusze z Wydziału Ruchu Drogowego pułtuskiej komendy zatrzymali do kontroli drogowej kierującego volkswagenem. Powodem interwencji była nadmierna prędkość z jaką jechał mężczyzna. 50-latek jechał z prędkością 109 km/h w obszarze zabudowanym, gdzie obowiązuje ograniczenie prędkości do 50 km/h. W związku popełnionym wykroczeniem policjanci nałożyli na mężczyznę mandat w wysokości 1 500 złotych, a jego konto kierowcy zasiliło 13 punktów karnych. Dodatkowo mundurowi zatrzymali mężczyźnie elektronicznie dokument prawa jazdy na 3 miesiące.

Apelujemy o zdjęcie nogi z gazu, jak również stosowanie się do obowiązujących przepisów ruchu drogowego.

Autor: **mł. asp. Magdalena Bielińska**

„Nie lękajcie się. Chrystus zwyciężył świat. On jest z wami zawsze"
św. Jan Paweł II

Święta Wielkanocne to czas odradzającej się nadziei i radości.
Niech ten wyjątkowy okres napełnia Państwa serca pokojem
i doda sił do pokonywania trudności,
przynosząc dobro, życzliwość i zrozumienie.
Życzymy Państwu, aby budząca się do życia przyroda
nastrajała optymizmem,
a atmosfera świątecznych dni
przenikała naszą codzienność.

Przewodniczący Rady Miejskiej w Pułtusku
Łukasz Skarżyński

Burmistrz Miasta Pułtusk
Beata Jóźwiak

Wielkanoc 2025

eprasa.pl 3a7d65afb7

ARTYKUŁ SPONSOROWANY, KTÓRY POWSTAŁ WE WSPÓŁPRACY Z VELOBANKIEM

VeloBank Legionowo w nowej odsłonie

W Legionowie ruszył oddział własny VeloBanku. Placówka przy ul. Piłsudskiego 22 przeszła gruntowną modernizację, zapewniając klientom jeszcze większy komfort obsługi oraz dostęp do konkurencyjnej oferty finansowej. Wyróżnia ją m.in. elastyczny kredyt gotówkowy z atrakcyjnym RRSO 9,9%, który ułatwi realizację rodzinnych planów.

VeloBank, znany z wysokiej jakości obsługi i zdobywca 1. miejsca w najnowszej edycji rankingu „Monitor satysfakcji klientów banków 2024" przygotowanego przez ARC Rynek i Opinia[1], otworzył oddział w Legionowie w zupełnie nowej odsłonie.

Nowoczesne wnętrze, niezmiennie wysoka jakość obsługi

Placówka przy ul. Piłsudskiego 22 jest dostępna dla klientów od poniedziałku do piątku: poniedziałek-środa w godzinach 9:30-16:30, w czwartki od 9:30 do 17:30, a w piątki od 9:30 do 15:30. Operacje gotówkowe są realizowane najpóźniej godzinę przed zamknięciem oddziału. Na miejscu znajdują się bankomat i wpłatomat, a w pobliżu dostępne są miejsca parkingowe dla klientów zmotoryzowanych. Oddział jest również w pełni przystosowany do potrzeb osób z niepełnosprawnościami oraz klientów z wózkami.

Oddział VeloBanku w Legionowie przeszedł gruntowną modernizację, aby usprawnić codzienną pracę zespołu oraz znacząco poprawić komfort obsługi klientów. Wnętrze zostało podzielone na mniejsze sale spotkań, unowocześniono aranżację oraz podniesiono standard stanowisk doradców. Klientów oczekuje profesjonalna obsługa oraz szeroka oferta produktów VeloBanku, ułatwiających codzienne zarządzanie finansami.

- *Oddział VeloBanku w centrum Legionowa reprezentuje zupełnie nowy format placówki, którą pragniemy zachęcić klientów do częstszych wizyt i rozmów z naszymi doradcami na temat zarządzania osobistymi oraz rodzinnymi finansami. Stworzyliśmy nowoczesną, komfortową i bardziej przyjazną przestrzeń. Zwiększył się także komfort pracy naszego zespołu. Oprócz nowoczesnego wnętrza, mieszkańcy Legionowa oraz okolic mogą skorzystać z atrakcyjnej oferty kredytu gotówkowego z RRSO na poziomie 9,9%, który umożliwia realizację rodzinnych planów. Dodatkowym udogodnieniem jest możliwość odroczenia spłaty pierwszej raty nawet o 3 miesiące* – wskazuje **Katarzyna Michajłow, starszy dyrektor oddziału VeloBank**.

Wygodne finansowanie na konkurencyjnych zasadach

Odwiedzając placówkę VeloBanku w Legionowie, warto zapytać o kredyt gotówkowy na dowolny cel. Klienci mogą otrzymać finansowanie nawet do 300 tys. Zł w przypadku 2 kredytobiorców, z możliwością rozłożenia spłaty na okres do 10 lat. Konkurencyjne RRSO na poziomie 9,9% oraz możliwość karencji dodatkowo podnoszą atrakcyjność oferty.

- *VeloBank to silna marka finansowa, konsekwentnie budująca swoją pozycję poprzez profesjonalną obsługę oraz konkurencyjne produkty. Zachęcamy do odwiedzenia naszego oddziału w Legionowie, gdzie nasi doradcy chętnie przedstawią rozwiązania ułatwiające zarządzanie finansami* – podkreśla **Katarzyna Michajłow**.

Więcej o nowoczesnych produktach bankowych, w tym o warunkach ich uzyskania, dowiesz się ze strony: https://www.velobank.pl/.

Nota prawna: Rzeczywista Roczna Stopa Oprocentowania (RRSO) wynosi 9,9%, Kalkulację wykonaliśmy 05.03.2025 r. na reprezentatywnym przykładzie. Udzielenie, wysokość kredytu oraz warunki kredytu zależą od wyniku badania i oceny Twojej zdolności kredytowej oraz oceny ryzyka kredytowego. Maksymalna kwota kredytu w wysokości 300 tysięcy zł dostępna jest dla dwóch kredytobiorców.

[1] Ranking „Bank doceniony przez klientów" organizowany jest przez ARC Rynek i Opinia, źródło: arc.com.pl. Ranking opublikowany w styczniu 2025. Metodologia: badanie zrealizowano na grupie klientów w wieku od 18 do 75, którzy posiadali koto w określonym banku. Metoda: wywiady internetowe CAWI z wykorzystaniem panelu internautów ARC –ePanel. Grupa łączna: N=2443. Grupa dla VeloBank N=172. Termin badania: listopad-grudzień 2024 r.

eprasa.pl 3a7d65afb7

WIECZNE ŚCIBOLENIE w wiecznej promocji (45)

Dlaczego grają tę samą rolę?

Kazimierz Orzechowski, delikatny młodzieniec, odpowiedni do roli pazia i w tejże roli obsadzony – mowa o *Marii Stuart* Słowackiego – naraziwszy się magnatowi pada na scenie „przeszyty szpadą”. A on może kochał się skrycie w monarchini? W kwiecie wieku koniec kariery.

Film według opowiadania Iwaszkiewicza z Orzechowskim w roli młodego dziedzica, właściciela wiejskiej posiadłości. Zakochał się w służebnej, lecz zanim doszło do miłosnego wyznania, ona oddała się innemu. Romeo nie powinien był zwlekać. Obaj oni, zarówno paź jak i dziedzic, nie zdążyli ze swym „kocham”.

Z miesięcznika „Teatr” czerpię po latach informację, że Kazimierz Orzechowski wycofawszy się ze sceny poszedł na księdza.

Motywem wstąpienia do seminarium jest nierzadko zawiedziona miłość. Taki pogląd słyszy się, gdy mowa o klerykach. Chłopaka odtrąciła dziewczyna, więc przywdział sutannę. Ale przecież w przypadku Orzechowskiego zawód miłosny zdarzył się w sferze fikcji!

W czasie Powstania młody Tadzio Fijewski udał atak serca i dzięki temu, dźwigany przez kolegów-powstańców na noszach, przedostał się przez posterunek niemiecki. Ta przynosząca mu ocalenie symulacja to była, mówiąc do rymu, wielka aktorska kreacja. Nigdy już potem – wedle własnej oceny – nie wzniósł się do takich wyżyn w swej sztuce.

A jednak próbował siebie samego przewyższyć w *Karierze Artura Ui* Brechta, grając rolę lumpa oskarżonego o podpalenie Reichstagu. Tym razem wchodziła w grę „trucizna”. Jakże on walczył ze skutkami „zatrucia”! Słaniał się, bełkotał, a twarz wyrażała straszliwą mękę.

Wspominając jego grę na scenie Teatru Współczesnego mogę sobie odtworzyć ów epizod powstańczy. Przed oczami wyobraźni przesuwają się nosze, a na nich przewalający się z boku na bok Fijewski z twarzą wykrzywioną cierpieniem.

Świecznik i *Dwa teatry*, arcydzieła sceniczne, w których wystąpiła Marta Lipińska. W sztuce Musseta zagrała rolę mężatki pragnącej ukryć przed światem swój pozamałżeński romans. Do tego celu miał posłużyć „świecznik”, kochający się w niej młodzian; „świecznik” odwracający uwagę obserwatorów od istotnego amanta i przez nikogo nie traktowany poważnie. Sprawa skomplikowała się wskutek tego, że żona rejenta poczuła słabość do „świecznika”. W sztuce Szaniawskiego aktorka Lipińska zagrała rolę... aktorki. I znowu wpada jej w oko gołowąs, autor poronionej sztuki, tekstu mieszczącego się na jednej kartce. Spojrzenie, jakim aktorka obrzuciła młodocianego twórcę, było dostatecznie wymowne, gdyby jednak ktoś miał wątpliwości, sprawę przesądziłaby pobłażliwość dla niewydarzonej twórczości. Chłopak spodobał się jej nie dlatego, że okazał talent jako dramatopisarz, ale dlatego został uznany za utalentowanego, bo się heroinie spodobał.

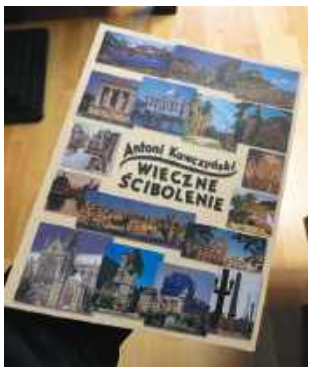

Książka opublikowana przez Wydawnictwo TiO. Do nabycia w księgarni „U Leszka” - Legionowo, Stefana Batorego 10

Do wspomnianych sztuk dorzućmy serial *Kocham pana, panie Sułku*. Znów chłopaczysko obiektem kobiecego zainteresowania, a w roli pani Elizy po uszy zakochanej w Sułku nikt inny, tylko Marta Lipińska.

Można by pomyśleć, że Kazimierz Orzechowski, najpierw aktor, potem ksiądz, poszedł w ślady Karola Wojtyły, o którym wiemy, że za młodu działał w zespole teatralnym. Ale nie, nie mogło być naśladownictwa, to tylko przypadkowa zbieżność. W czasach, gdy Orzechowski występował na scenie Teatru Polskiego, Karol Wojtyła, biskup krakowski, nie był szerszemu ogółowi znany. I nikt nie przypuszczał, że przeznaczeniem tego duchownego jest infuła papieska.

Skierowane do reżysera słowa młodego Karola, z odległości kilku metrów wypowiedziane głosem donośnym – może po to, by cała trupa aktorska je usłyszała – słowa owe można uznać za historyczne: „Nie obsadzaj mnie w następnej sztuce, idę na księdza!” **A.K.**

ECO HARPOON®
Recycling Sp. z o.o.
ECO HARPOON - Recycling Sp. z o.o.
Czątków Mazowiecki 128
05-152 Czosnów
NIP 527-27-45-389
REGON 362569260

BEZPŁATNY
odbiór dużych elektrośmieci!
Odbierzemy od Państwa - kuchenki, - chłodziarki, - zmywarki, - telewizory, - pralki, itd.
ODBIERAJĄC DUŻE SPRZĘTY, ZABIERAMY RÓWNIEŻ DROBNE AGD, BATERIE
Masz pytanie ? Zadzwoń
+48 725-155-155
Bezpłatny odbiór krok po kroku !
1. Dzwonisz pod numer +48 725-155-155
2. My rejestrujemy Twoje zlecenie
3. Oddzwaniamy w ciągu 3 dni w celu uzgodnienia terminu
4. Przyjeżdżamy, odbieramy i wynosimy !
KONTAKT: od poniedziałku do piątku 8:00-16:00
www.ecoharpoon.pl

Gminna Spółdzielnia Samopomoc Chłopska w Nasielsku
SPRZEDA
DZIAŁKI POŁOŻONE W DZIELNICY PRZEMYSŁOWEJ W PIEŚCIROGACH STARYCH PRZY UL. HETMAŃSKIEJ
działka 53-338/1 o powierzchni 5759 mkw KW 2151 działka 53-334/4 o powierzchni 1904 mkw KW 794
cena wywoławcza 120 PLN/mkw netto
Oferty prosimy składać: bezpośrednio w biurze GS Nasielsk, ul. Warszawska 2
pocztą na adres: Gminna Spółdzielnia Samopomoc Chłopska w Nasielsku,05-190 Nasielsk ul. Warszawska 2
lub e-mailem gs@gsnasielsk.pl
Więcej szczegółów – tel. +48 697 446 332
GS NASIELSK

eprasa.pl 3a7d65afb7

Parafinoterapia: co to takiego i jakie są jej efekty?

Parafinoterapia jest znana od dawna. Już w Starożytnym Rzymie była stosowana przez znanych Patrycjuszy. Jej zadaniem było rozgrzanie i rozluźnienie mięśni przed masażem. W dawnych czasach okłady z parafiny były drogim i skutecznym zabiegiem kosmetycznym.

Parafinoterapia zyskała swoją popularność w czasach I wojny światowej. Wykazała swoją niezwykłą skuteczność przy leczeniu rannych żołnierzy.

Wraz z pojawieniem się salonów urody na listach świadczonych przez nie usług pojawił się również zabieg parafinoterapii. Od lat '30 aż do lat '50 XX wieku w wielu salonach kosmetycznych otulano klientki parafiną – takie okłady były częścią zabiegu redukcji wagi. Oprócz głównego zadania, parafina powodowała tak zwany „efekt uboczny", a dokładniej zmiękczała skórę, wygładzała drobne zmarszczki i pomagała w gojeniu drobnych skaleczeń. To dlatego parafinoterapię zaczęto stosować jako skuteczny zabieg kosmetyczny do pielęgnacji skóry rąk i nóg.

Jak to działa ?

Parafina tworzy na skórze szczelną warstwę ochronną, zapewniając efekt sauny i przywracając równowagę wodną w skórze. Parafina tworzy szczelną warstwę ochronną, a przez to zapewnia efekt sauny, podczas którego skóra wydziela pot. Dzięki warstwie parafinowej woda nie odparowuje, a pozostaje na powierzchni skóry, dlatego jej równowaga wodna i poziom nawilżenia pozostają w normie. Teraz ten skuteczny zabieg można wykonać również w domu!

Rezultaty zabiegu:

- stymulacja mikrokrążenia, poprawa oddychania skóry
- skuteczne odżywianie i zmiękczanie, pielęgnacja skórek
- szybsze gojenie drobnych skaleczeń, likwidacja łuszczącej się skóry

Parafinoterapia „na zimno"

- Temperatura parafiny „na zimno" jest równa temperaturze pokojowej. Nie rozgrzewa, a utrzymuje ciepło ciała (zabieg jest bardziej fizjologiczny).
- Krem do zabiegu „na zimno" zawiera parafinę o niskiej temperaturze topnienia, jej struktura jest bardziej gęsta niż w przypadku parafiny gorącej, dlatego efekt działania jest dłuższy i bardziej widoczny.
- Konsystencja kremu do parafinoterapii „na zimno" jest wystarczająco lekka i przyjemna w odróżnieniu od twardej parafiny, która jest stosowana przy zabiegach „na gorąco".
- Skład kremu parafinowego zawiera cenne olejki, które skutecznie nawilżają skórę w czasie zabiegu i po nim (czyli nie są potrzebne dodatkowe kosmetyki, przy zabiegach „na gorąco" najpierw nakłada się maskę).
- Przyjemny zapach pozwala się zrelaksować i sprawia, że zabieg jest bardzo przyjemny.
- Parafinoterapia „na zimno" nie ma żadnych przeciwwskazań.

Parafinoterapia „na gorąco":

W nowoczesnej kosmetologii często można usłyszeć o parafinoterapii „na gorąco". Podczas tego zabiegu robione są okłady z gorącej parafiny, jednak takie oddziaływanie wysoką temperaturą nie jest wskazane dla wszystkich. Choroby skóry, problemy z układem krążenia, ostre stany zapalne, otwarte rany, brodawki – w takich przypadkach należy zrezygnować z zabiegów gorącą parafiną na rzecz „zimnej"!

Zalety parafinoterapii

Parafinoterapia pozytywnie działa również na paznokcie i skórki. Dzięki temu zabiegowi można wzmocnić paznokcie, zmniejszyć ich łamliwość oraz pozbyć się takiego problemu jak zadziory, których obecność zupełnie nie sprzyja zadbanemu wyglądowi rąk.

Dzięki swojemu bogatemu składowi krem parafinowy będzie odpowiedni również do grubszych fragmentów skóry. Dzięki niemu można przywrócić miękkość skórze pięt i łokci.

Krem parafinowy rozpieści Twoje dłonie delikatnością i jedwabistością, a Ciebie oszałamiającym zapachem naturalnych składników. Kosmetyk zapewnia intensywne nawilżanie i wygładzenie skóry.

Niebiańska Doskonałość

Niechaj ustępuje trwoga,
mamy Zbawiciela Boga!
Szatan, grzech i śmierć zwalczona,
przez Chrystusa zwyciężona.
Alleluja, alleluja.

Umocnienia w wierze,
nadziei i miłości,
a także wszelkiej radości i dobra
z okazji Świąt Zmartwychwstania Pańskiego,
obchodzonych w pokoju, wśród najbliższych,
w roku 1000-lecia
koronacji Bolesława Chrobrego,
pierwszego króla Polski

Mariusz Błaszczak

Poseł na Sejm RP
Przewodniczący Klubu Parlamentarnego Prawo i Sprawiedliwość

eprasa.pl 3a7d65afb7

Z WOJCIECHEM SUMLIŃSKIM ROZMAWIA EWA MILNER - KOCHAŃSKA

Niebezpieczne Związki Rafała Trzaskowskiego

Wojciech Sumliński – autor licznych książek, dziennikarz śledczy, publicysta, a także absolwent Wydziału Psychologii Uniwersytetu Kardynała Stefana Wyszyńskiego w Warszawie; współpracował z redakcjami dziennika „Życie" i tygodnikami „Gazeta Polska" oraz „Wprost". Realizował także reportaże i programy dokumentalne dla TVP. Autor takich książek, jak m.in.: „Niebezpieczne związki", „To tylko mafia. Historie nieprawdopodobne", a także „Oficer- czego ludzie żałują przed śmiercią", które pokazują świat wielkiej polityki, nieznanej zwykłemu obywatelowi. W swojej twórczości Wojciech Sumliński skupia się przede wszystkim na analizie sytuacji politycznej, jak również przedstawieniu kryminalnej rzeczywistości.

Ewa Milner Kochańska: Co skłoniło Pana do napisania książki „Niebezpieczne Związki Rafała Trzaskowskiego"?

Wojciech Sumliński: Dziś waży się przyszłość nasza i naszych dzieci. Pod niemieckim panowaniem – bo tym będzie to „superpaństwo Europa" – będzie można z nami zrobić absolutnie wszystko, niechby nawet V rozbiór Polski. Dlaczego nie? Niemcy są i będą zainteresowani dobrymi relacjami z Rosją – bo tak było prawie zawsze – niemieckie technologie i rosyjskie surowce – ale nie tylko dlatego.

Nie mam złudzeń, że Rafał Trzaskowski ogłosi referendum w sprawie zmiany Konstytucji, bo przecież po to robiono to wszystko, podobnie jak nie mam złudzeń, jaki będzie wynik takiego referendum, w takich uwarunkowaniach jakie mamy dziś. Odpowiednio dobrane pytanie z przesłaniem „jesteś za Europą czy za Rosją?", odpowiednia dawka propagandy przy jednoczesnym spacyfikowaniu wolnych mediów, innych niż prorządowe – bo przecież od tego będzie ustawa o mowie nienawiści – odpowiednia, jednolita, narracja Prezydenta Polski Trzaskowskiego, premiera Tuska – i autorytetów moralnych, w Polsce i poza Polską. Kto w takich warunkach upomni się o Polskę? Nikt. Nie będziemy mieli szans. I to będzie koniec.

Ale inny niż Rafał Trzaskowski, Prezydent Polski, miał szansę być pierwszym kamieniem, który uruchomi lawinę: przyspieszone wybory parlamentarne odsuwające reżim obozu Tuska, wykorzystanie dobrych elementów prezydentury Donalda Trumpa – bo wbrew propagandzie niemieckich i prorządowych mediów w Polsce było ich całkiem sporo – amerykański projekt Międzymorza, zapowiadane wzmocnienie obecności USA w Polsce – zamiast „wypchnięcia" do czego dążył obóz Tuska i Trzaskowskiego, no i oczywiście Niemcy – i kto wie, co byłoby potem. Za nami mogą pójść inni, a to może odmienić trendy w całej Europie. Wszystko ma się rozstrzygnąć 18 maja i potem, już ostatecznie, 1 czerwca. Od tego wszystko zależy. Suma wszystkich strachów – kulminacja kryzysów. A to wszystko razem wzięte to wystarczająca motywacja, by napisać taką książkę.

Skąd Pan czerpał wiedzę do napisania tej publikacji?

Informacje zawarte w książce są wypadkową wiedzy wielu ludzi, którzy nie zawsze mogą ujawnić tożsamość, ale jednym z tych, który pomógł mi najbardziej był prezes Ordo Iuris który poznał każdy fragment łańcucha DNA dotyczący przedsięwzięć i działań prezydenta Warszawy Rafała Trzaskowskiego, nie tylko na polu dotyczącym LGBT i związanego z tym szaleństwa, ale miał także kapitalną wiedzę i kontakty w innych obszarach, sięgających daleko poza granice Polski. Latał w związku z tym często za Ocean, gdzie współpracował z zapleczem administracji Donalda Trumpa, tak jak ostatnio, gdzie w Waszyngtonie prezentował przełomowy raport zatytułowany „Wielki Reset", o Unii Europejskiej, przygotowany przez zespół ekspertów Instytutu Ordo Iuris i węgierskiego partnera Mathias Corvinus Collegium (MCC). W anglojęzycznej publikacji, której premierę zorganizowano w siedzibie The Heritage Foundation w Waszyngtonie, przedstawili dwa scenariusze reformy Unii Europejskiej, która pozwoliłaby na przywrócenie demokracji i suwerenności państwom członkowskim. Pierwszy z nich, opatrzony tytułem „Powrót do korzeni", zawierał 23 propozycje zmian przywracających kontrolę nad Unią w ręce państw członkowskich, likwidujących biurokratyczną potęgę Komisji i odbierających TSUE nadrzędną pozycję wobec narodowych konstytucji. Wielką pomoc okazali mi także zaprzyjaźnieni oficerowie ABW i warszawscy policjanci, którym tą drogą składam gorące podziękowania.

Co kryje się za fasadą polskiej polityki?

Za fasadą kryje się wielu ludzi, których polska opinia publiczna nie widzi, a którzy mają niszczący wpływ na naszą rzeczywistość. Grupa Bilderberg, Soros, niemieckie „fundacje" i obce służby specjalne – a to tylko wierzchołek góry lodowej. To bardzo szerokie zagadnienie. Omawiamy to wszystko w książce obszernie.

Jakie były pierwsze reakcje czytelników na Pana książkę?

Ludzie są zszokowani. Wiele osób reagowało na zasadzie: „nie widziałem – teraz widzę". Wielu wiedziało, że nie jest dobrze, ale mało kto miał świadomość, do jakiego stopnia jest źle i co naprawdę oznacza zwycięstwo w wyborach prezydenckich Rafała Trzaskowskiego. To będzie oznaczać domknięcie systemu i koniec Polski. Po prostu.

Czy były jakieś zaskakujące opinie, które Pana zaskoczyły?

Nie było opinii, które by mnie zaskoczyły. Ludzie podkreślali, jak bardzo potrzebna była ta książka. I jak wiele rzeczy, których wcześniej nie rozumieli, teraz stało się jasne.

Powie Pan coś na temat cenzury i problemów z promocją tej książki?

Spotkaliśmy się z blokadami na wielu poziomach, było tego tak wiele, że nie sposób opowiedzieć w krótkim wywiadzie. W Warszawie chcieliśmy tylko promować książkę w metrze, autobusach i w tramwajach, ale zablokowali nas „profesjonalnie". Do momentu wysłania okładki książki z wizerunkiem Rafała Trzaskowskiego było w porządku. Nośniki reklamowe uzgodnione, umowa podpisana, faktura opłacona – szło dobrze. Ale potem wiele dziwnego się wydarzyło – i już nic nie poszło tak, jak powinno. Po godzinie od przesłania wzoru baneru, który chcieliśmy umieścić w warszawskiej komunikacji miejskiej otrzymaliśmy pierwszą odpowiedź – grafika w nadesłanym kształcie nie zostanie zaakceptowana, a jeśli chcemy skorzystać z nośnika w dyspozycji metra – musimy zamienić promowaną książkę na inną. Podobny mechanizm zadziałał w przypadku autobusów i tramwajów – tam również, po przesłaniu projektu reklamy przestano reagować na jakiekolwiek próby kontaktu. Pełna ignorancja – wszystko dla zwycięstwa Rafała Trzaskowskiego.

Dlaczego każdy Polak powinien przeczytać tą książkę?

Każdy, komu leży na sercu los nasz i tych którzy przychodzą po nas, naszych dzieci, powinien zrozumieć, że znajdujemy się w kulminacyjnym punkcie naszej historii. Naprawdę jestem przekonany, że już nic nigdy w naszym życiu nie będzie tak ważne jak wydarzenia, które są tuż przed nami. Znajdujemy się na krawędzi, z której możemy osunąć się w przepaść albo miękko wylądować: albo-albo i nic pomiędzy. Taka jest nasza perspektywa: wóz albo przewóz, początek albo koniec. Trzeba to wiedzieć i trzeba to rozumieć. I o tym właśnie jest ta książka.

Zapraszam do zakupu w promocyjnej cenie 39,90 zł., bezpośrednio w księgarni Wydawnictwa przy ul. Krasińskiego 67 lokal U 2 w Warszawie, od wtorku do piątku w godzinach 10^{00} – 18^{00}. W celu uzyskania dodatkowych informacji prosimy o kontakt z malgorzata.kubowicz@wsr24.pl lub pod nr 509 831 618.

eprasa.pl 3a7d65afb7

RAZ NA LUDOWO

czyli kolorowo, wzorzyście z temperamentem

Wielkanoc, to najbardziej radosne święto w roku. Religijny wymiar wzbogaca budząca się do życia przyroda; kwitną pierwsze kwiaty, żółci się forsycja, rozkwita migdałek. Do końca kwietnia wszędzie zdąży się zazielenić. Warto tę radość i wiosnę zaprosić do domu, choćby pod postacią żywych kwiatów, których nie powinno zabraknąć na świątecznym stole. Mazurek przewiązany zieloną trawką, położony prosto na obrusie będzie miłą ozdobą świątecznego stołu.

JADWIGA WOŁYNIK
j.wolynik@tio.com.pl

Dla każdego z nas, symbolem Wielkanocy było i jest jajko, symbol nadziei i rodzącego się życia. Dzielimy się jajkiem przy świątecznym stole, życząc wszelkiej pomyślności w życiu. Zwyczaj to starożytny sięgający owych wieków, kiedy oddawano jeszcze cześć siłom natury.

Kościół zwyczaj ten zachował.

Według ludowych wierzeń, jajko ma posiadać moc przeciwdziałania wszelkiemu złu, stosowano je w lecznictwie i miłosnej magii. Ponoć jajko wielkanocne zapewnia urodzaj i dobre zbiory owoców, w tym celu skorupki z pisanek wynoszono w pole i do sadu.

Umycie się w wodzie z naczynia, na którego dnie leżało malowane jajko, zapewnia zdrowie, urodę i szczęście! Na wsi panował zwyczaj obdarowywania się pisankami. Jeśli młodzieńcowi spodobała się któraś z panien,oznajmiał jej o tym, wręczając pisankę. Jeśli dziewczyna ją przyjęła i w zamian dała swoją, oznaczało to, że odwzajemnia uczucia kawalera.

Z drugim dniem święta wielkanocnego, związany jest także obyczaj zwany śmingusem-dyngusem. Wśród pisków, krzyków i śmiechu, polewano się ochoczo lodowatą wodą, najchętniej urządzano dyngus ładnym i lubiany pannom.Ta z dziewcząt której nie oblano wiadrem wody czy chociażby nie wrzucono do koryta do pojenia bydła, czuła się obrażona. Był to znak, że w tym roku ślubu nie będzie.

W poniedziałek wielkanocny o świcie, gospodarze kropili swoje pola wodą święconą, modląc się o dobre zbiory, urodzaj i pomyślność dla całego rodu. Błogosławiono ziemię i przyszłe zbiory, obieżdżając pola w procesji, na koniach.

Tyle o dawnych obyczajach, Wielkanoc to radosne święta, niech od dziś w naszych domach będzie, rodzinnie, ciepło, kolorowo.

Staropolski mazurek królewski - na świąteczny stół.

Masła 35 dag ucieramy do konsystencji śmietany (najlepiej się utrze gdy będzie w temp. pokojowej). Do utartego masła wsypujemy 12 dag cukru pudru, dalej ucieramy Następnie dodajemy 12 dag posiekanych migdałów (namoczonych i obranych ze skórki). Odrobinę startej skórki z cytryny, 4 ugotowane i przetarte przez sitko żółtka oraz 1 surowe żółtko, szczypta soli, 37 dag mąki pszennej. Zagniatamy ciasto i wkładamy na godzinę do lodówki. Dwie trzecie ciasta rozwałkowujemy na grubość palca i wkładamy na natłuszczoną i opruszoną bułką tartą blaszkę. Z pozostałego ciasta wytaczamy cienkie wałeczki grubości ołówka i układamy z nich równomierną kratkę. Całość smarujemy surowym żółtkiem i pieczemy przez ok. 10-15 min. w 180 stopniach. Wkładamy ciasto do gorącego piekarnika, warto go popilnować te kilka min. aby się nie spaliło, a uzyskało tylko jasnozłoty kolor. Kiedy mazurek ostygnie, do kratek wkładamy dokładnie odsączone konfitury. Mogą to być wiśnie, czereśnie, truskawki... Całość polewamy jeszcze lukrem przygotowanym z 10 dag cukru pudru, łyżeczki gorącej wody i łyżeczki soku cytrynowego.

Babka wielkanocna

- 1 kg mąki pszennej dobrej jakości,
- 2 szklanki mleka, 15 dag cukru,
- 15 dag masła 82%,
- 4 jajka,
- 4 żółtka,
- 8 dag drożdży,
- 10 dag rodzynek,
- 3 dag skórki pomarańczowej kandyzowanej,
- skórka otarta z 1 cytryny,
- szczypta szafranu,
- 1 łyżeczka soli.

Z drożdży rozpuszczonych w ciepłym mleku i połowy maki sporządamy rozczyn. Przykrywamy lnianą ściereczką i zostawiamy do wyrośnięcia. Żółtka z cukrem ucieramy do białości, dodajemy ubite białko, skórkę z cytryny i szafran (wcześniej namoczony w odrobince spirytusu). Dokładnie mieszamy, dodajemy sól i pozostałą mąkę. Wyrabiamy 20-30 min. Dodajemy roztopione, ciepłe masło i wyrabiamy aż ciasto zacznie odstawać od rąk, dodajemy skórkę pomarańczową i rodzynki (też warto wcześniej namoczyć je w odrobinie alkoholu). Wyrabiamy aż ciasto zacznie odstawać od rąk i ścianek naczynia. Wykładamy do formy wysmarowanej masłem i oprószonej bułeczką. Smarujemy roztrzepanym jajkiem. Gdy ciasto wypełni formę, wstawiamy do piekarnika nagrzanego do 180 stopni i pieczemy ok. godziny, sprawdzamy patyczkiem czy upieczone. Pieczemy bez termoobiegu!!! Jeszcze ciepłą babkę na wierzchu, smarujemy klarowanym masełkiem. Na końcu całość oprószamy pudrem. Są to dwa sprawdzone przepisy i nie mogą sprawić zawodu!

Sernik z brzoskwiniami,

- 1 i 1/2 szklanki mąki,
- 1 łyżeczka proszku do pieczenia,
- 1i 1/4 szklanki cukru,
- 3/4 kg mielonego sera,
- 1 cukier waniliowy,
- 1 jajko,
- 15 dag masła,
- 2 szklanki mleka,
- 1 szklanka śmietany kremówki,
- 2 opakowania budyniu waniliowego
- 1 puszka brzoskwiń.

Z mąki, proszku, połowy szklanki cukru, 1 cukru waniliowego, jajka, łyżki mleka i masła lekko zagniatamy ciasto. Wylepiamy tortownicę, posmarowaną wcześniej masłem i posypaną bułeczką. Spód trzeba nakuć widelcem. Pieczemy 10 min w 200 stopniach. W tym czasie gotujemy budyń, studzimy. Kremówkę, ser, resztę cukru i 6 łyżek syropu

z brzoskwiń ucieramy na gładka masę. Ucierając dodajemy wystudzony budyń, wsypujemy pokrojone na małe kawałki brzoskwinie. Masę wykładamy na podpieczony spód. Pieczemy ok. godz. w 180 stopniach. Jeszcze ciepłe wyjmujemy z formy, posypujemy pudrem, dekorujemy miętą, cząstkami brzoskwini, wiśienkami koktajlowymi. Jak co roku Święta i wszystko to, co z nimi się wiąże; zwyczaje, ciepła atmosfera przy rodzinnym, świątecznym stole pozostaje jak zawsze - nasze, tradycyjne, polskie. **J.W.**

Miasto Legionowo

Wesołych Świąt Wielkanocnych!

Radosnych Świąt Wielkiej Nocy
wypełnionych wzajemną życzliwością, wiosennym optymizmem
oraz serdecznymi spotkaniami w gronie rodziny i przyjaciół.
Niech ten czas przyniesie spokój, siłę i nadzieję
oraz
nową energię do działania.

Przewodniczący Rady Miasta
Ryszard Brański

Prezydent Miasta Legionowo
Bogdan Kiełbasiński

eprasa.pl 3a7d65afb7

Mościbrody tradycją zacne

Zakład Mięsny Mościbrody - producent i zarazem eksporter na cały świat. To właśnie tu produkowane są wędliny i mięsa na najwyższym poziomie, które wciąż Was zachwycają. Jest czołowym producentem wędlin w swoim regionie. Niezmiennie od lat udoskonala swoje receptury. Dzięki czemu są gwarantem dobrego smaku.

Sukces tego przedsiębiorstwa jest banalny. Najwyższej klasy bydło, świnie czy indyki pochodzące z lokalnych gospodarstw, tradycyjne przetwórstwo bez użycia sztucznych dodatków, dokładność i jakość obróbki mięsa a w przypadku wędlin bazowanie na recepturach sprzed lat.

Zakład Mięsny Mościbrody funkcjonuje na rynku od prawie 30 lat. Przeszedł długą i ciężką drogę, by dotrzeć do miejsca, w którym obecnie się znajduje. Długotrwała i udana współpraca z odbiorcami stanowi najlepszy wyznacznik jakości i standardów dla sprzedawanych produktów. Posiada szereg certyfikatów jakości takich jak HACCP czy BRC co świadczy o wysokich standardach produkcji i dbałości o zdrowie konsumentów. Zakład Mięsny Mościbrody jest również członkiem Stowarzyszenia Rzeźników i Wędliniarzy Rzeczpospolitej Polskiej (SRW RP) oraz Unii Producentów i Pracodawców Przemysłu Mięsnego (UPEMI).

Wyroby z logo „Mościbrody" są nagradzane w licznych konkursach i targach spożywczych, zarówno w kraju jak i za granicą. Produkty posiadają prestiżowe wyróżnienie – odznakę Poznaj Dobrą Żywność. Zakład Mięsny Mościbrody w ramach strategii ciągłego rozwoju uczestniczy w międzynarodowych wystawach i targach. Pozwala to przyczynić się do promowania najwyższej jakości Polskiej żywności na arenie międzynarodowej oraz wdrażanie światowych trendów w produkcji dla zachowania najwyższej jakości i najlepszego smaku produktów.

Mościbrody pełnią ważną rolę w łańcuchu dostaw żywności, łącza tradycję z nowoczesnymi technologiami, zapewniając tym samym wysokiej jakości produkty dla swoich odbiorców. Misją przedsiębiorstwa jako producenta wyrobów wędliniarskich oraz mięsa wieprzowego i wołowego jest dostarczanie Klientom produktów spełniających wymagania i ich oczekiwania. Zakład każdego dnia pracuje nad tym, by był kojarzony ze zdrową żywnością o doskonałych walorach smakowych i odżywczych a polityka jakości była wyraźnie zakomunikowana, wdrożona i utrzymana na wszystkich poziomach organizacji oraz wspomagana celami.

Integralną część pracy Zakładu Mościbrody, stanowi eksport mięsa oraz produktów wędliniarskich. W stałej ofercie eksportowej znajdują się produkty gotowe, wędliny wieprzowe, wołowe, drobiowe, z indyka, a także elementy mięsa z rozbioru. Ponadto rozbudowany system produkcji umożliwia realizację zamówień zgodnie z indywidualnym życzeniem Klienta. Sprzedaż obejmuje zasięgiem kraje Unii Europejskiej ale także kraje wschodnie. Zakład posiada liczne uprawnienia eksportowe i prowadzi współpracę na tych rynkach jak: Holandia, Belgia, Szwecja, Hiszpania, Włochy, Węgry, Czechy, Słowacja, Francja, Rumunia, Litwa, Łotwa, Estonia, Japonia czy Zjednoczone Emiraty Arabskie.

Należy także zwrócić uwagę, że przedsiębiorstwo posiada sklepy firmowe w kilku województwach, a także sklep internetowy, dzięki czemu, produkty dostępne są „od ręki" dla każdego i w dowolnym miejscu na świecie.

Zakład Mięsny Mościbrody to doskonały przykład, że poszanowanie dobrostanu i zdrowia zwierząt jest najwyższym celem i misją realizowaną ze starannością każdego dnia

O Podlasiu, historii Majątku Mościbrody, Zakładach Mięsnych MOŚCIBRODY, opowie najlepiej Mistrz nad Mistrzami - Pan Robert Makłowicz. Proszę tylko otworzyć link: https://www.youtube.com/watch?app=desktop&v=kj6ICn1CUFs

LEGIONOWO ul. PIŁSUDSKIEGO 13
NOWY DWÓR MAZOWIECKI ul. MODLIŃSKA 1

NASZE WILKOWYJE

Nieproszeni goście

Zaprosiłeś na ławeczkę jednego gościa, a przyszło siednioro. Nawet się nie zmieszczą, a co dopiero, żeby porządnie pogadać. A było tak: Fabianek Duda, co na nowo chce być wójtem w Wilkowyjach, wypożyczył od nas ławeczkę, żeby się rozmówić z Czerepachem, któren tak bardzo do władzy chce powrócić, że nie ważne gdzie i jaka ta władza. Jak się wyraził: „Po nieznacznej porażce trzeba natychmiast gdzieś wygrać, żeby ludzie zobaczyli, że ciągle potrafisz". Klaudia, która jako żona Fabianka i matka jego dziecków, jest szyją co nim kręci czyli szefem sztabu - doszła do wniosku, że najlepij by było, żeby w drugiej rundzie Fabianek spotkał się z Czerepachem, bo na taką gnidę przecie nikt zdrowy na umyśle w Wilkowyjach nie zagłosuje. Trudno nam było Fabiankowi odmówić, więc jak obiecał, że potem po Czerepachu dezynfekcję przeprowadzi, to niech ma. W końcu ławeczka nasza tylko w czwartki wieczorami, a poza tym – publiczna. Ale ładnie że zapytał i ładnie, że zdezynfekuje.

Przyszedł więc Fabianek na ławeczkę, a tu już Myćkowa rozsiadnięta, z Radnym z Dopiewa w dyskusji zanurzona, zważywszy na charakter radnego – można powiedzieć – po pachy. A tu Dyrektorka Szkoły nic nie mówiąc na różku przycupła, bo też staruje, co by edukacja we wsi nie podupadła. Wygrać nie wygra, ale za poparcie w drugiej turze, cuś dla szkoły z budżetu gminy wytarguje. Jasiu co na niego Stangret Biczyk wołają, bo swoje konie niemiłosiernie batem okłada, też ku ławeczce rączo bieży, wodą koluńską swój naturalny zapach maskując. I pielęgniarka Jagna interesy służby zdrowia w kampanii na wójta reprezentująca z anonimowym poparciem Wezóła i Wezółowej. I nawet taki jeden, co go nikt nie zna – mości sobie miejscówkę na ławeczce siadając na uszatce, co by nikt gwiazdy sojuza nie zauważył.

Na sam koniec dopiero Fabianek z Czerepachem przychodzą, a tu już tłok, publika nie wiadomo skąd i profesur Witebski w roli mediów. Wcięło ich zdziebko, ale skoro na ławeczce sami kandydaci na Wójta, to protestować nie wypada, choć przeca tylko oni ławeczkę u nas zarezerwili. No ale z rezerwacją czy bez – ławeczka publiczna, przegonić nikogo się nie da. Wyniosła Więcławska, co po dwóch kadencjach na stanowisku Wójta dalij już kandydować nie może, skrzynki ze sklepu, co by reszta też se przysiadła – jak nie na ławeczce, to chociaż – koło. Fabianek głupią minę ma, bo tego się nie spodziewał, a Czerepach – frant kuty na cztery rogi – wszystkich wita i zapewnia, że to na jego zaproszenie się tu znajdują.

A w debacie - wszyscy na Fabianka, bo wiadomo, że Fabianek w gminie najpopularniejszy, więc przyrąbać mu trzeba, bo wiadomo – na pochyłe drzewo i na najpopularniejszego kandydata wszystkie kozy skaczą. Jeden tylko Czerepach nad miarę Fabianka chwali. Że wieloletni zastępca Więcławskiej i naszej kochanej pani Lucy, więc problemy gminy najlepiej zna. Że języków się wyuczył, że żonę ma cudną, co gwiazdą każdego bankietu będzie i że w obliczu takiej piękności nawet sam wojewoda niczego Wilkowyjom nie odmówi. Że od pierwszego dnia w pracy Czerepach wiedział, że to rzadki talent i dlatego Wójtowi do awansu go polecał. Że och, że uch, że aj waj! Wprawdzie zawsze zaznaczał, że Fabianek całe życie był tylko drugi, co Czerepach podkreślał tytułując go na każdym kroku Panem Zastępcą, ale że kiedyś każdy drugi musi być pierwszy, a Fabianek swoje lata już ma i dłużej czekać nie może.

Przecierali my oczy ze zdziwienia, co on tak go chwali, aż się Japycz w czoło uderzył i wrażenia aż sapnął: A psiajucha! Widzicie go, spryciarza – wyszeptał Japycz – Fabianka chwali, jakby to jego wychowanek był i pod jego osiągnięcia się podłącza, żeby dla wszystkich było jasne, że tylko oni dwaj w polityce kumate są i załatwić dla gminy cokolwiek zdolne. A co on z tego będzie miał? – zdziwił się Solejuk. Teraz nic, odpowiedział Japycz, ale jak się dostaną do drugiej tury, to jego zasługi sobie przypisze i podkreślać będzie, że on przez tyle tla był pierwszym, więc skoro są programowo jednacy, lepiej wybrać tego, co już doświadczenia ma, a nie tego co się dopiero uczy.

Hadziuk aż się po udach uderzył. Sprytne! – powiada – gdybym ja taki pomysł miał, to sam bym wystartował i może nawet bym wygrał. Ale Czerepach?! W Wilkowyjach?! Ni ma bata.

Dziwny to cyrk był ta debata, ale rozeszli my się do domu uspokojeni. Może głupio wyszło, ale Fabiankowi to w Wilkowyjach nie zaszkodzi. Byle tylko Klaudia przestała opowiadać, że Fabianek wygrał debatę bezapelacyjnie. **Pietrek**

eprasa.pl 3a7d65afb7

Śmierć Chrystusa na krzyżu należała do najokrutniejszych i najbardziej hańbiących kar, jakie mógł wydać sąd rzymski. Dlatego w pierwszych latach chrześcijaństwa tego faktu nie uwypuklano i nie otaczano szczególnym kultem. Wszystko zmieniło odnalezienie relikwii Krzyża Świętego przez św. Helenę, matkę cesarza Konstantyna

Bitwa przy moście Mulwijskim aut. Giulio Romano, 1520-1524 (domena publiczna)

Triduum Paschalne – historia i symbole: Wielki Piątek

Najpierw skazaniec niósł na miejsce kaźni 45 kg poprzeczną belkę. Szedł popychany i bity przez żołnierzy zmuszonych do wykonania wyroku, opluwany i obrzucany nieczystościami przez świadków tego okrutnego widowiska. Następnie rozbierano go do naga, nie zasłaniając nawet miejsc wstydliwych, jak mogłyby sugerować średniowieczne obrazy. Do poprzecznej belki zwanej patibulum przywiązywano lub przybijano mu ręce, gwoździe precyzyjnie wbijając w nadgarstki. Skazanego wciągano na przygotowany wcześniej słup, dowiązywano lub dobijano nogi i czekano na jego śmierć. Ta zaś przychodziła powoli. Zgon na krzyżu nie był spowodowany fizycznymi obrażeniami, lecz długą, wielogodzinną, a nawet kilkudniową męczarnią. Ułożenie ciała na narzędziu zbrodni powodowało systematyczne podduszanie się skazanego. Aby przedłużyć mękę pod nogi podkładano podpórkę, dzięki której mógł on co pewien czas unosić się na krzyżu i łapać drogocenny oddech. W końcu umierał z wycieczenia, głodu i braku powietrza. Ciało wyrzucano do pobliskiego dołu gdzie stawało się łatwą pożywką dla zwierząt. Kara krzyża miała więc wymiar hańbiący. Nie chodziło jedynie o to, aby człowieka zabić, lecz także publicznie pozbawić go wszelkiej godności i wystraszyć potencjalnych naśladowców.

Nie można się więc dziwić, że w pierwszych latach chrześcijaństwa od symbolu krzyża uciekano i nie starano się nadmiernie epatować faktem, że w ten sposób życie zakończył Chrystus. Dlatego wśród symboliki chrześcijańskiej nie znajdziemy krzyża lecz rybę, a jeśli już pojawią się pierwsze ikonografie, to dużo częściej przedstawiać będą Jezusa zmartwychwstałego i tryumfującego, niż skazanego na śmierć. Oczywiście od ukrzyżowania nie dało się uciec. Skala hańby wymierzonej Mesjaszowi miała przecież swoje teologiczne uzasadnienie, pokazywać miała jak – według chrześcijan – dał się poniżyć Bóg dla naszego Zbawienia. Dlatego nie do końca wiadomo, czy Wielki Piątek był czczony u zarania wspólnoty chrześcijańskiej. Prawdopodobnie wydarzenia te wspominano przy okazji Niedzieli Zmartwychwstania. Są jedynie wątłe relacje, że chrześcijanie próbowali otaczać czcią grób Chrystusa, w związku z czym, dla zatarcia kultu, zbudowano w tym miejscu świątynię Afrodyty. Ale przecież i ten fakt nie świadczy o kulcie śmierci, a bardziej o szukaniu dowodów zmartwychwstania.

Sytuacja radykalnie zmieniła się w IV wieku, wraz z rządami cesarza Konstantyna. Jak mówią legendy, w czasie bitwy pomiędzy Konstantynem a Maksencjuszem przy moście Mulwijskim, temu pierwszemu przyśnić miał się znak krzyża (w innych wersjach ukazać na niebie), który żołnierze namalować mieli na swoich tarczach. Symbol ten przynieść miał Konstantynowi zwycięstwo i panowanie nad zachodnią częścią cesarstwa. Można mieć jednak wątpliwości w prawdziwość tej historii, która przez lata ewoluowała. Choć pojawiał się wątek cudownego snu, to o krzyżu nie wspominano. Tym niemniej warto podkreślić, że to za sprawą cesarza w 337 roku ukrzyżowanie usunięto ze zbioru kar stosowanych przez Imperium.

Sam kult krzyża rozwinąć się miał dzięki matce Konstantyna, św. Helenie. W latach 326-328, pod wpływem cudownego snu, podjąć miała ona poszukiwania Grobu Pańskiego i relikwii Świętego Krzyża. Jak mówią legendy krzyż (a w zasadzie trzy krzyże – Chrystusa i łotrów powieszonych obok niego) odnalezione zostały w jednej z cystern nieopodal Golgoty. Aby ustalić na którym z nich zawisł Chrystus poddano je próbie: szczątki krzyży dotykać miała ciężko chora mieszkanka Konstantynopola. Dopiero dotknięcie ostatniego przywrócić jej miało zdrowie i siły. Inna wersja legendy mówi, że krzyż poznano dzięki tabliczce, na której Piłat wypisać miał winę skazańca.

Od momentu odnalezienia relikwie krzyża i titulus przechowywane miał być w świątyni wybudowanej z inicjatywy Heleny nad domniemanym grobem Chrystusa. Jak wspomina pątniczka Egeria podróżująca po Jerozolimie w latach 80. IV wieku, zaledwie 50 lat po rzekomym odnalezieniu szczątków krzyża jego kult był mocno rozpowszechniony. Do szczególnych celebracji dochodzić miało właśnie w Wielki Piątek. Centralnym puntem obchodów tego dnia miała być uroczysta adoracja krzyża polegająca na złożeniu przez wszystkich wiernych i katechumenów pocałunku na jego relikwii. Krzyż wyjęty był tego dnia ze srebrnej skrzyni, w której na co dzień spoczywał, i kładziony na ołtarzu pokrytym lnianą tkaniną. Podchodzących pilnowali zaś diakoni, bo jak mówiono, jedna z adoracji zakończyć się miała odgryzieniem kawałka drewna przez nazbyt zachłannego chrześcijanina. Adoracja następować miała w godzinach ukrzyżowania Jezusa. Wcześniej poprzedzały ja modły w miejscach szczególnie ważnych dla ostatnich chwil życia Zbawiciela. Jeszcze w nocy chrześcijanie zbierali się w Ogrodzie Oliwnym, aby następnie – jeszcze przed wschodem słońca – przejść do kolumny przy której Jezus miał być biczowany. Moment adoracji następował po krótkim wypoczynku i był najważniejszym punktem dnia. Jak wspomina Egeria, każdy z elementów wzbudzać miał wśród wierzących nieskrywane wzruszenie, a czasem wręcz spazmatyczny płacz.

Pierwsze opisy obchodów Wielkiego Piątku w Kościele rzymskim pochodzą z VII wieku, choć sposób celebracji powstać musiał zapewne dużo wcześniej. Od początku rezygnowano tego dnia z Mszy świętej. Zastępować ją miała prosta liturgia składająca się z serii czytań, modlitwy powszechnej i adoracji krzyża. Zwyczaj wielkopiątkowej komunii świętej nie był stały. Czasami liturgię kończono eucharystią konsekrowaną dzień wcześniej, czasami zaś zrezygnowano z niej uznając adorację za wystarczającą. Adorację w Rzymie zastępowała niekiedy procesja z relikwiami. Towarzyszył jej śpiew tzw. improperiów, znanych w Polsce jako pieśń „Ludu mój, ludu". Liturgia słowa składać miała się przede wszystkim z odczytania fragmentu o męce Chrystusa według św. Jana. Miało to dla ludzi żyjących na przełomie starożytności i średniowiecza ogromne znaczenie. Janowy opis nie ma jedynie formuły historycznej kroniki faktów, ale celowo przybiera formę ukazującą ukrzyżowanie jako akt koronacji królewskiej i wywyższenia. Wizja ta mocno wpłynęła na sztukę sakralną, w której Chrystus na krzyżu ukazywany był w szatach królewskich i z koroną na głowie. Niekiedy przedstawiano go tryumfującego i uśmiechniętego. Stąd najpewniej zwyczaj zasłaniania figury Jezusa na dwa tygodnie przed Wielkanocą. Dopiero w czasie liturgii wielkopiątkowej ponownie je odsłaniano ukazując królewski majestat. Z natury pokutna i przygnębiająca natura Wielkiego Piątku mieszała się więc z nadzieją zwycięstwa i zapowiadała zmartwychwstanie.

Ważnym elementem liturgii była także modlitwa powszechna sięgająca czasów pierwszych chrześcijan. Wzmianki o tym zwyczaju odnaleźć można już w liście św. Pawła do Tymoteusza, gdzie Apostoł namawia do wspólnych modlitw za władców i cały lud boży. W Rzymie modlitwa powszechna przybrała konkretną formę. Najpierw diakon odczytywał intencję, potem następowała modlitwa w ciszy, po niej podsumowanie, czyli kolekta odśpiewywana ponownie przez diakona i potwierdzana przez wiernych słowem „Amen". W czasie Wielkiego Piątku w czasie modlitwy klęczano, wyjątek stanowiła jedynie intencja poświęcona Żydom, podczas której stano na znak oskarżenia ludności żydowskiej o zamordowanie Chrystusa. Aż do 1959 roku formuła tej modlitwy miała zresztą antysemicki wydźwięk. Określano w nich Żydów jako „perfidis", czyli wiarołomnych lub niewiernych. Tekst zmieniony został przez Jana XXIII, a następnie ulegał kolejnym modyfikacjom.

Wielki Piątek wiązał się także ze ścisłym postem. Niekiedy przybierał on formę radykalną i powstrzymywano się w ogóle od przyjmowania jakichkolwiek pokarmów. Wiązało się to również z nieformalnym zakazem wykonywania w tym dniu większości prac, zwłaszcza polowych, których wykonywanie groziło pomorem bydła i nieurodzajem. Nieliczne, na które pozwalano, wiązać miał się z sadzeniem kwiatów i warzyw w przydomowych ogrodach. Skromne prace należało wykonywać w pośpiechu, aby przez resztę roku człowieka nie dopadało lenistwo.

Ciąg dalszy na str. 19

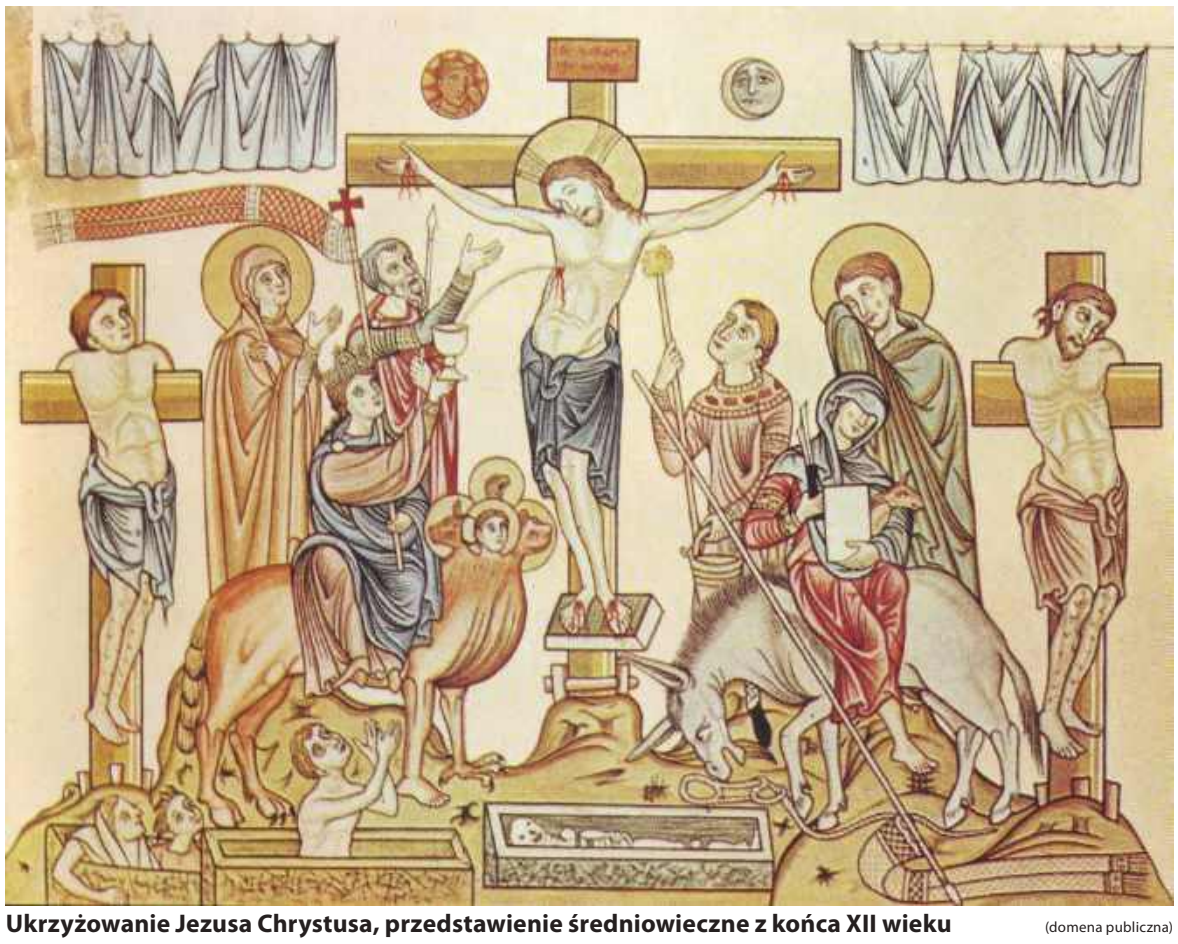

Ukrzyżowanie Jezusa Chrystusa, przedstawienie średniowieczne z końca XII wieku (domena publiczna)

eprasa.pl 3a7d65afb7

POLMLEK LACPOL FORTUNA Jibal

eprasa.pl 3a7d65afb7

Wszyscy jesteście wygranymi!

Wielkanoc w Golądkowie po raz trzynasty

11 kwietnia w Zespole Szkół Centrum Kształcenia Rolniczego w Golądkowie odbyła się już trzynasta edycja konkursu kulinarnego dla uczniów szkół podstawowych WIELKANOC W GOLĄDKOWIE. Organizatorem konkursu jest golądkowska szkoła oraz Hotel Narvil.

Najważniejsze cele konkursu to zdobywanie i pogłębianie arkanów sztuki kulinarnej, kultywowanie, propagowanie i pogłębianie wiedzy o tradycji i zwyczajach Świąt Wielkiej Nocy na terenie północnego Mazowsza, propagowanie żywności ekologicznej, zdrowego odżywiania, rozbudzanie inicjatywy, pomysłowości i kreatywności wśród uczniów, integracja społeczności szkolnych z różnych szkół, odkrywanie i promowanie utalentowanych uczniów, budowanie oraz rozwijanie postaw proekologicznych, eksplorowanie kuchni regionalnej i jej tajników związanych z przystawkami gorącymi.

Tak więc w piątek, z samego rana do Golądkowa przybyli podekscytowani i gotowi na kulinarne potyczki młodzi pasjonaci gotowania. Drużyny wyróżniały się specjalnie na tę okazję przygotowanymi strojami, fartuszkami i nakryciami głowy.

Do zmagań konkursowych stanęły drużyny ze szkół podstawowych: w Nowym Niestępowie, Dzierżeninie, Strzegocinie, Płocochowie, Gołyminie–Ośrodku, Gzach, Przewodowie Poduchownym, Winnicy i SP nr 1 w Pułtusku.

Jury w składzie Ewa Leszczyńska – dyrektor ZSCKR w Golądkowie, Przemysław Bednarz – szef kuchni Restauracji Aruana, Hotel Narvil Conference & Spa, Katarzyna Dudek - Polski Związek Łowiecki, przewodnicząca Zarządu Okręgowego w Ciechanowie, Krzysztof Tomalik – industrial talent manager, Lactalis Polska Sp. z o. o., Zakład Mleczarski w Winnicy – brało pod uwagę nie tylko walory smakowe dań, ale również organizację i higienę pracy, wykorzystanie składników (zero waste), stopień trudności wykonania dania, ocenę organoleptyczną gotowego dania, atrakcyjność przekąski gorącej, dekorację i sposób podania dania oraz prezentację.

Oceniający nie mieli łatwego zadania, bo młodzi kucharze bardzo ambitnie podeszli do swoich zadań. Drużyna ze Społecznej Szkoły Podstawowej w Gzach przygotowała ptysie z pastą jajeczną i łososiem, uczniowie z Nowego Niestępowa tartę z farszem jajecznym musem z łososia i sosem żurawinowym. Kolejny zespół, ze Szkoły Podstawowej w Strzegocinie, serwował zielone naleśniki pod chmurką, a ten ze szkoły w Gołyminie–Ośrodku pasztet wielkanocny z jajek. Następne dania to kaczka z jabłkami – Szkoła Podstawowa w Winnicy, wielkanocna pajda w panierce jajecznej ze skwarkami z białej kiełbasy – Szkoła Podstawowa nr 1 w Pułtusku, wielkanocny tost z jajkiem poche z sosem jogurtowo – majonezowym – Szkoła Podstawowa w Dzierżeninie, szlacheckie zrazy – Szkoła Podstawowa w Płocochowie, paszteciki drożdżowe z nadzieniem jajeczno – chrzanowym – Szkoła Podstawowa w Przewodowie Poduchownym.

Jak powiedział w podsumowaniu wyników Przemysław Bednarz, wielkim zaszczytem było próbowanie dań przygotowanych przez tak młodych ludzi i wszyscy uczestnicy mogą czuć się wygranymi, bo poziom był bardzo wyrównany. Dyrektor ZS CKR Ewa Leszczyńska dodała, by młodzi kucharze nie rezygnowali ze swojej pasji, nabierali umiejętności i wyniesione z konkursowych zmagań doświadczenia zabrali ze sobą, by wrócić tu za rok.

A oto wyniki kulinarnych zmagań:

I miejsce – drużyna ze Szkoły Podstawowej w Dzierżeninie.

II miejsce – drużyna ze Szkoły Podstawowej w Gołyminie–Ośrodku.

III miejsce – drużyna ze Szkoły Podstawowej w Nowym Niestępowie.

Wyróżnienie za współpracę i organizację pracy – Szkoła Podstawowa w Gzach.

Wszystkim uczestnikom serdecznie gratulujemy! Dodamy jeszcze, że Szkoła w Golądkowie jak zwykle przyjęła swoich gości serdecznie i po królewsku, częstując wyśmienitym jedzeniem, dbając o sprawną organizację i komfort wszystkich obecnych na konkursie. Uwagę zwracały też przepiękne dekoracje wielkanocne, tworzące niepowtarzalny nastrój. Warto na koniec docenić sponsorów, dzięki którym zostali obdarowani nie tylko zwycięzcy, ale również wszyscy uczestnicy konkursu, ich opiekunowie i inne zaangażowane osoby.

Sponsorzy:

Pierwsza nagroda oraz nagroda specjalna - Hotel Narvil Conference & Spa

Druga nagroda - Polski Związek Łowiecki, Zarząd Okręgowy w Ciechanowie

Trzecia nagroda - ZSCKR w Golądkowie

Upominki dla uczestników (nienagrodzonych) - Lactalis Polska Sp. z o. o., Zakład Mleczarski w Winnicy.

Do zobaczenia za rok w Golądkowie!

ED

eprasa.pl 3a7d65afb7

eprasa.pl 3a7d65afb7

Consweld Sp. z o.o. do swojej Siedziby w Starych Grochalach k. Leoncina zatrudni:

Ślusarz – Monter konstrukcji stalowych
Montaż konstrukcji stalowych z uwzględnieniem: przygotowania elementów do spawania, gratowania, fazowania, wiercenia, sczepiania konstrukcji wg dokumentacji
Umowa o pracę. Pełny Etat

Kontakt: 502-387-942
Sebastian Kochanowski
s.kochanowski@consweld.com

Consweld Sp. z o.o. do swojej Siedziby w Starych Grochalach k. Leoncina zatrudni:

Technolog-Programista Lasera CNC – możliwość przyuczenia
Programowanie maszyn – Laser MAZAK, rozwiązywanie problemów technologicznych i jakościowych. Rysunek techniczny, narzędzia pomiarowe. Znajomość AutoCad. Możliwość przyuczenia. Umowa o pracę.

Kontakt: 664 069 505
Damian Daniłow
d.danilow@consweld.com

OGŁOSZENIA DROBNE
do bieżącego numeru przyjmujemy
DO PONIEDZIAŁKU
do godziny 12:00.

INTER CARS
Filia Legionowo
ul. Zegrzyńska 4
tel.: 22 767 53 80
tel.: 22 767 53 89
INTERCARS.COM.PL

OBWIESZCZENIE STAROSTY NOWODWORSKIEGO
o wydaniu decyzji o zezwoleniu na realizację inwestycji drogowej

Na podstawie art. 11f ust. 3 ustawy z dnia 10 kwietnia 2003r. - o szczególnych zasadach przygotowania i realizacji inwestycji w zakresie dróg publicznych (tj. Dz. U. 2024r. poz. 311) **zawiadamiam, że na wniosek Wójta Gminy Czosnów** ul. Gminna 6, 05-152 Czosnów **w dniu 09.04.2025r. została wydana decyzja Nr 184/2025 znak: AB.6740.34.2025 z nadanym rygorem natychmiastowej wykonalności** o zezwoleniu na realizację inwestycji drogowej polegającej na **„Rozbudowie drogi gminnej KDD1 – ul. Graniczna na odcinku od drogi powiatowej nr 2405W do działki 79/3 w m. Łosia Wólka na terenie gminy Czosnów"** obejmującej niżej wymienione działki ewidencyjne:
jednostka ewidencyjna: 141402_2,
obręb 0025 – Łosia Wólka,
dz. ewid. nr: **50/24** (50/7), **50/6**, **51/4**, **413**, **52/4**, **55/30** (55/6), **55/32** (55/8), **55/34** (55/19), **55/36** (55/24), **58/2** (58), **59/17**, **60/13**, **61/15**, **61/18** (61/14), **61/20** (61/16), **62/8**, **62/12** (62/2), **62/14** (62/3), **62/16** (62/4), **71/4** (71/1), **71/2**, **76/7** (76/4), **76/5;**
jednostka ewidencyjna: 141402_2,
obręb 0001 – Adamówek,
dz. ewid. nr: **325/1**, **327/1** (327), **326/1** (326),
(numery w nawiasach oznaczają numery działek przed podziałem, ***pogrubionym drukiem*** *zaznaczono działki przeznaczone pod inwestycję drogową).*

Określenie nieruchomości lub ich części, z których korzystanie będzie ograniczone w związku z przebudową innych dróg publicznych oraz z przebudową zjazdów:
jednostka ewidencyjna: 141402_2,
obręb 0014 – Dobrzyń, dz. ewid. nr: **76,**
jednostka ewidencyjna: 141402_2,
obręb 0025 – Łosia Wólka, dz. ewid. nr: **72, 56/5, 57/1**

oraz informuję o możliwości zapoznania się przez strony postępowania z treścią ww. decyzji w Wydziale Architektury i Budownictwa Starostwa Powiatowego w Nowym Dworze Mazowieckim, ul. I. Paderewskiego 1B, w godzinach pracy urzędu: poniedziałek w godz. 8^{00}-17^{00}, wtorek-czwartek w godz. 8^{00}-16^{00}, piątek w godz. 8^{00}-15^{00}. Stronami postępowania w sprawie są wnioskodawca, dotychczasowi właściciele oraz użytkownicy wieczyści nieruchomości objęci wnioskiem.

Od decyzji stronie przysługuje prawo do wniesienia odwołania do Wojewody Mazowieckiego, za pośrednictwem Starosty Powiatu Nowodworskiego. Zgodnie z art. 49 ustawy – Kodeksu postępowania administracyjnego (Dz. U. 2024r., poz. 572) - doręczenie uważa się za dokonane po upływie czternastu dni od dnia publicznego ogłoszenia.

Termin na złożenie odwołania wynosi 14 dni od dnia doręczenia decyzji. Publiczne ogłoszenie następuje w Starostwie Powiatowym w Nowym Dworze Mazowieckim, w Urzędzie Gminy Czosnów, w urzędowych publikatorach teleinformatycznych – Biuletynie Informacji Publicznej w/w urzędów, a także w Tygodniku Nowodworskim.

Z up. STAROSTY
/-/ Andrzej Pacocha
WICESTAROSTA

GNI.6840.4.2024

Wyciąg z ogłoszenia o drugim ustnym przetargu nieograniczonym na sprzedaż nieruchomości

Burmistrz Zakroczymia działając na podstawie art. 37 ust. 1, art. 38 ust. 1 i 2, art. 40 ust. 1 pkt 1 ustawy z dnia 21 sierpnia 1997 r. o gospodarce nieruchomościami (Dz.U. z 2024 r. poz. 1145 ze zm.), rozporządzenia Rady Ministrów z dnia 14 września 2004 r. w sprawie sposobu i trybu przeprowadzania przetargów oraz rokowań na zbycie nieruchomości (Dz.U. z 2021 r. poz. 2213) oraz w związku z uchwałą nr XXIX/276/2020 Rady Miejskiej w Zakroczymiu z dnia 29 grudnia 2020 r. w sprawie zbycia nieruchomości stanowiących własność gminy Zakroczym ogłasza drugi ustny przetarg nieograniczony na sprzedaż opisanej poniżej nieruchomości:

NIERUCHOMOŚĆ PRZEZNACZONA DO SPRZEDAŻY	
Działka ew. nr 77 obręb 0010 Smoszewo o powierzchni 0,13 ha	
Oznaczenie nieruchomości wg księgi wieczystej	KW WA1N/00010332/4
Cena wywoławcza (netto): Wadium w złotych: Minimalne postąpienie:	104.000,00 zł 5.200,00 zł 1.040,00 zł Podatek VAT w wysokości 23% zostanie doliczony do ceny osiągniętej w przetargu.
Termin i miejsce przetargu	Przetarg odbędzie się w dniu **17.06.2025 r. o godz. 10:00** w Sali Konferencyjnej Urzędu Miejskiego w Zakroczymiu przy ul. Warszawskiej 7, 05-170 Zakroczym.
Miejsce wywieszenia i publikacji ogłoszenia o przetargu	Ogłoszenie o przetargu zostało wywieszone na tablicy ogłoszeń w Urzędzie Miejskim w Zakroczymiu oraz opublikowane na stronie internetowej https://zakroczym.bip.net.pl/
Informacja o przeznaczeniu do zbycia	Przeznaczona do sprzedaży w trybie przetargu ustnego nieograniczonego.
Dane teleadresowe, pod którymi można uzyskać szczegółowe informacje dotyczące przetargu	Dodatkowe informacje odnośnie przetargu można uzyskać w siedzibie Urzędu Miejskiego w Zakroczymiu przy ul. Warszawskiej 7, pok. nr 2 (parter) – tel. 22 112 02 58; poniedziałek, środa, czwartek w godz. 8.00 – 16.00, wtorek w godz. 8.00 – 17.00, piątek w godz. 8.00-15.00.

Burmistrz

/-/ **Artur Ciecierski**

ZGŁASZANIE AWARII I USZKODZEŃ ORAZ BIEŻĄCE INFORMACJE O AWARIACH I PRACACH PLANOWYCH
TEL. 991

PGE

PGE Dystrybucja S.A Oddział Warszawa RE Legionowo
zawiadamia, że planowana jest przerwa w dostawie energii elektrycznej dla odbiorców zamieszkałych:

POWIAT LEGIONOWSKI

Data	gmina, miejscowość nazwy i zakres numerowy ulic	Numery i nazwy stacji	Wyłączenia w godzinach
15.04.2025	Karolino ul. Prosta od 44A do 56A ul. Karolińska 29, 31 ul. Babie Lato ul. Miętowa Ludwinowo Zegrzyńskie ul. Rolna	04-0852 (KAROLINO 2)	7:00-9:#0
15.04.2025	Jadwisin ul. Okrężna ul. Dojazdowa ul. Jerzego Szaniawskiego 30, 32, 32B, 34, 36	04-0902 (JADWISIN II "DOJAZDOWA")	9:30-12:00
15.04.2025	Wieliszew ul. Familijna od 7 do 7T	1813 (WIELISZEW POLNA 2)	10:00-14:00
15.04.2025	Skubianka ul. Beniamina	04-0640 (SKUBIANKA MSW)	12:00-14:#0
15.04.2025	Dębe od 83 do 85	04-1726 (DĘBE MAGAZYNY)	14:30-17:00
16.04.2025	Topolina ul. Staropolska ul. Żabi Chór 2, 6 ul. Gościniec od 29 do 45C numery nieparzyste, od 32 do 54 numery parzyste	04-1055 (TOPOLINA 4)	7:00-9:30
16.04.2025	Topolina ul. Sarmacka ul. Szlachecka 20, 20A, 20B, 22	04-1015 (TOPOLINA DZIAŁKI)	9:30-12:00
16.04.2025	Skrzeszew ul. Familijna od 1 do 16D Topolina ul. Kościelna od 1 do 4 ul. Graniczna dz. 469/1, 469/2	04-1512 (SKRZESZEW 8)	12:00-14:30
16.04.2025	Kałuszyn ul. Wspólna ul. Łagodna ul. Dolna	04-0945 (KAŁUSZYN AGACIAK)	14:30-17:00
17.04.2025	Chotomów ul. Baśniowa	04-1031 (CHOTOMÓW WYPOCZYNKOWA1)	9:00-13:00
24.04.2025	Aleksandrów od 1 do 27	04-1312 (ALEKSANDRÓW K/ŁOMIANEK 1)	9:00-14:30

POWIAT NOWODWORSKI

Data	gmina, miejscowość nazwy i zakres numerowy ulic	Numery i nazwy stacji	Wyłączenia w godzinach
15.04.2025	Pieńków 147A ul. Mariana Adamkiewicza 147A	04-0559 (PIEŃKÓW LAMPART)	8:00-14:00
15.04.2025	Pieńków 147A ul. Mariana Adamkiewicza 147A	04-0065 (NOWY DWÓR MAZOWIECKI BAZA SP.1)	9:00-14:00

Przerwy w dostawie energii elektrycznej spowodowane są koniecznością przeprowadzenia prac konserwacyjnych na urządzeniach energetycznych, za niedogodności przepraszamy

Prezydent Miasta Legionowo uprzejmie informuje, że 2 maja 2025 r. jest dniem wolnym od pracy dla pracowników Urzędu Miasta Legionowo, w zamian za dzień świąteczny ustawowo wolny od pracy, który przypada w innym dniu niż niedziela, tj. 3 maja 2025 r.

STAROSTA PUŁTUSKI
podaje do publicznej wiadomości:

Na tablicy informacyjnej Starostwa Powiatowego w Pułtusku przy ul. Marii Skłodowskiej Curie 11 oraz na stronach internetowych urzędu: www.powiatpultuski.pl i BIP, będą umieszczone na okres 21 dni tj. od dnia 16.04.2025r. do dnia 06.05.2025r. wykazy nieruchomości przeznaczonej do wydzierżawienia. Wykazy dotyczą wydzierżawienia gruntu stanowiącego działkę nr 34/1, położoną w Pułtusku obręb 23, w częściach pod plac manewrowy oraz pod pawilon handlowy.

INFORMACJA

Prezydent Miasta Legionowo podaje do publicznej wiadomości, że zgodnie z art. 35 ust.1 i 2, ustawy o gospodarce nieruchomościami z dnia 21 sierpnia 1997 roku (Dz. U. z 2024 r., poz. 1145 z późn. zm.), na tablicy informacyjnej Urzędu Miasta Legionowo oraz na stronie internetowej Urzędu Miasta Legionowo www.bip.legionowo.pl, na okres 21 dni tj. od dnia 10 kwietnia 2025 roku do dnia 01 maja 2025 roku, został umieszczony wykaz nieruchomości do oddania w dzierżawę na czas do 3 lat, części nieruchomości oznaczonej jako stanowiącej część działek numer ewidencyjny 1 i 2 o łącznej powierzchni 200 m2, w obrębie ewidencyjnym numer 39, położonej przy zbiegu ul. gen. Józefa Sowińskiego oraz marsz. Józefa Piłsudskiego w Legionowie, która stanowi własność Gminy Miejskiej Legionowo. Grunt przeznaczony jest do oddania w dzierżawę na rzecz dotychczasowego dzierżawcy z przeznaczeniem na zorganizowanie ogródka restauracyjnego dla Restauracji „Q&Q".

Bliższych informacji udziela Urząd Miasta Legionowo ul. marsz. Józefa Piłsudskiego 41, /pok. Nr 3.06, II piętro/ lub pod nr tel.(22)766-40-57, (22)766-40-58.

Prezydent Miasta Legionowo
Bogdan Kiełbasiński

INFORMACJA

Prezydent Miasta Legionowo podaje do publicznej wiadomości, że zgodnie z art. 35 ust.1 i 2, ustawy o gospodarce nieruchomościami z dnia 21 sierpnia 1997 roku (Dz. U. z 2024 r., poz. 1145 z późn. zm.), na tablicy informacyjnej Urzędu Miasta Legionowo oraz na stronie internetowej Urzędu Miasta Legionowo www.bip.legionowo.pl, na okres 21 dni tj. od dnia 10 kwietnia 2025 roku do dnia 01 maja 2025 roku, został umieszczony wykaz nieruchomości przeznaczonej do oddania w dzierżawę na okres 3 lat, oznaczonej jako część nieruchomości stanowiącej część działki numer ewidencyjny 380/3 o powierzchni 700 m2, w obrębie ewidencyjnym nr 65, położonej przy ulicy Jana III Sobieskiego w Legionowie, która stanowi własność Gminy Miejskiej Legionowo. Grunt przeznaczony jest do oddania w dzierżawę na rzecz dotychczasowego dzierżawcy z przeznaczeniem na ogólnodostępny parking.

Informacji udziela Urząd Miasta Legionowo ul. marsz. Józefa Piłsudskiego 41, (pok. Nr 3.06, II piętro) lub pod nr tel.(22)766-40-57, (22)766-40-58.

Prezydent Miasta Legionowo
Bogdan Kiełbasiński

eprasa.pl 3a7d65afb7

nadaj DROBNE na stronie
www.nadajdrobne.pl

PRACA

dam pracę

- Zatrudnię kierowcę kat. C+E w ruchu krajowym i międzynarodowym. Siedziba firmy okolice Nowego Dworu Maz. Kontakt: 505 003 100 505 003 100
NDM 53595
- Zatrudnię mechanika z doświadczeniem, umowa o pracę, pełen etat, zarobki od 5500 do 7000, praca w Nowy Dwór Maz. 514 619 487
LEG 53597

AUTO-MOTO

kupię

- Kupię Każde Auto Osobowe Dostawcze Busy Motory Skuter Quady Kampery Oraz przyczepy Campingowe Natychmiastowy Odbiór Szybka Wycena Najlepsze Ceny na Rynku Zaświadczenia do Kasacji Mogą być bez opłat i z Opłatami Skorodowane Nie Na Chodzie oraz Ładne i w Pełni Sprawne 507-188-144
LEG 53590

EDUKACJA

korepetycje

- **Matematyka - egzamin ósmoklasisty, ostatnia szansa. tel.502 97 5021**
LEG 53586

USŁUGI

remont i budowa

- Elektryk złota rączka 515010373
LEG 53588
- Malowanie, tapetowanie osobiście, solidnie 694-065-757
LEG 53577

- ZŁOTA RĄCZKA - usługi budowlane, hydrauliczne, elektryka, mniejsze i większe remonty. Szybko, tanio i solidnie. Referencje. 735953829
LEG 53589

ogrodnicze

- Wycinka drzew metodą alpinistyczną, sekcyjna wycinka drzew, przycinanie, prześwietlanie koron drzew, usuwanie martwych drzew, gałęzi, konarów, usługi rębakiem, zrębkowanie gałęzi oraz wywóz urobku. Z PODNOŚNIKA, MIEJSCA TRUDNO DOSTĘPNE, PROFESJONALNIE. 698-991-470
LEG 53176

inne

- **Anteny, usługi RTV, domofony, wideofony, alarmy. 608630582**
LEG 53592

PROFESJONALNE
NISZCZENIE
I UTYLIZACJA
DOKUMENTÓW
PRZYJEŻDŻAMY PO DOKUMENTY
VICTORIA-RECYCLING
Tel. 604 913 993

- PROFESIONALNE NISZCZENIE I UTYLIZACJA DOKUMENTÓW. VICTORIA-RECYCLING.
PRZYJEŻDŻAMY PO DOKUMENTY
Tel. 604 913 993
LEG 53578

- Wynajem i usługi podnośnikiem koszowym. Tel. 602 86 57 86, www.robert.media.pl
LEG 53551

BIZNES

NIERUCHOMOŚCI

sprzedam działkę

- Sprzedam działkę budowlaną w Chotomowie 4651 m 2, dojazd od ul. Gdańskiej. Działka objęta jest planem zagospodarowania przestrzennego. Teren ten jest oznakowany MN - dopuszczona jest zabudowa mieszkaniowa jednorodzinna, domy wolnostojące i bliźniacze, dopuszczona jest również działalność usługowa, nie uciążliwa dla środowiska. Na działce są młode drzewka (samosiejki) i kilka starszych dębów i sosen. Można zbierać prawdziwki. Działka od strony wschodniej sąsiaduje z łąką. Położenie, drzewa i rozmiar terenu dają tu przyjemne poczucie bycia na uboczu, w przyrodzie; a jednocześnie stacja, usługi, czy inne domy mieszkalne są bardzo blisko. Do stacji kolejowej 10 min. piechotą lub 3 min. samochodem. Do Warszawy 35min. samochodem. Do Jeziora Zegrzyńskiego 20min samochodem. Cena 280 zł za m2
Tel 502055002
LEG 53600

kupię nieruchomość

- **Kupię mieszkanie, może być do remontu lub zadłużone, w Legionowie lub Nasielsku. Pomogę w procedurach. Tel 504 285 806**
LEG 53574
- Kupię ziemię orną w okolicy Pułtuska, Płocochowa, Pokrzywnicy, Winnicy 888910560
PUL 53598

do wynajęcia

- Lokal w legionowskim RYNKU
Lokal użytkowy w bardzo dobrej lokalizacji. Klimatyczna piwnica (dwa poziomy) – łączna powierzchnia ok 80 m2 – w centrum Legionowa przy historycznym rynku. Wejście do pomieszczenia po schodkach przy ciągu komunikacyjnym ul. Rynek. W lokalu wcześniej funkcjonował pub, aktualnie salom kosmetyczny. W pomieszczeniu można również urządzić sklep, winiarnię, salon spa, kwiaciarnię, itp.,itd. idealne miejsce dla barber-a.
Tel. kontaktowy 601 30 85 91
http://toiowo.eu/legionowo-do-wynajecia-lokal-uzytkowy-przy-ulicy-rynek-2/
LEG 53599

- **Wynajmę pokój w Legionowie. 502 029 326**
LEG 53538

poszukuję do wynajęcia

- **Szukam do wynajęcia niedrogiej kawalerki w Legionowie. 786 846 259**
LEG 53584

ROLNICTWO

sprzedam

- JAJA WIEJSKIE OD KUR GRZEBIĄCYCH Tel. 728 366 774 ul. Małołęcka 26, Nieporęt. Możliwość dowozu lub odbioru w Legionowie, 22 784 69 72.
LEG 53576
- Paszowóz JF-Stoll Feeder VM8 z możliwością powiększenia do VM10, stan bdb 695 417 736, 665 025 845
PUL 53596

UROCZYSTOŚCI

organizacja imprez

- Parodysta, wodzirej, konferansjer, animator kultury, półfinalista programu „Mam talent" - tanio, solidnie - Legionowo i okolice 791833101
LEG 53575

RESTAURACJA
LEGIONOWSKA

- **RESTAURACJA LEGIONOWSKA; chrzciny, komunie, stypy, urodziny, uroczyste obiady, romantyczne kolacje, catering. Tel. 505-360-809, www.legionowska.pl**
LEG 53178

SPRZĘT IT

MATRYMONIALNE

KOMUNIKATY

RÓŻNE

- Sprzedam duże drewniane rzeźby, kapliczki 601913597
LEG 53386
- **Sprzedam: parapety i stopnie schodowe: dębowe 100 x 30 x 3.8 cm - cena 130 +vat (klasa rustic); jesionowe 120 x 30 x 3.8 cm 130 zl +vat. Telefon 607607700**
PL 53548

FOTO
-TANIO-
VIDEO
www.foto-legionowo.pl

AUTO NAPRAWA
• MECHANIKA • GEOMETRIA • CZĘŚCI
• WYWAŻANIE KÓŁ • KLIMATYZACJA
Adam Szczypkowski
05-110 JABŁONNA ul. WYGONOWA 1
pn. – pt.: 8.00 - 17.00
☎605 94 91 91
022 782 49 10

Rolety,Verticale,Moskitiery
tel. 608 682 772
Pomiar i wycena Gratis!

OGŁOSZENIA DROBNE
do bieżącego numeru
przyjmujemy
DO PONIEDZIAŁKU
do godziny 12:00.

OGŁOSZENIE

Konkurs na stanowisko Prezesa Zarządu KZB Legionowo Sp. z o.o. w Legionowie

Rada Nadzorcza KZB Legionowo Sp. z o.o.
z siedzibą w Legionowie, ul. marsz. J. Piłsudskiego 3
ogłasza konkurs na stanowisko
Prezesa Zarządu KZB Legionowo Sp. z o.o. w Legionowie.

Nazwa i adres Spółki: KZB Legionowo Sp. z o.o. ul. marsz. Piłsudskiego 3, 05-120 Legionowo
KRS 0000478396

Stanowisko objęte konkursem
Prezes Zarządu KZB Legionowo Sp. z o.o.

Wymagania formalne, jakie powinien spełniać kandydat

Kandydat na stanowisko Prezesa Zarządu KZB Legionowo Sp. z o.o. w Legionowie powinien spełniać następujące wymagania formalne:

a) posiada wykształcenie wyższe lub wykształcenie wyższe uzyskane za granicą uznane w Rzeczypospolitej Polskiej, na podstawie przepisów odrębnych,

b) posiada co najmniej 5-letni okres zatrudnienia na podstawie umowy o pracę, powołania, wyboru, mianowania, spółdzielczej umowy o pracę, lub świadczenia usług na podstawie innej umowy lub wykonywania działalności gospodarczej na własny rachunek,

c) posiada co najmniej 3-letnie doświadczenie na stanowiskach kierowniczych lub samodzielnych albo wynikające z prowadzenia działalności gospodarczej na własny rachunek,

d) spełnia inne niż wymienione w lit. a-c wymogi określone w przepisach odrębnych, a w szczególności nie narusza ograniczeń lub zakazów zajmowania stanowiska członka organu zarządzającego w spółkach handlowych;

Kandydatem na stanowisko Prezesa Zarządu KZB Legionowo Sp. z o.o. nie może być osoba, która spełnia przynajmniej jeden z poniższych warunków:

a) pełni funkcję społecznego współpracownika albo jest zatrudniona w biurze poselskim, senatorskim, poselsko-senatorskim lub biurze posła do Parlamentu Europejskiego na podstawie umowy o pracę lub świadczy pracę na podstawie umowy zlecenia lub innej umowy o podobnym charakterze,

b) wchodzi w skład organu partii politycznej reprezentującego partię polityczną na zewnątrz oraz uprawnionego do zaciągania zobowiązań,

c) jest zatrudniona przez partię polityczną na podstawie umowy o pracę lub świadczy pracę na podstawie umowy zlecenia lub innej umowy o podobnym charakterze,

d) pełni funkcję z wyboru w zakładowej organizacji związkowej lub zakładowej organizacji związkowej spółki z grupy kapitałowej,

e) jej aktywność społeczna lub zarobkowa rodzi konflikt interesów wobec działalności spółki.

Wymagania dodatkowe, oczekiwane od kandydatów

Wskazane jest, aby kandydat na stanowisko Prezesa Zarządu Spółki spełniał następujące dodatkowe wymagania w zakresie wiedzy, kwalifikacji i doświadczenia:

a) znajomość zasad funkcjonowania i zarządzania spółką prawa handlowego, w tym znajomość zasad funkcjonowania spółek handlowych z udziałem jednostek samorządu terytorialnego;

b) doświadczenie wynikające z pełnienia funkcji członka zarządu lub rady nadzorczej prawa handlowego;

c) znajomość zagadnień związanych z zarządzaniem i kierowaniem zespołami pracowników;

d) doświadczenie we współpracy z jednostkami samorządu terytorialnego;

e) znajomość zasad funkcjonowania samorządu terytorialnego.

Warunki, które winno spełniać zgłoszenie kandydata

Warunkiem wzięcia udziału w konkursie jest zgłoszenie pisemnej oferty w zaklejonej kopercie, z dopiskiem:„Konkurs na stanowisko Prezesa Zarządu KZB Legionowo Sp. z o.o. w Legionowie" w Biurze Obsługi Klienta Spółki, ul. Piłsudskiego 3, parter lub przesłanie jej pocztą na adres KZB Legionowo Sp. z o.o. ul. Piłsudskiego 3, 05-120 Legionowo, z zastrzeżeniem, że oferta winna wpłynąć do Spółki w terminie do dnia 5 maja 2025 r. godz. 12.00. Decyduje data i godzina wpływu oferty do Spółki. Na kopercie nie umieszcza się danych osobowych kandydata.

Oferta winna zawierać:

1) kwestionariusz osobowy - załącznik nr 1;

2) pisemne oświadczenia według wzoru –załącznik nr 2;

3) dokumenty potwierdzające spełnienie warunków udziału w konkursie określonych w § 2 ust. 1 Regulaminu. Dokumenty dołącza się w oryginałach lub poświadczonych odpisach (kserokopiach), przy czym odpisy (kserokopie) mogą być poświadczone przez kandydata. Koszty uzyskania dokumentów ponosi kandydat;

4) CV zawierające opis dotychczasowych osiągnięć kandydata w pracy zawodowej;

5) list motywacyjny;

6) informację o odbytych studiach podyplomowych, kursach, szkoleniach i zdobytych uprawnieniach;

7) oświadczenie o posiadaniu obywatelstwa polskiego;

8) oświadczenie o korzystaniu z pełni praw publicznych;

9) oświadczenie o nieskazaniu prawomocnym wyrokiem za umyślne przestępstwo lub umyślne przestępstwo skarbowe, w tym za przestępstwa określone w przepisach rozdziału XXXIII-XXXVII Kodeksu karnego oraz art. 587, art. 590 i art. 591 Kodeksu spółek handlowych oraz oświadczenie o tym, że przeciwko kandydatowi nie toczy się postępowanie karne.

Informacje o Regulaminie przeprowadzenia konkursu na stanowisko Prezesa Zarządu KZB Legionowo Sp. z o.o. w Legionowie.

Regulamin konkursu został opublikowany na stronie internetowej Spółki www.kzb-legionowo.pl oraz na stronie Biuletynu Informacji Publicznej Spółki www.bip.kzb-legionowo.pl

LINK DO REGULAMINU KONKURSU:
https://kzb-legionowo.pl/images/konkursy/2025/r_11042025.pdf

eprasa.pl 3a7d65afb7

JARMARK KUPON NA DROBNE ZA 1 GROSIK

WYPEŁNIJ DRUKOWANYMI LITERAMI WPISUJĄC W KRATKĘ JEDNĄ LITERĘ ROBIĄC ODSTĘP MIĘDZY WYRAZAMI

☐ SZUKAM PRACY

☐ ODDAM ZA DARMO

Zlecający
(Tylko do wiadomości redakcji)

imię

nazwisko

ulica

numer domu

kod, miejscowość

podpis

KUPON JEDNORAZOWY

1. Wypełniony kupon prosimy przynieść do biur ogłoszeń tygodników: Mazowieckie To i Owo, Lokalna, Tygodnik Nowodworski, Tygodnik Pułtuski.
2. Kupon bez pełnych, czytelnych danych zlecającego jest nieważny.
3. Redakcja nie odpowiada za treść ogłoszeń.

GNI.6840.11-20.2024

Wyciąg z ogłoszenia o drugich ustnych przetargach nieograniczonych na sprzedaż nieruchomości

Burmistrz Zakroczymia działając na podstawie art. 37 ust. 1, art. 38 ust. 1 i 2, art. 40 ust. 1 pkt 1 ustawy z dnia 21 sierpnia 1997 r. o gospodarce nieruchomościami (Dz.U. z 2024 r. poz. 1145 ze zm.), Rozporządzenia Rady Ministrów z dnia 14 września 2004 r. w sprawie sposobu i trybu przeprowadzania przetargów oraz rokowań na zbycie nieruchomości (Dz.U. z 2021 r. poz. 2213) oraz w związku z uchwałą nr XXIX/275/2020 Rady Miejskiej w Zakroczymiu z dnia 29 grudnia 2020 r.

NIERUCHOMOŚCI PRZEZNACZONE DO SPRZEDAŻY

I. Działka ew. nr 62/24 obręb 0007 Mochty-Smok o powierzchni 0,0751 ha
Cena wywoławcza: 52.000,00 zł
Wadium w złotych: 2.600,00 zł
Podatek VAT w wysokości 23% zostanie doliczony do ceny osiągniętej w przetargu

II. Działka ew. nr 62/25 obręb 0007 Mochty-Smok o powierzchni 0,0760 ha
Cena wywoławcza: 53.000,00 zł
Wadium w złotych: 2.650,00 zł
Podatek VAT w wysokości 23% zostanie doliczony do ceny osiągniętej w przetargu

III. Działka ew. nr 62/26 obręb 0007 Mochty-Smok o powierzchni 0,0751 ha
Cena wywoławcza: 52.000,00 zł
Wadium w złotych: 2.600,00 zł
Podatek VAT w wysokości 23% zostanie doliczony do ceny osiągniętej w przetargu

IV. Działka ew. nr 62/27 obręb 0007 Mochty-Smok o powierzchni 0,0751 ha
Cena wywoławcza: 52.000,00 zł
Wadium w złotych: 2.600,00 zł
Podatek VAT w wysokości 23% zostanie doliczony do ceny osiągniętej w przetargu

V. Działka ew. nr 62/28 obręb 0007 Mochty-Smok o powierzchni 0,0751 ha
Cena wywoławcza: 52.000,00 zł
Wadium w złotych: 2.600,00 zł
Podatek VAT w wysokości 23% zostanie doliczony do ceny osiągniętej w przetargu

VI. Działka ew. nr 62/29 i 62/39 obręb 0007 Mochty-Smok o powierzchni 0,0792 ha
Cena wywoławcza: 55.000,00 zł
Wadium w złotych: 2.750,00 zł
Podatek VAT w wysokości 23% zostanie doliczony do ceny osiągniętej w przetargu

VII. Działka ew. nr 62/30 i 62/40 obręb 0007 Mochty-Smok o powierzchni 0,0751 ha
Cena wywoławcza: 52.000,00 zł
Wadium w złotych: 2.600,00 zł
Podatek VAT w wysokości 23% zostanie doliczony do ceny osiągniętej w przetargu

VIII. Działka ew. nr 62/31 i 62/41 obręb 0007 Mochty-Smok o powierzchni 0,0751 ha
Cena wywoławcza: 52.000,00 zł
Wadium w złotych: 2.600,00 zł
Podatek VAT w wysokości 23% zostanie doliczony do ceny osiągniętej w przetargu

IX. Działka ew. nr 62/32 i 62/42 obręb 0007 Mochty-Smok o powierzchni 0,1104 ha
Cena wywoławcza: 77.000,00 zł
Wadium w złotych: 3.850,00 zł
Podatek VAT w wysokości 23% zostanie doliczony do ceny osiągniętej w przetargu

Oznaczenie nieruchomości wg księgi wieczystej	KW WA1N/00021306/3
Termin i miejsce przetargu	Przetargi odbędą się w Sali Konferencyjnej Urzędu Miejskiego w Zakroczymiu przy ul. Warszawskiej 7, 05-170 Zakroczym w dniach: Działka ew. nr 62/24 - 10.06.2025 r. o godz. 11:00 Działka ew. nr 62/25 - 10.06.2025 r. o godz. 12:00 Działka ew. nr 62/26 - 10.06.2025 r. o godz. 13:00 Działka ew. nr 62/27 - 10.06.2025 r. o godz. 14:00 Działka ew. nr 62/28 - 12.06.2025 r. o godz. 11:00 Działka ew. nr 62/29 i 62/39 - 12.06.2025 r. o godz. 12:00 Działka ew. nr 62/30 i 62/40 - 12.06.2025 r. o godz. 13:00 Działka ew. nr 62/31 i 62/41 - 12.06.2025 r. o godz. 14:00 Działka ew. nr 62/32 i 62/42 - 12.06.2025 r. o godz. 15:00
Miejsce wywieszenia i publikacji ogłoszenia o przetargu	Ogłoszenie o przetargu zostało wywieszone na tablicy ogłoszeń w Urzędzie Miejskim w Zakroczymiu oraz opublikowane na stronie internetowej https://zakroczym.bip.net.pl/
Informacja o przeznaczeniu do zbycia	Przeznaczone do sprzedaży w trybie przetargu ustnego nieograniczonego.
Dane teleadresowe, pod którymi można uzyskać szczegółowe informacje dotyczące przetargu	Dodatkowe informacje odnośnie przetargu można uzyskać w siedzibie Urzędu Miejskiego w Zakroczymiu przy ul. Warszawskiej 7, pok. nr 2 (parter) – tel. 22 112 02 58; poniedziałek, środa, czwartek w godz. 8.00 – 16.00, wtorek w godz. 8.00 – 17.00, piątek w godz. 8.00-15.00.

Burmistrz

/-/ Artur Ciecierski

WYCIĄG Z OGŁOSZENIA O PRZETARGU OGRANICZONYM

OGŁASZAM I USTNY PRZETARG OGRANICZONY DO WŁAŚCICIELI NIERUCHOMOŚCI PRZYLEGŁYCH NA SPRZEDAŻ NIERUCHOMOŚCI Z ZASOBU NIERUCHOMOŚCI KOMUNALNYCH GMINY CZOSNÓW.

Obręb ewidencyjny – CZĄSTKÓW MAZOWIECKI, gm. Czosnów

Działka ew. nr 342/4 o pow.0,0488 ha;
- RIIIb-0,0488 ha
- KW WA1N/00041246/0

Działka niezabudowana bez dojazdu. Nieruchomość o kształcie regularnym zbliżonym do równoległoboku. Teren poziomy, płaski.
Działka nr ew. 342/4 zgodnie z miejscowym planem zagospodarowania przestrzennego dla części terenu Gminy Czosnów - Uchwała Rady Gminy Czosnów Nr XXIII/188/2016 z dnia 28.06.2016 r., Uchwała Rady Gmin Czosnów Nr XXXIII/280/2021 z dnia 22-04-2021r. położona jest na terenach zabudowy usługowo-produkcyjnej , oznaczona na rysunku Planu symbolem „P-2".
Z uwagi na ograniczoną powierzchnię oraz brak dojazdu działka zostanie zbyta w wyniku przetargu ograniczonego do właścicieli nieruchomości przyległych.

Cena wywoławcza: 72 000,00 zł netto *(słownie: siedemdziesiąt dwa tysiące złotych netto).*
Wadium wynosi: 7 200,00 zł *(słownie: siedem tysięcy dwieście złotych).*

Cenę nabycia nieruchomości stanowi cena osiągnięta w przetargu plus podatek od towarów i usług, zgodnie z obowiązującymi przepisami.

Nieruchomość nie jest obciążona na rzecz osób trzecich jak również nieobjęta jest zobowiązaniami.

Przetarg odbędzie się w Urzędzie Gminy Czosnów ul. Gminna 6 sala nr 15 (I piętro) dnia 19 maja 2025 r. o godz. 10^{00}.
W przetargu mogą brać udział jedynie właściciele nieruchomości przyległych.
Ogłoszenie o przetargu zostanie wywieszone w dniu 15 maja 2025 r. na tablicach ogłoszeń: Urzędu Gminy Czosnów i sołectwa Cząstków Mazowiecki oraz zamieszczone na stronie BIP i stronie urzędu.
Dodatkowe informacje o przetargu można uzyskać w Urzędzie Gminy, pokój nr 2 lub telefonicznie pod nr 785-02-01 w 142 w godzinach pracy urzędu.

Wójt Gminy Czosnów
Anna Maliszewska

GNI.6840.5-10.2024

Wyciąg z ogłoszenia o drugich ustnych przetargach nieograniczonych na sprzedaż nieruchomości

Burmistrz Zakroczymia działając na podstawie art. 37 ust. 1, art. 38 ust. 1 i 2, art. 40 ust. 1 pkt 1 ustawy z dnia 21 sierpnia 1997 r. o gospodarce nieruchomościami (Dz.U. z 2024 r. poz. 1145 ze zm.), Rozporządzenia Rady Ministrów z dnia 14 września 2004 r. w sprawie sposobu i trybu przeprowadzania przetargów oraz rokowań na zbycie nieruchomości (Dz.U. z 2021 r. poz. 2213) oraz w związku z uchwałą Nr XXXIII/295/2021 Rady Miejskiej w Zakroczymiu z dnia 31 marca 2021 r. w sprawie wyrażenia zgody na zbycie nieruchomości stanowiących własność gminy Zakroczym:

NIERUCHOMOŚCI PRZEZNACZONE DO SPRZEDAŻY

I. Działka ewidencyjna numer 15/9 obręb 0010 Smoszewo o powierzchni 0,0750 ha
Cena wywoławcza: 75.000,00 zł
Wadium w złotych: 3.750,00 zł
Podatek VAT w wysokości 23% zostanie doliczony do ceny osiągniętej w przetargu.

II. Działka ewidencyjna numer 15/10 obręb 0010 Smoszewo o powierzchni 0,0750 ha
Cena wywoławcza: 75.000,00 zł
Wadium w złotych: 3.750,00 zł
Podatek VAT w wysokości 23% zostanie doliczony do ceny osiągniętej w przetargu.

III. Działka ewidencyjna numer 15/11 obręb 0010 Smoszewo o powierzchni 0,0750 ha
Cena wywoławcza: 75.000,00 zł
Wadium w złotych: 3.750,00 zł
Podatek VAT w wysokości 23% zostanie doliczony do ceny osiągniętej w przetargu.

IV. Działka ewidencyjna numer 15/14 obręb 0010 Smoszewo o powierzchni 0,0906 ha
Cena wywoławcza: 90.000,00 zł
Wadium w złotych: 4.500,00 zł
Podatek VAT w wysokości 23% zostanie doliczony do ceny osiągniętej w przetargu.

V. Działka ewidencyjna numer 15/15 obręb 0010 Smoszewo o powierzchni 0,0833 ha
Cena wywoławcza: 83.000,00 zł
Wadium w złotych: 4.150,00 zł
Podatek VAT w wysokości 23% zostanie doliczony do ceny osiągniętej w przetargu.

VI. Działka ewidencyjna numer 15/16 obręb 0010 Smoszewo o powierzchni 0,0833 ha
Cena wywoławcza: 83.000,00 zł
Wadium w złotych: 4.150,00 zł
Podatek VAT w wysokości 23% zostanie doliczony do ceny osiągniętej w przetargu.

Oznaczenie nieruchomości wg księgi wieczystej	KW WA1N/00039967/3
Termin i miejsce przetargu	Przetargi odbędą się w Sali Konferencyjnej Urzędu Miejskiego w Zakroczymiu przy ul. Warszawskiej 7, 05-170 Zakroczym w dniach: Działka ew. nr 15/9 - 03.06.2025 r. o godz. 11:00 Działka ew. nr 15/10 - 03.06.2025 r. o godz. 12:00 Działka ew. nr 15/11 - 03.06.2025 r. o godz. 13:00 Działka ew. nr 15/14 - 05.06.2025 r. o godz. 11:00 Działka ew. nr 15/15 - 05.06.2025 r. o godz. 12:00 Działka ew. nr 15/16 - 05.06.2025 r. o godz. 13:00
Miejsce wywieszenia i publikacji ogłoszenia o przetargu	Ogłoszenie o przetargu zostało wywieszone na tablicy ogłoszeń w Urzędzie Miejskim w Zakroczymiu oraz opublikowane na stronie internetowej https://zakroczym.bip.net.pl/
Informacja o przeznaczeniu do zbycia	Przeznaczone do sprzedaży w trybie przetargu ustnego nieograniczonego.
Dane teleadresowe, pod którymi można uzyskać szczegółowe informacje dotyczące przetargu	Dodatkowe informacje odnośnie przetargu można uzyskać w siedzibie Urzędu Miejskiego w Zakroczymiu przy ul. Warszawskiej 7, pok. nr 2 (parter) – tel. 22 112 02 58; poniedziałek, środa, czwartek w godz. 8.00 – 16.00, wtorek w godz. 8.00 – 17.00, piątek w godz. 8.00-15.00.

Burmistrz

/-/ Artur Ciecierski

eprasa.pl 3a7d65afb7

Ciąg dalszy ze str. 12

W Polsce przyjął się również zwyczaj malowania w tym dniu pisanek. Twierdzono, że w tym dniu człowiek powinien powstrzymać się od czesania, włosy pozostawiać w nieładzie, oraz nie przeglądać się w lustrze. Na ziemiach polskich jedyną uciechą dnia miał być tzw. pogrzeb żuru, w czasie którego wylewano resztki wielkopostnego barszczu lub gar z nim zakopywano w pobliżu chałupy. Obowiązkowa była jałmużna, której nie można było odmówić. Stąd też wsie i miasteczka zapełniały się nędzarzami i ludźmi chorymi, którzy błagali o drobny datek. Towarzyszyli im często biczownicy, którzy skazywali swoje ciało na chłostę, kalecząc się niekiedy aż do krwi. Mozaikę tę mogły uzupełnić inscenizację drogi krzyżowej, potężne misteria teatralno-religijne, które miały pomóc w przeżyciu tego dnia.

Współczesna droga krzyżowa w Ulm - Szymon z Cyreny pomaga nieść krzyż Chrystusowi

fot. Unterillertaler, opublikowano na licencji Creative Commons Attribution-Share Alike 3.0 Unported

Celebrację wielkopiątkową kończono urządzeniem symbolicznego grobu Chrystusa i złożeniem tam konsekrowanej hostii i adorowanego wcześniej krzyża. Zwyczaj, pochodzący prawdopodobnie z Bliskiego Wschodu, do Polski dotarł z Niemiec. Często urozmaicany był przez postawienie przy grobie straży, która wytrwać miała na czuwaniu aż do Wielkanocy. Tak rozpoczynał się okres oczekiwania na sobotni wieczór, kiedy rozpocząć miała się wielka liturgia Wigilii Paschalnej prowadząca już wprost do Wielkanocy.

Tomasz Leszkowicz
https://histmag.org

Wiosna Bardów
festiwal poezji śpiewanej dążący w stronę krainy drapieżności

25 kwietnia, piątek
godz. 19.00
Projekt Volodia
Salkersi
bilety - 40 zł
na biletyna.pl i w kasie MOK

26 kwietnia, sobota
godz. 19.00
Aleksander Bal
Jarosław Chojnacki
bilety - 40 zł
na biletyna.pl i w kasie MOK

sala widowiskowa w ratuszu
Legionowo, ul. Piłsudskiego 41
więcej: moklegionowo.pl
MOK LEGIONOWO
patronat medialny

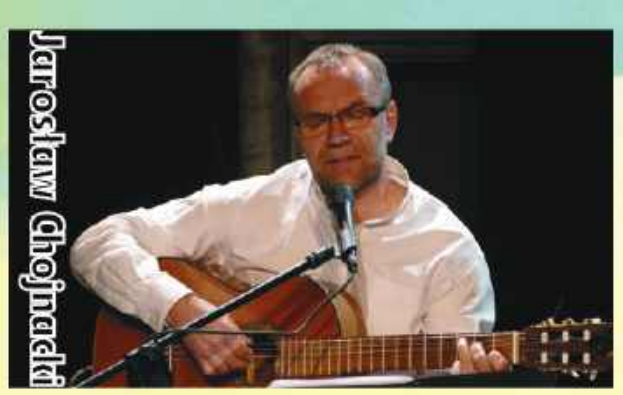

O symbolach wielkanocnych: palmie, jajku, soli

Ze świętami Wielkanocy związane są takie symbole jak palma, jajko, sól, chrzan. O znaczeniach tych symboli opowiada dr Katarzyna Waszczyńska z Instytutu Etnologii i Antropologii Kulturowej UW. Wyjaśnia, że symbole te z jednej strony wywodzą się z religii chrześcijańskiej, z drugiej – sięgają tradycji pogańskiej

Nadejście świąt zapowiada palma wielkanocna. – *Zgodnie z tradycją chrześcijańską palma to zarówno symbol męczeństwa, jak i triumfu. Tradycyjnie uważano ją też za symbol sił witalnych, życia, corocznego odnawiania roślin* – mówi cytownana na stronie UW **dr Katarzyna Waszczyńska** z Instytutu Etnologii i Antropologii Kulturowej UW.

Poświęconej palmie przypisano niezwykłą moc, mającą ochronić domostwa przed ogniem. Dawniej zanoszono też palmę do pomieszczeń gospodarczych, wierząc, że ustrzeże zwierzęta przed złem. A gdy po raz pierwszy wyprowadzano krowy czy owce na pastwiska, delikatnie uderzano je palemką, by dawały dużo mleka czy wełny. Rolnicy pod pierwszą skibę wkładali gałązki wyjęte z wielkanocnej palmy. Ten rytuał miał uświęcić ich pola i dodać ziemi życiodajnej energii.

Tradycyjna palma wykonana jest z roślin zimozielonych, np. bukszpanu bądź tui, witek wierzbowych zakończonych puchatymi baziami (kotki wierzbowe), przyozdabiają ją kwiaty. – *Mniej więcej do połowy XX wieku szczególne znaczenie przypisywano kotkom wierzbowym. Sądzono, że zjedzenie poświęconej bazi chroni przed bólem gardła. A rośliny zimozielone, np. bukszpan czy świerk, mają zaklęte w sobie życie wieczne* – wyjaśnia dr Waszczyńska.

Jeśli chodzi o zwyczaj święcenia pokarmów, to jak czytamy w informacji UW, był on praktykowany już w XVI wieku. Na Pomorzu oraz terenach nazywanych od XIX wieku Mazurami, święcenie pokarmów zaczęło upowszechniać się jednak dopiero po II wojnie światowej. – *Na wsiach oprócz tradycyjnych pokarmów dawniej święcono też pokarm dla zwierząt oraz wszystko to, co rolnikom gwarantowało przetrwanie: wodę, kaszę jaglaną, bulwy kartofli, garść zboża do siewu* – mówi badaczka.

Dodaje też, że w tradycji święcenia pokarmów można zaobserwować pewną zmienność. – *Dawniej gospodynie, przygotowując koszyczek do poświęcenia, wkładały do niego baranka z masła bądź cukru, a także: chleb, kołacz, mięso, wędliny, jajka, sól i chrzan* – mówi dr Waszczyńska i podkreśla, że najważniejsze w święconce są sól i chrzan, symbole nawiązujące do męki Chrystusa. Sól ma podwójne znaczenie odwołujące się do męczeństwa i oczyszczenia. – *Podczas wieczerzy sederowej, odbywającej się w trakcie trwającego właśnie żydowskiego święta Pesach, równie istotne znaczenie ma słona woda i chrzan. Przypominają one o ciężkich doświadczeniach, jakich naród żydowski doznał w niewoli egipskiej. Należy tu zauważyć nawiązanie do wspólnej tradycji judeochrześcijańskiej* – tłumaczy antropolożka.

Jeśli chodzi o symbolikę jajka, to sięga ona starożytności i mitów kosmogonicznych. Jajko to praźródło naturalnego życia, które zawiera w sobie tajemnicę. Symbolizuje rozwój, zdrowie, energię, a w chrześcijaństwie – zmartwychwstanie. – *Znów pojawia się tu element dwoistości. W sensie religijnym postrzegamy jajko jako symbol życia i zmartwychwstania, w kulturze jest kojarzone z budzącą się do życia przyrodą, życiodajnością, obfitością, dostatkiem i szczęściem* — mówi dr Waszczyńska. Dodaje też, że moc jajka może zostać zwiększona. Jednym ze sposobów jest zdobienie jajka. I tak na przykład jajka czerwone i zielone kojarzone są z życiodajnością.

– *Śmigus i dyngus mają dwa odrębne znaczenia. Śmigus może być mokry i wiąże się wtedy z polewaniem wodą, ale może być też suchy – wtedy kojarzy się ze smaganiem witkami wierzbowymi. Wierzono, że uderzenie kogoś witką wierzbową zapewni mu szczęście i zagwarantuje odradzające się życie. Dyngus oznacza zaś wykup. Jeśli oczekiwało się na wiosennych kolędników, którzy składali wielkanocne życzenia, to trzeba było dać im dyngus w postaci pisanek czy ciasta* — opowiada dr Waszczyńska.

Więcej informacji na stronie UW
https://www.uw.edu.pl/w-kregu-wielkanocnej-tradycji/

PAP - Nauka w Polsce

eprasa.pl 3a7d65afb7

TELEFON INTERWENCYJNY: 512 405 978, redakcja@pultuszczak.pl

TO NAM SIĘ PODOBA

Wodny plac zabaw na pułtuskiej przystani to jest to!

Lubią go dzieci, doceniają rodzice. Jest ciekawy ze względu na urządzenia do zabaw (wodnych i rekreacyjnych) i bezpieczny. Opiekunowie widzą dzieci jak na dłoni, a kiedy te oddają się zabawom, mogą pospacerować, odpocząć na świeżym powietrzu. Na placu zabaw znajdują się urządzenia, jakich nie znajdziemy w miejskiej przestrzeni, która przyciąga już samym położeniem – zielenią i Narwią, też barwną krową naturalnej wielkości.

Teren jest uporządkowany i czysty, dbają o niego pracownice i pracownicy Eco Pułtusk. – Tylko jedna uwaga, chodzi o to, żeby było baczenie na ewentualne zniszczenia czy zużycie urządzeń – powiedziała TP babcia Jasia. – Nie można dopuścić do dewastacji tego miejsca. No i czekamy na wodę w urządzeniach do zabaw.

GMD

PLOCIUSZEK

No to do Wielkanocy tylko kilka zajęczych skoków. W mieście zakwitły liczne krzewy forsycji, towarzyszki wiosennych świąt, na żółto też kwitną kępy żonkili w spacerniaku przy 3 Maja, park Narutowicza. I bratki nam kwitną – na trzech mostkach na kanałku, na skwerkach, na rondach. Ładniej jest.

*

Park na WIDOK też przygotowany do wiosny – liczne tu i różnorodne krzewy przycięte równiutko, usunięte zeschłe liście spomiędzy nich, tylko czekać na kwitnienie łąki miejskiej - parkowej. Może tej wiosny zaskoczy nas nowymi roślinami, łąkowymi kwiatami, bo z nimi to krucho od początku istnienia tejże przestrzeni. Żadnych barw.

*

Ale schody prowadzące z Widok na Daszyńskiego wciąż skrzeczą. Pamiętamy, że kiedy powstawał park, słyszeliśmy, że i schody będą zmodernizowane. Pewnie do tego schodkowego skrzeku przyzwyczaili się już ludzie, którzy mają obowiązek dbania o nie, bo poruszający się pod nogami stopień wciąż straszy, szczególnie starszych ludzi. I jeszcze krok, trzy kroki i zmieni położenie, ZEJDZIE niżej.

*

Bazie się pojawiły – symbol Wielkanocy i wiosny, jak żonkile, narcyzy. Dawnymi laty, kiedy głód zaglądał do wiejskich domów, do zup i polewek dodawano świeże lub suszone bazie zwane też kotkami. Wzmacniano się tak zwanymi roślinami głodowymi, które pomagały przetrwać najgorszy, właśnie głodny czas. Nie do uwierzenia, kiedy supermarkety wypełnione są po brzegi mięsami i warzywami. Nawet policzki wieprzowe kupiliśmy. Ale te bazie... Mamy do nich osobisty... lęk. Kiedyś przynieśliśmy sobie pęk kociek znad Narwi. Podzieliliśmy się nimi z przyjaciółką, wstawiliśmy do wody. I nazajutrz wrzask wielki w domu. Po ścianie i podłodze przemieszczały się tzw. lichy, liszki włochate. Nasz mąż biegał z odkurzaczem, a my co rusz wrzeszczeliśmy. U Wandy było to samo – siedzimy sobie w jej wygodnym fotelu, a tu licha pełznie po podłodze. I znowu wrzask! Stąd mamy domową fraszkę, ułożoną przez naszego męża. A brzmi tak: Nie kupuj bazi Grazi, bo się przerazi.

*

MCKiS wyszło z ciekawą propozycją do pań w ciąży. W maju i w czerwcu będą mogły uczestniczyć w zajęciach, we wtorki, w godz. od 10:30 do 12:00. To projekt pt. ZAOPIEKOWANA MAMA. Zajęcia, grupowe, polegać będą na rozmowach, relacjach, oddechu, ruchu. Doskonały to pomysł na to, żeby kobiety w ciąży nie były same ze swoimi myślami, problemami, pytaniami. A prowadząca? To psycholożka Katarzyna Dojlido-Zając. Zajęcia są płatne, 55 zł miesięcznie.

*

Już trwają przygotowania do świąt, więc zakupu, zakupy... Taszczymy do domów pełne torby różności, ale zanim wyjdziemy z supermarketów, musimy postać w kolejkach do kasy. Są u nas takie markety, w których, przy kasie, dostajemy zawrotu głowy: kas trzy, a czynna jedna. I tak codziennie – odechciewa się kupowania, a tu przecież mus. I kosze na zakupy często brudne, i o kwiaty doniczkowe wystawione do sprzedaży nikt nie dba, schną i czekają na wyrzucenie z półek. To wkurzające obrazki.

*

Uczennice popławskiej DWÓJKI odniosły wielki sukces, malarski. Wzięły udział w konkursie ogólnopolskim pod nazwą **Berthe Morisot – kobiece oblicze impresjonizmu**, na który wpłynęło – bagatela – 200 prac. A nagrodzone dziewczęta to Amelia Dzwonkowska (pejzaż z łabędziami) – II miejsce konkursowe i Aleksandra Ponichtera (portret kobiety) – wyróżnienie. Opiekunka? Pani Dorota Otłowska (zdjęcia ze szkolnego FB).

*

Na koniec plociuszkowania o bocianie, naszym Widoczku, którego jeszcze nie widzieliśmy, też o tym, jak Norwid pięknie pisał o bocianie. A pisał, że barbarzyństwem jest POPSOWAĆ GNIAZDO NA GRUSZY BOCIANA, BO WSZYSTKIM SŁUŻY... A wiecie, że Brytyjczycy przez całe lata nie widzieli poczciwego boćka? Wszystko przez przesąd. Wierzono, że bocian na dachu chałupy to dowód... cudzołóstwa w domu!!! I tak ciemny lud wybił te piękne ptaki i problem braku wierności miał z głowy, czyli z pustych łbów. Dopiero w 2020 roku przyszły na świat w Anglii pierwsze bociany i to z polskich bocianich rodziców.

*

W sobotę dotarła do nas bardzo smutna wiadomość, odszedł z TEGO świata nasz profesor STANISŁAW KRYGIER, fizyk z LO im. Piotra Skargi. Barwna postać. Najprawdopodobniej prochy PROFESORA spoczną na serockim cmentarzu.

GMD

REDAKCJA - **661 923 317, 512 405 978**

REKLAMA

INTER CARS

Filia Pułtusk
ul. Wojska Polskiego 52
tel.: 23 691 92 40
fax.: 23 691 92 41
INTERCARS.COM.PL

eprasa.pl 3a7d65afb7

KAROL

NAWROCKI

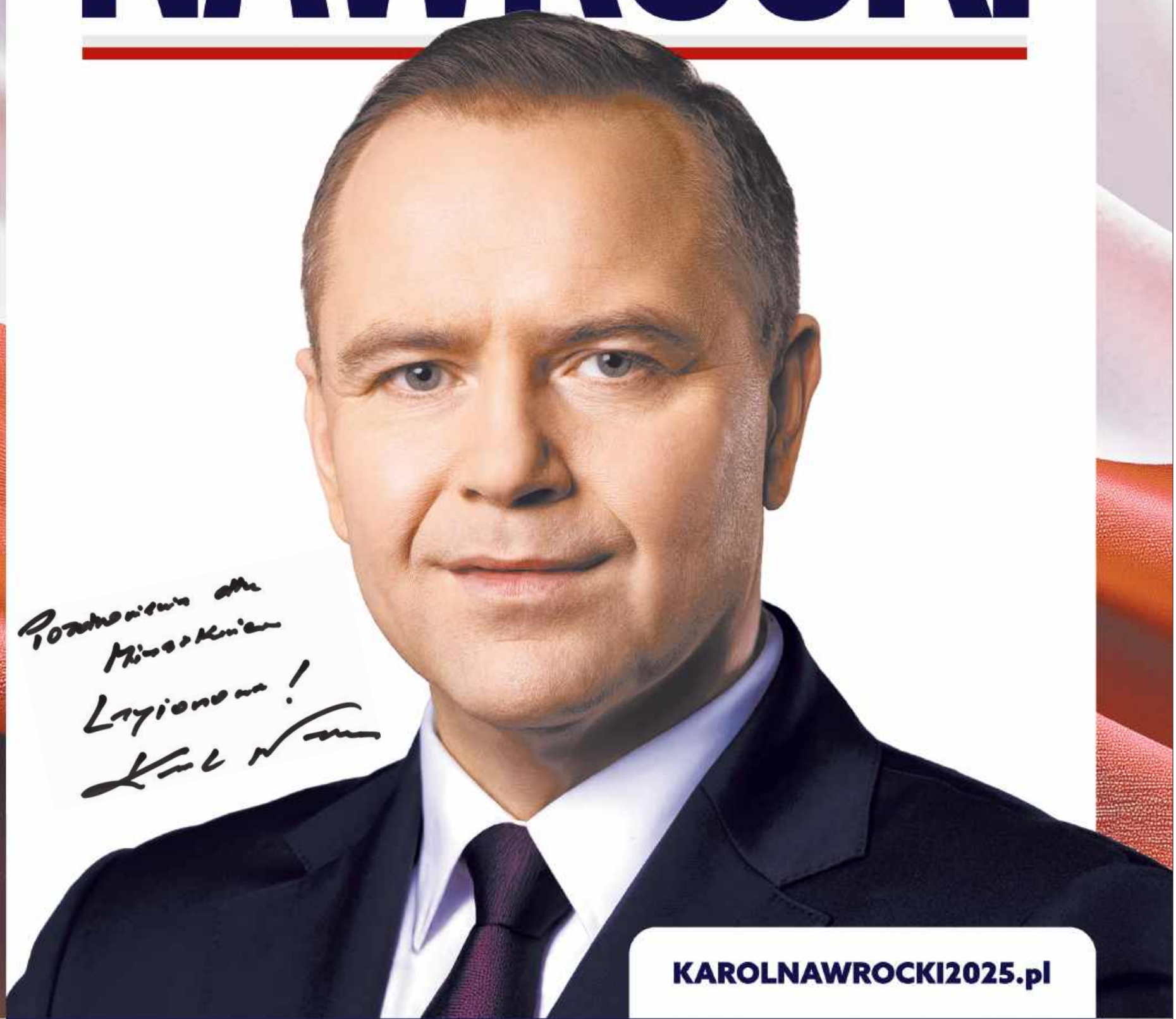

KAROLNAWROCKI2025.pl

Obywatelski kandydat na Prezydenta RP
Popierany przez Prawo i Sprawiedliwość

Materiał KW Kandydata na Prezydenta RP Karola Nawrockiego

eprasa.pl 3a7d65afb7

TELEFON INTERWENCYJNY: 512 405 978, redakcja@pultuszczak.pl

CZERWONE KORALE PRZED ZIELONĄ WIELKANOCĄ

Z BEATĄ GURZYŃSKĄ, SZEFOWĄ KGW CZERWONE KORALE W KLASKACH, ROZMAWIA GRAŻYNA M. DZIERŻANOWSKA

Pani Beatko, Czerwone Korale zawsze w ruchu, aktywne, ale przed Wielkanocą to u Was ruch na całego... Już widzę, że FB Czerwonych Korali gotuje się od różnych przedświątecznych aktywności...

Tak, dla nas każdy okres przedświąteczny jest czasem wytężonej pracy, dlatego z nadchodzącą Wielkanocą nie jest inaczej. Już mamy za sobą świąteczne warsztaty wielkanocne dla uczniów z dwóch szkół w Dzierżeninie i Błędostowie. Zarząd KGW przygotował też dla członków i sympatyków koła świąteczne spotkanie, które było okazją do wspólnego celebrowania tego magicznego okresu, do złożenia sobie życzeń i smakowania potraw przygotowanych przez nasze zdolne członkinie. I tu pragnę podziękować wszystkim obecnym na spotkaniu i zaangażowanym paniom: Bożenie Wróbel za przygotowanie wyśmienitego żurku, Wioli Wróbel i Basi Karpińskiej za przygotowanie przekąsek i wystroju, ale też chcę podziękować naszym panom: Marcinowi Wróbel, Cezaremu Karpińskiemu i Dariuszowi Gurzyńskiemu za ogrom pracy w przygotowaniu siedziby do remontu i następnie doprowadzenie naszej świetlicy po remoncie do świetności. Dzięki tak wspaniałym warunkom mogliśmy pozwolić sobie na spotkania przedświąteczne te dotyczące wicia naszej koralowej blisko trzymetrowej palmy, wspólnego gotowania, dekorowania siedziby, a nawet wykonania i nagrania instruktażu wykonania w domowym zaciszu swojskiego masła. To też był okres intensywny pod względem poszukiwania dofinansowań i składania wniosków w konkursach, również tych kulinarnych. Co nie jest widoczne i współmierne z aplikowaniem o nie, bo nie zawsze uda się zdobyć wystarczającą gratyfikację punktową, a przecież poświęconego czasu nikt nie zwróci, ani tym bardziej nie dostrzeże pracy do późnych godzin wieczornych. Jednak jest to wpisane w naszą działalność, więc cieszymy się, że możemy nieustannie się rozwijać. Koło gospodyń jest też partnerem zewnętrznym, służącym wiedzą merytoryczną w realizacji mojego autorskiego programu edukacyjnego dla uczniów z legionowskiej szkoły pod nazwą Edukacja Regionalna, gdzie dzieci poznają Mazowsze od strony teoretycznej, praktycznej i kulinarnej. Także pracy u nas jak zwykle co nie miara.

Prężnie działacie tu i teraz, w obecnej rzeczywistości, ale tradycja to dla pań i panów rzecz święta. Jak tę tradycję wielkanocną celebrujecie?

Tak, tradycja ta kulinarna jak i obrzędowa jest dla nas priorytetem. Dzięki starszym gospodyniom takim jak moja mama – Basia Korbuszewska -możemy dowiedzieć się wielu cennych ciekawostek; jak to kiedyś było, co wykonywano, co jedzono, czy jak wyglądały święta. Od kilku lat, każdego roku przygotowujemy olbrzymia palmę, w tym roku chyba był rekord i jest najwyższa, a co ciekawe, coraz szybciej nam to wychodzi. Nasze ręce prężnie nakręcają na drewniany kij wierzbowe witki

i naprawdę idzie nam to zwinnie. Ważną tradycją dla koralowych gospodyń są też potrawy typowe dla tych świąt. U niektórych gospodyń przygotowywany jest żurek, bądź barszcz biały, u mnie obowiązkowo musi być chrzanowa. Sam chrzan stanowi dla mnie symbol kulinarny tych świąt.

I jego symbolika jest mocno ukorzeniona też w obrzędach. Bardzo ważną tradycją dla każdego naszego członka jest święcenie pokarmów i niedzielne, świąteczne śniadanie, podczas którego dzielimy się nimi w swoich domach. Malowanie pisanek z kolei to istotny rytuał dla naszych najmłodszych KORALOWICZÓW i oczywiście ŚMIGUS – DYNGUS.

LANY PONIEDZIAŁEK naprawdę mokry?

Ooo, tak! Nasi gospodarze nam nie odpuszczają, ale i my nie jesteśmy dłużne, jak obrzęd mówi, dziewczyna porządnie zlana wodą będzie miała lepszą cerę i piękne włosy, więc nie ma co unikać wody. Dodam, że to zaszczyt dostać obleja (tak kiedyś w naszym pułtuskim regionie mówiono o osobie polanej wodą w Lany Poniedziałek), bo według dawnych zwyczajów najczęściej polewano te najładniejsze dziewczęta. Te mniej urodziwe, ale za to bardziej przedsiębiorcze, same polewały się i wychodziły tak mokre na wieś. Dlatego z tą tradycja nie ma co dyskutować, oczywiście zachowując elegancję, panowie, i umiar. Jak we wszystkim.

Świetlica KOŁA w Klaskach to poligon doświadczalny i miejsce przemiłych spotkań pań i Waszych rodzin. Co się już w niej świątecznego pojawiło, bo myślę, zaczynacie od wystroju...

Po wspomnianych wcześniej porządkach przyszedł czas na dekoracje iście wielkanocno - wiosenną, więc pojawiły się ozdoby z siana, brzózek i kociek. Ustroiliśmy nasza koralową ściankę , która podczas spotkania świątecznego służyła do wykonania pamiątkowego zdjęcia. Najmłodsze pociechy mogły skorzystać z wiosennej fotobudki i choć na chwilę zamienić się z zajączka.

Dalsza część wywiadu na następnej stronie.

eprasa.pl 3a7d65afb7

TELEFON INTERWENCYJNY: 512 405 978, redakcja@pultuszczak.pl

To przejdźmy do stołu. Wiem, że już obradowaliście przy nim. O czym rozmawialiście? Jakieś ustalenia co do wspólnego świętowania? Menu wielkanocne? Prace przydzielone?Tak, takie spotkanie już za nami, bo ze względu na intensywne życie osobiste i zawodowe naszych gospodyń i gospodarzy ciężko byłoby nam spotkać się w okresie tuż przed świątecznym. Ten czas rezerwujemy dla najbliższych, ale dzięki wcześniejszej organizacji spotkania możemy dłużej celebrować ten magiczny czas. Złożyliśmy sobie życzenia, porozmawialiśmy o naszych potrzebach, ale nie o pracy. Był to czas integracji naszej i zacieśnienia więzi. Było bardzo wesoło i smacznie. Na stole zagościła zupa wielkanocna- żurek, zapiekana biała kiełbasa w sosie chrzanowym, jaja w różnych postaciach, w majonezie i faszerowane, tatar, pieczyste, wędlinki i wiele różnych wiosennych sałatek.

Był już czas na pisanki, czy dopiero nadejdzie? To malowanki, kraszanki, oklejanki? Jak wygląda Wasza święconka? Co w koszyczku? Jego estetyka?

Pisankowa tradycja jeszcze przed nami. U naszych gospodyń dominują drapanki i kraszanki, oczywiście barwione naturalnymi sposobami. Ja z kolei w zaciszu domowym próbuję zdobienia jaj metoda batikową. Jest to chyba najstarsza technika malowania pisanek. Polega ona na nakładaniu gorącego wosku pszczelego na skorupkę za pomocą patyka zakończonego szpilką i następnie zanurzanie jej w chłodnym roztworze barwnika. Oczywiście moje wzory są jeszcze bardzo proste i nie ukrywam, że jest to wymagająca metoda, ale też bardzo ciekawa. I takie własnoręcznie wykonane jajo pięknie komponuje się w święconce. A ta, oczywiście, przypomina tę sprzed wieku. Współczesny koszyczek koniecznie zastąpiony będzie opałką uwitą przez naszego gospodarza Darka z wierzby, a w nim chlebek na symbol dobrobytu i pożywienia, jajko - nowe życie, płodność i zdrowie, nie zabraknie też wędliny i mięska na dostatek i obfitość, znajdzie się też baranek jako symbol zwycięstwa życia nad śmiercią i koniecznie sól, która nawiązuje do mądrości i trwałości życia oraz chrzan, który symbolizuje gorycz i trudy życia, ale też oczyszczenie duszy i witalność. Nie zapomnimy też o czymś słodkim, bo to symbolizuje umiejętności i sprzyja ich pogłębianiu. A tych nigdy za wiele.

Ciekawa jestem potraw na stole... Czy do tradycyjnych dań wprowadzacie jakieś nowości? Jesteście przecież przednimi kucharkami.

Nie wiem, czy przednimi, ale na pewno lubimy spędzać czas w kuchni. Myślę, że to też odpowiednie miejsce na połączenie tradycji i nowoczesności. Na pewno na każdym koralowym stole nie zabraknie chrzanu, swojskich, wędzonych wędlin, bo zapach wędzonek to waśnie Wielkanoc! A z nowinek to wszelkiego rodzaju galarety: szynka z chrzanem i pastą jajeczną w galarecie, jaja faszerowane w galarecie, ozory w galarecie czy schab nadziewany jakiem lub jarzynową sałatką również w galarecie i oczywiście popisowa zupa chrzanowa z białą kiełbaską i grzankami.

Macie w planach jakieś spotkania z dziećmi, młodzieżą, jakieś warsztaty związane z nadchodzącymi świętami?

Seria warsztatów już za nami. Odwiedziłyśmy ponad setkę dzieciaków z okolicznych szkół i przedszkoli. Warsztaty dotykały zwyczajów i obrzędów wielkanocnych z dawnej mazowieckiej wsi. Dzieci dowiedziały się, co to „gaik", „kogucik" czy też „surowa kara dla śledzia". Była to okazja do zaznajomienia młodego pokolenia z dawnymi zwyczajami wielkanocnymi i może ocalenia ich od całkowitego zapomnienia. Dziś już niewiele kto pamięta, nie mówiąc o celebrowaniu takich zwyczajów jak wyścigi z kościoła po rezurekcji, do suto zastawionego stołu, czy 8 m huśtawki w Lany Poniedziałek. Oczywiście nie sama pogawędka była podczas takich warsztatów, ale też aktywności kulinarne, gdzie dzieci samodzielnie z użyciem starodawnej maszynki wykonały maślane ciasteczka i lukrowe koguciki. A w nawiązaniu do dawnych wyścigów dzieci wzięły udział w wyścigu, kto szybciej ubije masło w kierzance.

Takie spotkania pozwalają przekazywać spuściznę naszych dziadków, zaciekawić młode pokolenie dziedzictwem kulturowym, inspirować do własnych projektów ale też zrozumieć znaczenie kulturowe i wartości, lokalne tradycje z dawnej wsi i porównać z tymi współczesnymi. Poznają w ten sposób swoje korzeniei mają możliwość budowania swojej tożsamości, a tym samym przynależności i stabilności w zglobalizowanym społeczeństwie. **Ciekawi mnie jeszcze jedno: jak się tworzy rodzinę z osób nie związanych węzłami krwi? Co Wam przyświeca, że działacie jak doskonale zaprogramowana maszyna?**

To ciężka praca, tak jak w prawdziwej rodzinie, tylko tu trudniej, bo tak jak pani wspomniała, nie stoją za nami więzy krwi. Każdy musi dać coś z siebie, swoją cząstkę poświęcenia, cierpliwości, kompromisu i porządną chochlę zaangażowania. Czasem trzeba przemilczeć i wykazać się pokorą, a czasem zdecydowaniem. Jest to trudne, bo życie osobiste, problemy albo zwyczajne „ a po co" , „ nie chce mi się"- co też jest ludzkie, więc trzeba też umieć odpuścić, choćby po to, aby w odpowiednim momencie się chciało, tak jak wcześniej się nie chciało.

Koralowa rodzina to taka maszyna jak najbardziej, każdy członek pełni swoją przydzieloną rolę, tak jak rożne części maszyny współpracują razem. Ta współpraca jest kluczowa zarówno w rodzinie jak i w maszynie, gdzie wszystkie elementy muszą ze sobą współpracować, aby osiągnąć cel. Gdy choćby jeden element szwankuje, to całość nie funkcjonuje jak powinna. Dlatego w trudniejszych momentach, kiedy pojawiają się problemy, które są i zawsze będą w rodzinie czy w maszynie, to wtedy koniecznym jest zidentyfikowanie i naprawienie usterek, aby przywrócić harmonię i efektywność działań. Bo cel jest jeden, iść naprzód i nie poddawać się, gdyż często ostatni klucz w zestawie otwiera drzwi... :-)

Na koniec naszej rozmowy musi być przepis na wielkanocną potrawę. Co Pani proponuje?

Bardzo chętnie podzielę się przepisem na potrawę, będącą symbolem Wielkanocy – Zapiekana biała kiełbasa w sosie chrzanowym. Jest to danie proste, nie wymagające skomplikowanych procesów kulinarnych , a przecież w święta nikt nie chce zbyt długo stać przy kuchni. Efektywność tego dania pochodzi z jego prostoty i smaku, pięknie zapieczona kiełbasa z chrupiącą skórką wygląda apetycznie i z pewnością zachwyci domowników jak i gości.

Zapiekana biała kiełbasa w sosie chrzanowym

Składniki :
1kg surowej białej kiełbasy
2 duże cebule
4 ząbki czosnku
250 ml śmietany 30%
5 – 10 łyżek świeżo startego chrzanu lub ze słoika
2 łyżki oleju,
2 łyżki masła
Sól, pieprz do smaku

Na małym ogniu przez około 15 min gotujemy surową białą kiełbasę, pilnując aby za mocno się nie gotowała. Następnie należy ją ostudzić, naciąć i obsmażyć na masełku z obu stron na rumiano. Ładnie zarumienione kiełbasy należy przełożyć do innego naczynia, zaś patelnię z tłuszczem zostawić, bo będziesz podsmażać na niej cebulę i czosnek do sosu chrzanowego. Cebulę i czosnek przełóż na patelnię i podsmażaj, aż do uzyskania szklistości i obłędnego zapachu. Dodaj chrzan, jego ilość zależy jak ostry lubisz smak. Wlej śmietanę, jeśli dostrzeżesz, że sos jest za rzadki, zagęść łyżką mąki pszennej. Mieszaj dokładnie, aż uzyskasz jednolitą konsystencję. Nie powinien ten proces trwać dłużej jak 3 – 4 minuty. Teraz do glinianego lub innego naczynia żaroodpornego wlewamy całość sosu chrzanowego i przekładamy kiełbaskę. Wstawiamy do piekarnika nagrzanego do 180 stopni i zapiekamy przez około 15 - 20 minut bez przykrycia.

Danie podajemy gorące. Smacznego!

Wesołych świąt Wielkiej Nocy życzy KGW „Czerwone Korale".

eprasa.pl 3a7d65afb7

PIĘKNA SPRAWA

Jak co roku pułtuszczanie mieli okazję do spotkania ze sztuką wielkanocną Kurpi

W ubiegłą sobotę na pułtuski rynek i do KAMIENICY nr 13 – Centrum Dziedzictwa Kulturowego- przyszli ci, którzy chcieli wziąć udział w warsztatach plastyki obrzędowej (palmy i pisanki), kupić ozdoby wielkanocne od rękodzielników, degustować jadło przygotowane przez KGW lub je kupić, posłuchać pieśni wielkopostnych i muzyki ludowej.

Rynek zaroił się przede wszystkim kolorami palm i pisanek, ale również ozdobami charakterystycznymi dla Wielkanocy. Mieszkańcy Pułtuska ustawiali się przy stoiskach z pieczywem, serami kozimi i krowimi, miodami czy piwem kozicowym. Nie było chyba stoiska, przy którym nie przystanęła burmistrz Beata Jóźwiak - była okazja do rozmów z wystawcami, ale i do zakupów. Sprzed RATUSZA roznosiła się muzyka ludowa.

TYGODNIK rozmawiał z Januszem Pawlakiem, przedstawicielem Narodowego Instytutu Kultury i Dziedzictwa Wsi, inicjatorem i organizatorem przedświątecznego spotkania w Pułtusku. - Jak co roku w Pułtusku na rynku odbywa się SPOTKANIE ze SZTUKĄ WIELKANOCNĄ KURPI, to już 26. edycja kiermaszu i warsztatów zarazem. Ja jako główny organizator z Narodowego Instytutu Kultury i Dziedzictwa Wsi w Warszawie – Biuro Regionalne w Pułtusku zająłem się przygotowaniem stoisk dla twórców ludowych, około dziesięciu i dla KGW – zaproszonych jest osiem kół. W kamienicy pod numerem 13 odbywają się warsztaty z twórcami ludowymi, między innymi z Haliną Witkowską i Beata Pasińską, które tworzą pisanki i palmy. Piękna sprawa - po raz pierwszy zaprosiłem aż tyle twórczyń, bo jest ich osiem: z Puszczy Zielonej i z Puszczy Białej. Powstają palmy i wielkanocne jajka: oklejanki z wykorzystania sitowia i wełny, też kraszanki, czyli skrobanki, jedna z pań zajmuje się pisanką batikową. Kto weźmie udział w warsztatach, może spróbować swoich artystycznych sił. Jestem bardzo zadowolony z dzisiejszych SPOTKAŃ, chociaż czekamy na jeszcze większe tłumy ludzi, bo poza twórcami, poza stoiskami mamy grupę artystów ludowych – właśnie śpiewa Apolonia Nowak, to największa śpiewaczka ludowa na terenie Puszczy Zielonej, która śpiewała w całej Europie, w Stanach Zjednoczonych. Ludzie się zastanawiają, jak to jest, że Bóg obdarował ją takim pięknym głosem. Jest ZESPÓŁ pod BOREM, z Zawad. Istnieje od 95 lat. Jest REGIONALNY ZESPÓŁ z Puszczy Zielonej, który przepięknie śpiewa i tańczy, dzisiaj tylko śpiewa, oczywiście. Śpiewa też pieśni wielkopostne i pasyjne, i ludowe. Zaprosiłem również do udziału w naszym wydarzeniu Julię Bielińską, Magdę Izbicką i Piotra Waleśkiewicza, namówiłem Andrzej Rydla z Kurpi Zielonych, żeby nam akompaniował w trzech pieśniach. Tak, że dzieje się dużo na scenie i na rynku, i tak będzie do godziny 14-15.

Udane i ciekawe wydarzenie przedświąteczne na pułtuskim rynku współtworzyli: Beata Jóźwiak i Mateusz Miłoszewski, Halina Witkowska, Sylwia Słojkowska – Affelska, Paulina Dąbkowska, Andrzej Popowicz,

Kazimierz Dzierżanowski

eprasa.pl 3a7d65afb7