DZIŚ STREFA BIZNESU

ZMIANY NA SKLEPOWYCH PÓŁKACH

„EKOLOGICZNE" PRODUKTY JEDYNIE Z UZASADNIENIEM

Nr ISSN 1231-8124
Nr indeksu 348-570

www.gk24.pl

Nr 208 (5966) | Nakład: 4.112 | Cena 5,00 zł (w tym 8% VAT)

GŁOS KOSZALIŃSKI

DZIENNIK POMORZA

74 lata

Wtorek, 8.09.2026

ROZMOWA „GŁOSU"
Biskup sosnowiecki Artur Ważny: Czasem boję się, co myśli Jezus, kiedy słucha naszych homilii. Z ambony przekazywany jest obraz Boga surowego i podejrzliwego

HISTORIA
Strzały w pociągu. 22 lutego 1947 r. w nowotarskim szpitalu zmarł wskutek ran Józef Kuraś „Ogień"

Relaks

Krzyżówki, prognoza pogody i co warto obejrzeć w TV

Zdrowie

Oczekiwanie na miejsce w sanatorium wyjątkowo krótkie

Kolejki do sanatoriów finansowanych przez Narodowy Fundusz Zdrowia są obecnie stosunkowo krótkie.
– Str. 3

Region

Wstrzymane pociągi na trasie Białogard – Kołobrzeg

Po wakacyjnej przerwie wznowione zostaną prace na linii kolejowej nr 404 między Białogardem i Kołobrzegiem.
– Str. 4

Walka z fake newsami. O tym, jak wygląda walka z fake newsami medycznymi, rozmawiamy z dr hab. Małgorzatą Chlabicz **– Str. 5**

Kino bez barier. Kilkadziesiąt filmów z Polski i zagranicy, projekcje konkursowe i specjalne – dziś rozpoczyna się 23. Europejski Festiwal Filmowy Integracja Ty i Ja. **– Str. 4**

FOT. FACEBOOK

Koszalin

Mieszkańcy protestują i żądają powrotu do starych rozkładów jazdy

Piotr Polechoński

Zamieszanie wokół nowo uruchomionych linii autobusowych na terenie powiatu coraz większe. W niedzielę wieczorem odbyło się zebranie oburzonych mieszkańców Skwierzynki. Ci podpisali protest, który w poniedziałek trafił do gminy i powiatu. Powód? Zmiana połączeń z Koszalinem, która w praktyce oznacza jedno: radykalne ograniczenie możliwości dojazdu dzieci do szkół.

FOT. RADOSŁAW BRZOSTEK

Ten organizacyjny chaos dzieje się w czasie, gdy rozpoczął się nowy rok szkolny. To powoduje spore utrudnienia, z którymi zmagają się mieszkańcy powiatu koszalińskiego

Chodzi o realizację projektu, w ramach którego na terenie powiatu koszalińskiego miały powstać nowe połączenia autobusowe. Stało się to realne po dofinansowaniu od wojewody zachodniopomorskiego w wysokości 1 mln 309 tys. zł. Wniosek do wojewody złożył powiat koszaliński - zrobił to w imieniu pięciu gmin, które podpisały z nim umowę (te gminy to Będzino, Biesiekierz, Manowo, Świeszyno i Sianów).

Zgodnie z założeniami pierwsza nowa linia miała zostać uruchomiona w czerwcu tego roku, pozostałe 36 pierwszego września. Głównym operatorem do obsługi projektu został PKS Koszalin wraz z pięcioma regionalnymi przewoźnikami.

Pierwsza linia ruszyła w czerwcu bez większych problemów. Te zaczęły się 1 września, gdy na ulice wyjechały autobusy w ramach pozostałych 36 linii. Okazało się, że z rozkładów jazdy znikła część godzin odjazdów, a te nowe nie odpowiadają potrzebom mieszkańców.

Jeszcze gorszą dla mieszkańców powiatu była informacja, że kursy powiatowych autobusów przez Koszalin są nielegalne, tak samo jak zatrzymywanie się na miejskich przystankach (aktualnie jedyny w pełni legalny przystanek to koszaliński dworzec PKS). Wynikało to z tego, że operator PKS Koszalin nie zdążył do 1 września dopiąć wszystkich administracyjnych formalności i nie złożył w koszalińskim Zarządzie Dróg i Transportu niezbędnej dokumentacji. Stało się to dopiero 3 września, gdy PKS Koszalin taką pełną dokumentację złożył, a ZDiT zadeklarował, że rozpatrzy ją jak najszybciej.

Problem w tym, że cały ten organizacyjny bałagan dzieje się w czasie, gdy ruszył rok szkolny. M.in. ten komunikacyjny chaos z całą mocą uderzył w mieszkańców Skwierzynki (gmina Sianów). Oburzeni mieszkańcy zorganizowali spotkanie w tej sprawie, które w niedzielę odbyło się w miejscowej świetlicy. W jego trakcie nowy system komunikacyjny został poddany ostrej krytyce.

- Nowe rozkłady nie dość, że są mało czytelne to jeszcze wynika z nich, że aktualnie wysiąść i wsiąść w Koszalinie można tylko w jednym miejscu: przy dworcu PKS. A przecież w ten sposób dojeżdżają dzieci do różnych szkół w Koszalinie. To jak mają zdążyć na lekcje, gdy będą musiały na piechotę przejść pół miasta lub przesiadać się do miejskich autobusów? Żaden rozsądny rodzic nie pozwoli też, aby dzieci z pierwszych klas jechały same do centrum miasta i same potem organizowały sobie dojazd do SP17 czy SP18 - mówili zdenerwowani mieszkańcy. Dodawali też, że ta sytuacja oznacza jedno. - Nasze dzieci po wprowadzeniu zmian zostały wykluczone komunikacyjnie. Bo jeśli rodzice nie mają prywatnych aut albo z jakichś powodów nie są w stanie podwieźć dzieci, uczniowie ze Skwierzynki nie mają jak dojechać do swoich szkół, bezpiecznie i o czasie - podkreślali.

Uczestnicy spotkania zwracali też uwagę, że całe to zamieszanie jest tym bardziej niezrozumiałe, że przez ostatnie lata udało się wypracować system, który bardzo dobrze się sprawdzał.

- Nie może być tak, że coś, co funkcjonuje dobrze, czyli busowe połączenia z Koszalinem realizowane przez firmę Ronin przy współpracy z gminą Sianów, zostaje zamienione w system, który kompletnie nie działa. Wcześniej było wszystko uzgodnione, godziny pasowały, nie było problemów z przystankami w kilku dogodnych punktach miasta, z Koszalinem udało się wszystko uzgodnić. Nowy system miał likwidować komunikacyjne białe plamy, a wychodzi na to, że tworzy nowe, a na pewno stało się tak w Skwierzynce - narzekali mieszkańcy.

Uczestnicy spotkania podpisali się też pod pismem, które trafiło do władz gminy i do władz starostwa.

Dokończenie na str. 3

eprasa.pl 45fb650d90

POLECAMY

JUTRO: Pierwsze objawy choroby Alzheimera CZWARTEK: Dla kogo czternasta emerytura?

8.09.2026
Wtorek

Dziś imieniny: Maria, Adrianna, Radosław
Telefon alarmowy: 112

GP24.pl GK24.pl GS24.pl

Redaktor naczelny Jarosław Jaz
Z-cy redaktora naczelnego Marcin Stefanowski, Wojciech Frelichowski, Ynona Husaim-Sobecka
Wydawca Ynona Husaim-Sobecka, Jarosław Jaz, Wojciech Frelichowski, Marcin Stefanowski, Piotr Polechoński
www.gp24.pl
www.gk24.pl
www.gs24.pl

Polska Press Makroregion Pomorze
Redakcja Słupsk, ul. Henryka Pobożnego 19, tel. 59 848 81 00, redakcja.gp24@polskapress.pl; Koszalin, ul. Partyzantów 17, tel. 94 347 35 52, redakcja.gk24@polskapress.pl; Szczecin, Al. Niepodległości 26/U1, tel. 91 481 33 00,redakcja.gs24@polskapress.pl,
Prezes Makroregionu Piotr Grabowski
Dyrektor reklamy Ewa Żelazko
Druk Polska Press Oddział Poligrafia, 85-438 Bydgoszcz, ul. Grunwaldzka 229

POLSKA PRESS GRUPA

Wydawca Polska Press Sp. z o.o.
ul. Domaniewska 45, 02-672 Warszawa, tel. 22 201 44 00, fax: 22 201 44 10
p.o. Prezes Zarządu Polska Press Grupy Elżbieta Żuraw
Redaktor naczelny Polska Press Grupy Marek Twaróg
Projekt graficzny, dyrektor artystyczny PPG Tomasz Bocheński
Dyrektor kolportażu PPG Tomasz Osoliński
Biuro Konsumenta PPG
biurokonsumenta@polskapress.pl, tel. 12 688 85 10

PBC

©℗ - umieszczenie takich dwóch znaków przy Artykule, w szczególności przy Aktualnym Artykule, oznacza możliwość jego dalszego rozpowszechniania tylko i wyłącznie po uiszczeniu opłaty zgodnie z cennikiem zamieszczonym na stronie www.gp24.pl/tresci i w zgodzie z postanowieniami niniejszego regulaminu.

DOŻYNKI W CAŁYM REGIONIE

FOT. WERONIKA CHMIELNICKA

Choć silny wiatr i opady mocno dały się we znaki uczestnikom Dożynek Gminnych w Baniach, nie pokrzyżowało to jednak planów mieszkańców. Przygotowany został największy dotychczas plac dożynkowy oraz blok koncertowy, a gwoździem programu miał być występ legendy disco - polo, zespołu Bayer Full.

AUTOPROMOCJA

Prenumeruj
„Głos Pomorza”
„Głos Koszaliński”
„Głos Szczeciński”

tel. 94 340 11 14
bok.prenumerata@polskapress.pl
prenumerata.gp24.pl

POGODA

dziś
19°C/11°C

jutro
24°C/12°C

ROZMOWA

Bp Ważny: czasem boję się, co myśli Jezus, kiedy słucha naszych homilii

Iwona Żurek (PAP)

Czasem boję się, co myśli Jezus, kiedy słucha naszych homilii. Z ambony przekazywany jest obraz Boga surowego i podejrzliwego, podczas gdy w Ewangelii spotykamy Chrystusa, który jest bliski grzesznikom i cierpliwy wobec pogubionych - mówi bp Artur Ważny.

W ubiegłym tygodniu opublikowany został Dekret ogólny Konferencji Episkopatu Polski w sprawie wymagań stawianych kandydującym do stałej posługi katechisty. Kim jest katechista? Czy to nowa posługa w Kościele?

Biskup sosnowiecki Artur Ważny: To nie jest nowa nazwa dla katechety ani „świecki ksiądz”. Katechista to kobieta lub mężczyzna, których Kościół po rozeznaniu i przygotowaniu ustanawia do stałej posługi głoszenia i przekazywania wiary. Sama posługa jest stara jak Kościół, nowe jest jej formalne umocowanie. W praktyce katechista ma być człowiekiem, który bierze odpowiedzialność za to, by wiara nie kończyła się na szkolnej lekcji czy niedzielnym kazaniu. Ma pomagać w przygotowaniu do sakramentów, prowadzić katechezę dorosłych i rodzin, wspierać grupy parafialne, docierać do tych, którzy od Kościoła odeszli albo dopiero pytają, czy jest w nim dla nich miejsce.

W większości parafii, jeśli nie we wszystkich, katechezy odbywają się od dawna. Czym nowe katechezy, prowadzone według wskazań Zespołu roboczego ds. katechezy parafialnej, kierowanego przez księdza biskupa, będą się różnić od dotychczasowych?

FOT. LUCYNA NENOW

Bp. Ważny: Katecheza parafialna nie może być tylko przedsionkiem do I Komunii czy bierzmowania albo swoistą metą wieńczącą przyjęcie sakramentów

Kościół nie czekał na nowy dokument, żeby zacząć katechizować, od lat prowadzi się przygotowanie do sakramentów, formację dzieci, młodzieży czy narzeczonych. Tego nie trzeba unieważniać. Trzeba to pogłębić i połączyć w jedną drogę. Katecheza parafialna nie może być tylko „przedsionkiem” do I Komunii czy bierzmowania albo swoistą „metą” wieńczącą przyjęcie sakramentów. Sakrament zaś nie jest nagrodą za ukończony kurs. Jest spotkaniem z Chrystusem, które domaga się dalszej drogi. Bo parafia nie jest punktem usług religijnych. Jest wspólnotą, w której człowiek ma nauczyć się żyć Ewangelią na co dzień, a potem pragnąć nią się dzielić.

Dzieci i młodzież często przychodzą na katechezy, ponieważ udział w nich jest warunkiem dopuszczenia do I Komunii św. i bierzmowania. Jak przekonać zabieganych dorosłych, że warto znaleźć czas pomiędzy pracą zawodową i obowiązkami domowymi, żeby przyjść w tygodniu do kościoła na katechezę?

Nikogo nie przekonamy kolejnym obowiązkiem. Dorosły ma ich wystarczająco dużo. Jeśli katecheza parafialna będzie jeszcze jednym punktem do odhaczenia między pracą, zakupami i odbieraniem dzieci, przegra z codziennością. Musi odpowiadać na pytania, które dorosły nosi: jak kochać, kiedy jest trudno, brzydko, byle jak? Dlatego nie chodzi tylko o to, żeby człowiek przyszedł do kościoła posłuchać o Bogu. Chodzi o stworzenie takiej przestrzeni, w której odkryje, że Bóg mówi o jego życiu i do jego życia.

Mam wrażenie, że przez wiele lat głównym tematem większości homilii parafialnych był przekaz zasad moralnych, czyli: co katolikom wolno, a co nie. Czy dziś to wystarczy? Co będzie sednem katechez?

Czasem naprawdę boję się, co myśli Jezus, kiedy słucha naszych homilii. Czy rozpoznaje w nich siebie? Bo bywa, że z ambony powstaje obraz Boga surowego, podejrzliwego, stojącego z notesem i sprawdzającego, kto czego nie dopilnował. A potem otwieramy Ewangelię i spotykamy Chrystusa, który jest Barankiem: pokornym, miłosiernym na wskroś, bliskim grzesznikom, cierpliwym wobec pogubionych. Oczywiście mówi też: „nawróć się”, stawia wymagania, nazywa zło złem. Ale najpierw patrzy na człowieka z miłością. I czasem mam ochotę zapytać: czy przypadkiem nie próbujemy Jezusa trochę poprawić, żeby był bardziej surowy, bardziej przewidywalny, bardziej podobny do nas? Problem nie polega na tym, że Kościół ma przestać mówić o moralności. Ewangelia bez wezwania do przemiany byłaby niepełna. Problem zaczyna się wtedy, kiedy zamieniamy kolejność. Chrześcijaństwo nie zaczyna się od: „to ci wolno, tego nie wolno”. Zaczyna się od: „Jesteś kochany. Chrystus oddał za ciebie życie. Przyjmij Ducha Świętego”.

eprasa.pl 45fb650d90

ZDROWIE

Kolejki do sanatorium wyjątkowo krótkie

Joanna Boroń

Kolejki do sanatoriów finansowanych przez Narodowy Fundusz Zdrowia są obecnie stosunkowo krótkie. Z najnowszych danych wynika, że średni czas oczekiwania na uzdrowiskowe leczenie sanatoryjne dorosłych w Polsce wynosi około 6 miesięcy.

Są jednak województwa, w których na wyjazd można czekać znacznie krócej. Jeszcze krócej czeka się na sanatorium w ramach ZUS.

Najlepsza sytuacja jest obecnie w województwach kujawsko-pomorskim, podlaskim oraz warmińsko-mazurskim. Średni czas oczekiwania na rozpoczęcie trzytygodniowego turnusu wynosi tam zaledwie 4 miesiące.

Na drugim końcu zestawienia znajduje się województwo śląskie. Tam pacjenci muszą uzbroić się w większą cierpliwość: przeciętny czas oczekiwania wynosi około 9 miesięcy. Zachodniopomorskie jest w środku stawki – średni czas oczekiwania to 7 miesięcy.

Emilia Mazur, prezes Uzdrowiska Połczyn-Zdrój, potwierdza. – Jeszcze nie tak dawno w kolejce na termin czekać trzeba było 11-14 miesięcy, dziś to 6-8 miesięcy – mówi.

Jej zdaniem skrócenie kolejek ma dwie zasadnicze przyczyny. Pierwszą jest mniej skierowań na leczenie sanatoryjne wystawianych przez lekarzy rodzinnych. – Widzimy też mniejsze zainteresowanie pacjentów wyjazdami finansowanymi przez NFZ. Może wśród tych, którzy rozważają sanatorium, pokutuje przekonanie, że na termin trzeba długo czekać – zastanawia się. Zauważa też, że przybywa osób, które decydują się na pobyt komercyjny w uzdrowisku.

FOT. ARCHIWUM

Średni czas oczekiwania na uzdrowiskowe leczenie sanatoryjne dorosłych w Polsce wynosi około 6 miesięcy

Jednym z powodów mogą być też niedogodne terminy. Widać to po rezygnacjach – zimą ich liczba znacząco rośnie.

Wyjazd finansowany przez NFZ nie jest jedyną możliwością. Osoby spełniające określone warunki mogą skorzystać również z rehabilitacji leczniczej w ramach prewencji rentowej Zakładu Ubezpieczeń Społecznych. Turnus – opłacany przez ZUS – trwa 24 dni.

To rozwiązanie skierowane jest przede wszystkim do osób zagrożonych utratą zdolności do pracy, w przypadku których rehabilitacja daje szansę na odzyskanie tej zdolności. Z programu mogą korzystać m.in. osoby ubezpieczone w ZUS, pobierające zasiłek chorobowy lub świadczenie rehabilitacyjne, a także niektóre osoby pobierające okresową rentę z tytułu niezdolności do pracy.

Termin oczekiwania na rehabilitację leczniczą zależy przede wszystkim od rodzaju schorzenia, podlegania ubezpieczeniu oraz liczby dostępnych miejsc. W przypadku rehabilitacji narządu ruchu jest to obecnie około dwóch miesięcy od doręczenia orzeczenia, a przy schorzeniach układu krążenia około trzech miesięcy. Najdłużej, bo około sześciu miesięcy, czeka się na rehabilitację narządu głosu. W przypadku rehabilitacji onkologicznej po leczeniu nowotworu gruczołu piersiowego, narządu ruchu po wypadku, a także schorzeń psychosomatycznych, układu oddechowego i ośrodkowego układu nerwowego czas oczekiwania wynosi od dwóch do trzech miesięcy.

Jak dostać się na taki turnus? Procedura zaczyna się zazwyczaj w gabinecie lekarza prowadzącego leczenie. To on może wystawić wniosek o rehabilitację leczniczą w ramach prewencji rentowej ZUS. Dokument może zostać przekazany do Zakładu elektronicznie. Następnie oceniany jest stan zdrowia pacjenta i szanse na odzyskanie zdolności do pracy. Jeśli zapadnie pozytywne orzeczenie, ZUS wskazuje miejsce i termin rehabilitacji.

W Koszalinie miesięcznie dostępnych jest średnio od 70 do 100 miejsc. Około 20 osób miesięcznie rezygnuje z wyznaczonego terminu. Jednocześnie do Zakładu Ubezpieczeń Społecznych wpływa miesięcznie około 40-50 podań z prośbą o przesunięcie wyjazdu na termin dogodniejszy dla kuracjusza.

KOSZALIN

Wielkie kontrowersje wokół nowych połączeń. Mieszkańcy protestują i żądają powrotu do starych rozkładów jazdy

Dokończenie ze str. 1

Zaprotestowali w nim przeciw wprowadzonym zmianom i zażądali „jak najszybszego uruchomienia takich działań naprawczych, które doprowadzą do tego, że wróci stary rozkład jazdy: zarówno, jeśli chodzi o godziny jak i przystanki, które w tym rozkładzie były ujęte, w tym ich liczbę i lokalizację".

- Rozumiem w pełni to oburzenie i mam nadzieję, że uda się ten problem w krótkim czasie rozwiązać - mówi Maciej Berlicki, burmistrz Sianowa. - Rzeczywiście, wcześniej udało się wypracować bardzo korzystne rozwiązania dla mieszkańców Skwierzynki i liczę na to, że powiat, PKS Koszalin i władze miasta osiągną porozumienie i dotychczasowy system będzie funkcjonował bez przeszkód dalej. My ze swej strony wystosujemy pismo z apelem, aby stało się to jak najszybciej - podkreśla burmistrz.

Czy ta fatalna sytuacja dla mieszkańców Skwierzynki i innych miejscowości, których zmiany te dotknęły ulegnie poprawie? Wydaje się, że częściowo może to nastąpić już wkrótce.

- Konsorcjum przewoźników, którzy realizują przewozy powiatowe dla powiatu koszalińskiego liczy 5 firm, z czego 4 realizują przewozy na terenie Koszalina. Z 4 operatorów, 3 złożyło wnioski prawidłowo, natomiast 1 złożył błędnie. Obecnie ZDiT zakończył procedowanie dokumentów PKS Koszalin. Pozostali przewoźnicy są rozpatrywani bez zbędnej zwłoki - informuje Anna Makarewicz, rzecznik prasowa prezydenta Koszalina.

Dodaje, że lista przystanków, na których może się zatrzymywać komunikacja powiatowa została ustalona podczas porozumienia z 21 maja 2026 roku, zawartego pomiędzy miastem, a powiatem koszalińskim i tylko o te przystanki powiatowi przewoźnicy mogli wnioskować (są to: Szczecińska 03, Dworzec PKP 01,l Dworzec PKP 02, Dworzec PKS 01, Dworzec PKS 02, CK 105, Clausiusa, Katedra 02, Politechnika 01. Politechnika 03, Wąwozowa - Wschodni PKP, centrum przesiadkowe - Rynek Staromiejski 01). Jednocześnie przypomina, że dopóki nie zostanie wydana ostateczna zgoda na korzystanie z przystanków komunikacyjnych - co ma się wydarzyć w najbliższym czasie - każdy przewoźnik zatrzymując się na nich łamie prawo.

FOT. RADOSŁAW BRZOSTEK

Koszaliński PKS to na razie jedyny „legalny" przystanek

Anna Makarewicz zapewnia także, że liczba przystanków - z których mogą w mieście korzystać przewoźnicy PKS i inne podmioty ujęte w projekcie - zależy tylko od tych przewoźników.

- Jeśli jest potrzeba, aby ich liczba była większa wystarczy do nas o to wystąpić i wskazać te lokalizacje. Oczywiście, za korzystanie z każdego naszego przystanku trzeba zrealizować opłatę i rozkład jazdy musi być taki, aby nie przeszkadzał autobusom MZK, ale zawsze jesteśmy otwarci na taką współpracę. Pod warunkiem, że jest ona realizowana zgodnie z przepisami, a nie obok nich - przypomina nasza rozmówczyni.

Zadowolenia z otwartej deklaracji, co do możliwości włączenia w rozkład jazdy nowych przystanków na terenie miasta nie kryje Tomasz Tesmer, starosta koszaliński.

- Bardzo się cieszę z takiej postawy władz miasta i niezwłocznie przygotujemy wniosek z dodatkowymi lokalizacjami, które m.in. bardziej będą odpowiadać potrzebom mieszkańców Skwierzynki. Jednocześnie trochę dziwi mnie ta zmiana postawy, bo chcę przypomnieć, że w trakcie negocjacji umowy z miastem, którą zawarliśmy w maju, proponowaliśmy więcej lokalizacji, ale zostały one przez ratusz odrzucone i zostały tylko te uwzględnione w umowie. Ale nie chcę już wracać do przeszłości. Najważniejsze, że z naszej strony i ze strony miasta jest dobra wola i mam nadzieję, że szybko doprowadzimy do takich porozumień, które poprawią mieszkańcom naszego powiatu, w tym tych ze Skwierzynki, dojazdy do miasta. Szczególnie jeśli chodzi o komunikację szkolną - podkreśla Tomasz Tesmer.

Inaczej przebieg negocjacji opisują w ratuszu. - W rozmowach kuluarowych miasto proponowało zatrzymywanie się na dodatkowych przystankach jak Cmentarz, czy Szpital. Jednak nasza propozycja została odrzucona przez powiat. Ale to już za nami, a my byliśmy i jesteśmy otwarci na wszelkie propozycje poprawiające komfort korzystania z publicznego transportu zbiorowego. Przypominam też, że gdyby prezydent Koszalina Tomasz Sobieraj chciał podejść do sprawy wyłącznie formalnie i nie uwzględnić interesu mieszkańców powiatu, problem byłby znacznie poważniejszy - zapewnia Anna Makarewicz.

eprasa.pl 45fb650d90

KOSZALIN

Wstrzymane pociągi na trasie Białogard – Kołobrzeg. Roboty potrwają do 12 grudnia

oprac. Dawid Jaśkiewicz, PAP

Po wakacyjnej przerwie wznowione zostaną prace na linii kolejowej nr 404 między Białogardem i Kołobrzegiem.

– Ze względu na zakres robót ruch pociągów na tym jednotorowym odcinku będzie wstrzymany od 14 września do 12 grudnia – przekazał Bartosz Pietrzykowski z zespołu prasowego PKP Polskie Linie Kolejowe S.A.

Bartosz Pietrzykowski zaznaczył, że na czas wstrzymania ruchu pociągów przewoźnicy – Polregio i PKP Intercity – uruchomią zastępczą komunikację autobusową. Dodał, że wybrane pociągi pojadą zmienioną trasą przez Koszalin.

Wznawiane prace prowadzone będą na stacjach Karlino, Wrzosowo i Dygowo.

Spółka kolejowa podała, że roboty obejmą „zabudowę nowych rozjazdów, remont torów stacyjnych, roboty peronowe, montaż elementów małej architektury oraz prace na przejazdach kolejowo-drogowych".

Urządzenia sterowania ruchem kolejowym na tych trzech stacjach zostaną dostosowane do nowych rozjazdów. Inwestycja zakłada także montaż nowych urządzeń przejazdowych na 13 przejazdach kolejowo-drogowych.

Z informacji przekazanych przez Bartosza Pietrzykowskiego wynika, że przed wakacyjną przerwą, do końca czerwca, wykonawca wymienił 34 km torów między stacjami i przystankami. Ponadto „oczyścił podsypkę tłuczniową, przeprowadził część prac związanych z dostosowaniem sieci trakcyjnej do prowadzenia ruchu pociągów z prędkością do 120 km/h, wyremontował obiekty inżynieryjne oraz wykonał prace na 15 przejazdach kolejowo-drogowych". Na stacji Wrzosowo podróżni korzystają już z peronu przy budynku stacyjnym.

FOT. ARCHIWUM

Na czas wstrzymania ruchu pociągów przewoźnicy – Polregio i – PKP Intercity uruchomią zastępczą komunikację autobusową

Po zakończeniu wszystkich robót na linii 404 między Białogardem i Kołobrzegiem pociągi pasażerskie będą mogły rozwinąć prędkość do 120 km/h, co skróci czas przejazdu o kilka minut. Najszybsze pociągi regionalne, jak podały PKP PLK, będą mogły pokonać trasę w około 30 minut, natomiast dalekobieżne w około 22 minuty.

Poprawi się także bezpieczeństwo na przejazdach kolejowo-drogowych z korzyścią dla kierowców i pieszych, a podróżni zyskają nowoczesne perony.

KRÓTKO

Region

41-letni kierowca Audi z promilami

Policjanci z Polanowa podczas patrolowania dróg zwrócili uwagę na sposób kierowania samochodem osobowym marki Audi. Po zatrzymaniu okazało się, że 41-latek miał w organizmie 2,2 promila alkoholu. Styl jazdy kierowcy Audi wzbudził podejrzenia policjantów, którzy podjęli decyzję o zatrzymaniu pojazdu do kontroli. Badanie alkotestem wykazało, że 41-letni kierowca miał w organizmie ponad 2,2 promila alkoholu. Mężczyzna został zatrzymany i doprowadzony do policyjnego aresztu. Teraz za swoje nieodpowiedzialne zachowanie odpowie przed sądem. Za kierowanie pojazdem mechanicznym w stanie nietrzeźwości grozi mu kara do 3 lat pozbawienia wolności.

NS

REGION

Jechał na hulajnodze, mając blisko 3 promile

Natalia Sobierajska

30-letni mieszkaniec gminy Postomino został zatrzymany przez policjantów z Jarosławca po tym, jak jadąc hulajnogą elektryczną nie trzymał toru jazdy. Badanie wykazało niemal 3 promile alkoholu w organizmie.

Policjanci zauważyli, mężczyznę poruszającego się na hulajnodze elektrycznej w podejrzany sposób. Mundurowi zatrzymali mężczyznę do kontroli. Po wylegitymowaniu okazało się, że jest to 30-letni mieszkaniec gminy Postomino. Kiedy funkcjonariusze zbadali jego stan trzeźwości, okazało się, że ma prawie 3 promile alkoholu w organizmie.

– Za kierowanie hulajnogą elektryczną w stanie nietrzeźwości mężczyzna został ukarany mandatem w wysokości 2500 złotych – informuje oficer prasowy, asp. szt. Kinga Warczak. Zgodnie z obowiązującymi w Polsce przepisami kierowanie hulajnogą elektryczną w stanie nietrzeźwości jest wykroczeniem. Jest traktowane jak prowadzenie pojazdu i grozi surowymi karami.

0011579722

Wyrazy głębokiego współczucia i smutku
Panu Pawłowi Kusykowi
z powodu śmierci
Taty
składają *Zarząd, Rada Nadzorcza i Pracownicy Ekoprzedsiębiorstwa Sp. z o.o. w Mielnie*

KOSZALIN

Kino bez barier, czyli rusza kolejna odsłona Festiwalu Integracja Ty i Ja

Joanna Boroń

Kilkadziesiąt filmów z Polski i zagranicy, projekcje konkursowe i specjalne, spotkania z twórcami, konferencja naukowa, wystawy, koncerty oraz wydarzenia poświęcone problematyce niepełnosprawności – tak zapowiada się 23. Europejski Festiwal Filmowy Integracja Ty i Ja, który zaczyna się już dziś.

W programie tegorocznego festiwalu znalazły się produkcje m.in. z Polski, Kanady, Niemiec, Francji, Hiszpanii, Argentyny, Grecji, Armenii i Kolumbii. Wśród festiwalowych gości będą Radosław Piwowarski, Aleksandra Konieczna, Mateusz Więcławek i Maria Gładkowska.

Festiwal będzie przestrzenią nie tylko dla kina. Organizatorzy połączyli projekcje z rozmowami o niepełnosprawności, wydarzeniami sportowymi, muzyką, fotografią oraz bezpośrednimi spotkaniami publiczności z ludźmi filmu. Ważną częścią programu są również rozwiązania zwiększające dostępność wydarzeń – część spotkań będzie tłumaczona na polski język migowy.

Podczas inauguracji o godz. 18 we wtorek widzowie zobaczą „Królową chmur" Radosława Piwowarskiego z 2003 roku.

Sama projekcja będzie tylko jednym z elementów wieczoru. Zaplanowano także wystawę fotografii Ireneusza Sobieszczuka w Galerii Region KBP, minirecital muzyki filmowej oraz multimedialną prezentację historii festiwalu przygotowaną przez Wojciecha Szweya. Publiczność zobaczy również film zrealizowany podczas warsztatów „Poznaj zawody filmowe". Jednym z najważniejszych punktów inauguracji będzie spotkanie z Radosławem Piwowarskim, które poprowadzi krytyk filmowy Łukasz Maciejewski.

FOT. ORGANIZATOR

Rozpoczynający się dziś festiwal potrwa do soboty

Środa, 9 września, będzie pierwszym dniem intensywnych projekcji konkursowych. Już od godz. 9.30 widzowie zobaczą pięć produkcji: niemiecką „Sprawność" Alejandry Villegas Orozco, kanadyjskie „Orbity" Sarah Seené oraz polskie filmy „Bez reszty" Jakuba Prysaka, „Cięcie" Julii Staniszewskiej i „W sam raz" Radosława Wawrzyniuka.

W południe rozpocznie się kolejny blok konkursowy, a w nim włoski „Sunday", argentyńska „Droga Marty" oraz polskie „Bowman" i „Bliżej". Wieczorem, o godz. 18.30, pokazany zostanie dokument Artura Wierzbickiego „Dzień dziecka księdza Jana Kaczkowskiego".

Środa przyniesie także pierwsze duże spotkanie z aktorami. O godz. 17 w sali medialnej KBP z publicznością spotkają się Aleksandra Konieczna i Mateusz Więcławek. Rozmowę poprowadzi Łukasz Maciejewski.

eprasa.pl 45fb650d90

ROZMOWA

Walka z Fake newsami. Pacjencie, nie lecz się u doktora Google'a

Agnieszka Domanowska

O tym, jak wygląda walka z fake newsami medycznymi od kuchni i dlaczego pacjenci częściej ufają internetowym „specjalistom" niż lekarzom, rozmawiamy z dr hab. Małgorzatą Chlabicz

Skąd w ogóle wziął się pomysł na tę inicjatywę przeciwdziałania dezinformacji medycznej?

Inicjatywa wyszła od Pana Rektora prof. Marcina Moniuszki i Pana Rektora prof. Karola Kamińskiego. Jest to odpowiedź na bardzo aktualne potrzeby – coraz więcej dezinformacji pojawia się w mediach, a dezinformacje medyczne wręcz dominują w mediach społecznościowych. Uważamy, że to nasz obowiązek jako uczelni medycznej, żeby tym dezinformacjom przeciwdziałać.

Jak duża jest skala tego problemu? Czy rzeczywiście jest aż tak dramatycznie?

Według raportu Digital Poland z 2024 roku, z dezinformacją ogólnie spotkało się aż 80% populacji – to ogromna liczba. Jeszcze bardziej niepokojące jest to, że 35% respondentów raportowało spotkanie konkretnie z dezinformacją medyczną. To oznacza, że co trzeci Polak miał do czynienia z fałszywymi informacjami dotyczącymi zdrowia, leczenia czy profilaktyki. To bardzo duża grupa osób, która potencjalnie może podejmować błędne decyzje dotyczące swojego zdrowia na podstawie nieprawdziwych informacji.

Mogłaby Pani wytłumaczyć bardziej ludzkimi słowami, czego dokładnie dotyczy ta dezinformacja medyczna? Czy ludzie rzeczywiście się sami leczą, używają „doktora Google'a"?

Dezinformacja medyczna to celowe wytworzenie nieprawdziwej informacji dotyczącej zdrowia i jej świadome rozprzestrzenianie. Celem takiego działania jest wprowadzenie odbiorcy w błąd, zmiana jego świadomości czy postrzegania danej kwestii medycznej. Według klasyfikacji Rady Europy z 2017 roku mamy do czynienia z trzema kategoriami tego problemu. Po pierwsze – dezinformacja, czyli świadomie wytworzone fake newsy, które są celowo tworzone po to, żeby wprowadzić odbiorcę w błąd. Po drugie – misinformacja, to również informacja niewiarygodna, ale która nie została celowo wytworzona przez daną osobę czy instytucję – może wynikać na przykład z niewiedzy. I po trzecie – malinformacja, która charakteryzuje się tym, że jest wiarygodna i prawdziwa, ale została celowo wprowadzona do opinii publicznej w celu wyrządzenia komuś krzywdy. To zazwyczaj są przecieki, informacje z życia prywatnego, które zostały upublicznione. My w naszej inicjatywie będziemy zajmować się głównie dezinformacją, czyli tymi tak zwanymi fake newsami, które są celowo wytworzone po to, żeby wprowadzić odbiorcę w błąd w kwestiach medycznych.

Ma Pani jakieś konkretne przykłady najbardziej dramatycznych fake newsów z obszaru medycyny?

Jako kardiolog stale spotykam się z ogromnym problemem dezinformacji dotyczącej statyn. Dezinformacja na temat rzekomej szkodliwości statyn i wyolbrzymiania problemów z nimi związanych jest bardzo rozpowszechniona. To stanowi dla mnie nie tylko wyzwanie, ale prawdziwy problem w codziennej pracy klinicznej. Staram się oczywiście rozumieć drugą stronę, staram się delikatnie rozmawiać z pacjentami i w sposób naprawdę bardzo powolny, cierpliwy przekazywać im wiarygodną wiedzę opartą na dowodach naukowych. Ale to jest proces, który trwa – czasem miesiące. Druga wielka dziedzina, gdzie dezinformacja szczególnie się rozprzestrzenia, to choroby zakaźne i szczepienia. Tu fake newsy mają szczególnie dramatyczne konsekwencje, bo dotyczą nie tylko zdrowia indywidualnego, ale również zdrowia publicznego i odporności populacyjnej.

FOT. WOJCIECH WOJTKIELEWICZ

Uniwersytet Medyczny w Białymstoku powołał pierwszego w Polsce pełnomocnika rektora ds. przeciwdziałania dezinformacji medycznej – dr hab. Małgorzatę Chlabicz

Pacjenci faktycznie leczą się sami na podstawie informacji z internetu?

To jest złożony problem. Z jednej strony pacjenci rzeczywiście często leczą się sami, ale z drugiej strony – i to mnie cieszy – przychodzą również po fachową opinię. Chcą sprawdzić, zweryfikować to, co przeczytali, zapytać o wątpliwości. Problem polega na tym, że często dopiero na drugiej, a nawet trzeciej wizycie zaczynają nam ufać i stosować terapie oparte o wiarygodne dane naukowe. Ja się wcale nie dziwię, że można być zagubionym w tym natłoku informacji. Problem polega na tym, że te dezinformacje są napisane w taki sposób, który trafia do odbiorcy – ich autorzy używają prostego języka, w prosty sposób tłumaczą bardzo złożone zjawiska medyczne, które w rzeczywistości wymagają głębokiej wiedzy i zrozumienia kontekstu. A kiedy pacjent trafia na prawdziwe informacje medyczne na dany temat, może ich nie zrozumieć, bo są napisane skomplikowanym, specjalistycznym językiem, pełnym terminów medycznych. Ja naprawdę rozumiem te osoby – jeżeli ktoś czyta informację i ją rozumie, to naturalnie podąża w tym kierunku. A jeżeli czyta bardzo skomplikowane nazwy, nic niemówiące terminy, to trudno uwierzyć w wartość takiego artykułu. Dlatego też my jako lekarze, a także cała społeczność medyczna, powinniśmy wyjść do społeczeństwa z prostszym, bardziej zrozumiałym wytłumaczeniem zjawisk medycznych. To właśnie chcemy robić – opisywać te zjawiska w bardzo prosty sposób, tak żeby osoby, które szukają informacji w sieci – a większość z nas tak robi – mogły natrafić również na nasze, rzetelne informacje.

Jak konkretnie planujecie działać – interwencyjnie, gdy pojawi się problem, czy może prewencyjnie?

Będziemy cyklicznie pojawiać się w mediach z określonym zakresem informacji, szczególnie gdy zauważymy, że w danej chwili jest duża ilość fake newsów na konkretny temat medyczny. Będziemy systematycznie występować z prostym, zrozumiałym wyjaśnieniem danego problemu. Ale równocześnie chcemy być gotowi na działania interwencyjne – w momencie, kiedy pojawi się jakiś gorący temat związany z dezinformacją medyczną, media będą mogły się do nas odezwać. Ja jako koordynator zorganizuję odpowiedniego specjalistę, eksperta w danej dziedzinie, żebyśmy mogli w miarę na bieżąco przedstawić merytoryczną odpowiedź z naszej strony, ze strony opartej na dowodach naukowych. Dlatego chcemy zbudować szeroką sieć osób chętnych do współpracy w tym zakresie – tak żeby w momencie, kiedy wystąpi taka potrzeba, móc w miarę na bieżąco reagować i przedstawiać stanowisko środowiska medycznego oparte na aktualnej wiedzy naukowej.

Czy coś jeszcze będzie się działo w ramach tego projektu? Jak długo ma trwać?

Naszą misją jest ograniczenie, na ile tylko się da, niekorzystnych zjawisk związanych z dezinformacją medyczną w społeczeństwie. Będziemy chcieli zapewnić rzetelne informacje z różnych obszarów medycyny na bieżąco, reagować interwencyjnie, gdy pojawią się gorące tematy. Ale co najważniejsze – chcemy budować współpracę z innymi instytucjami, bo bez tego nie damy rady. Przeciwdziałanie dezinformacji to nie jest jeden rodzaj działania, który można prowadzić w pojedynkę. Musimy rozszerzyć swoje możliwości, połączyć się z innymi organizacjami i instytucjami. Już trwają rozmowy, na przykład z NASK-iem, gdzie powstał Ośrodek Analizy Dezinformacji. Widzimy tutaj ogromny potencjał współpracy – ten ośrodek może monitorować media, jakie tematy są gorące, a my możemy ze swojej strony medycznej dać merytoryczną odpowiedź opartą na faktach naukowych. Chcemy w obszarze nauki przygotowywać projekty badawcze dotyczące zjawiska dezinformacji medycznej i w ten sposób również działać – nie tylko reaktywnie, ale też proaktywnie, badając mechanizmy powstawania i rozprzestrzeniania się fake newsów medycznych.

Czy studenci medycyny będą jakoś włączeni w ten projekt?

Tak, zdecydowanie chcemy, aby studenci – jeżeli są chętni – byli również zaangażowani w ten projekt. Wszystkie osoby chętne do współpracy serdecznie zapraszam. Już teraz, po pierwszym publicznym wystąpieniu na temat tej inicjatywy, zgłosiło się wiele osób, oferując swoją pomoc. Są to lekarze różnych specjalizacji, diagności laboratoryjni, studenci medycyny – i to nie tylko z naszej uczelni, ale również z innych jednostek i ośrodków akademickich. To pokazuje, że problem dezinformacji medycznej jest dostrzegany przez całe środowisko medyczne i że istnieje duża gotowość do działania.

Czy w swojej praktyce medycznej spotkała się Pani z przypadkami, gdzie dezinformacja rzeczywiście uniemożliwiła lub poważnie utrudniła leczenie pacjenta?

Niestety tak, zetknęłam się z takimi sytuacjami wielokrotnie. Ale najbardziej dramatyczny przypadek, który utkwił mi w pamięci, to hospitalizacja mężczyzny w wieku około 70 lat. Ten pacjent z zaawansowaną miażdżycą tętnic wieńcowych stosował niestandardowe, nieudowodnione naukowo metody – zamiast przyjmować standardowe leczenie oparte na evidence-based medicine, czyli medycynie opartej na dowodach naukowych. Pacjent zgłosił się do naszego szpitala z zawałem serca, ale kategorycznie odmawiał przyjmowania jakichkolwiek leków i współpracy przy standardowych działaniach medycznych, które są protokołem postępowania w takich przypadkach. Leczenie tego pana było niezwykle trudne, bo walczyliśmy nie tylko z chorobą, ale również z jego głębokim przekonaniem, że nasza medycyna mu szkodzi. To pokazuje, jak dramatyczne mogą być konsekwencje dezinformacji medycznej – w tym przypadku pacjent, który potrzebował natychmiastowej, agresywnej terapii ratującej życie, odmawiał leczenia z powodu błędnych przekonań wyniesionych z nieprawdziwych informacji, które wcześniej przeczytał czy usłyszał. ©℗

REKLAMA 0011578901

Wójt Gminy Będzino
informuje,
że zgodnie z art. 35 ustawy
o gospodarce nieruchomościami
w siedzibie Urzędu Gminy Będzino
na tablicy ogłoszeń wywieszono
Wykaz nr 1/09/2026
nieruchomości przeznaczonych
do dzierżawy do 3 lat.

eprasa.pl 45fb650d90

FOKUS

• **Prezydium zarządu PKOl** zbierze się dziś w Warszawie pierwszy raz od momentu zatrzymania prezesa Radosława Piesiewicza

TRYBUNAŁ KONSTYTUCYJNY

Nowy sędzia Trybunału Konstytucyjnego czeka na zaprzysiężenie przez prezydenta

Wybrany na sędziego Trybunału Konstytucyjnego Maciej Berek powiedział, że wierzy, iż w sprawie jego ślubowania wszystko będzie się działo zgodnie z prawem

oprac. Karolina Wrońska

W poniedziałek Berek spotkał się w Sejmie z marszałkiem Sejmu Włodzimierzem Czarzastym. Marszałek – jak powiedział Berek dziennikarzom – uznał, iż „miłym gestem" będzie wyjaśnienie jego pomyłki w piątkowym głosowaniu nad wyborem sędziego TK.

Czarzasty jako jedyny z klubu Lewicy zagłosował przeciw obu kandydatom na nowego sędziego. Reszta klubu głosowała za zgłoszoną przez klub KO kandydaturą Berka, a przeciw kandydaturze Artura Kotowskiego, którą zgłosili posłowie PiS.

Wybór sędziego TK był konieczny w związku z upływającą 18 września kadencją sędziego Justyna Piskorskiego.

Po spotkaniu z marszałkiem Sejmu Berek, zapytany przez dziennikarzy o kwestię jego ślubowania, powiedział, że prezydent Karol Nawrocki nie kontaktował się z nim w tej sprawie. – Głosowanie było w piątek. Jest poniedziałek przed południem, więc myślę, że jeszcze chwila – zaznaczy ł. Dodał, że to do Kancelarii Prezydenta trzeba kierować pytania dotyczące zaproszenia go do złożenia ślubowania.

Zapytany o ewentualne scenariusze, jeśli nie zostanie zaproszony do Pałacu Prezydenckiego, Berek powiedział, że „głęboko wierzy w to, że będziemy postępowali zgodnie z prawem i zgodnie z tym, co jest wyznaczone przez przepisy". Dodał, że nie da się namówić na to, żeby „mówić, co się będzie działo, gdyby się zadziało tak, że prezydent czegoś nie będzie wykonywał".

– Czekam na 15, 16 września i zobaczymy, co się wtedy zadzieje i zobaczymy, co prezydent będzie w tej sprawie robił – powiedział. Dodał, że w jego wypadku powinno zdarzyć się to, co powinno się zadziać również w przypadku czworga wybranych w marcu sędziów TK. Podkreślił w tym kontekście, że sędziów Trybunału „wybiera Sejm".

FOT. PAP/PIOTR NOWAK

Posłowie wybrali Macieja Berka do Trybunału Konstytucyjnego w piątek. Kandydata poparło 226 parlamentarzystów

Berek jest ósmą osobą wybraną przez Sejm obecnej kadencji na sędziego TK. Spośród siedmiu wybranych wcześniej prezydent Nawrocki nie odebrał ślubowania od czworga. W przypadku tej czwórki, według przedstawicieli KPRP, w Sejmie doszło do błędów. W związku z tym czworo sędziów złożyło podczas uroczystości w Sejmie ślubowanie z formułą, że robią to „wobec prezydenta". KPRP nie uznaje tego za ślubowanie, a prezes TK Bogdan Święczkowski nie dopuścił tych czworga sędziów do orzekania.

Przed piątkowym głosowaniem nad wyborem sędziego TK szef Kancelarii Prezydenta Zbigniew Bogucki powiedział, że są „daleko idące wątpliwości" co do rzeczywistego wykonywania przez Berka zawodu radcy prawnego przez 10 lat i że „z powodów formalnych" jego kandydatura na sędziego TK nie powinna być rozpatrywana.

W poniedziałek w programie „Poranne rozmowy Zero" szef gabinetu prezydenta Nawrockiego Paweł Szefernaker unikał odpowiedzi, czy i ewentualnie kiedy miałoby dojść do ślubowania Macieja Berka. – W tej chwili trwają analizy. Wiemy, że są duże wątpliwości. Jak prezydent podejmie jakiekolwiek decyzje, będziemy o tym informować – oświadczył.

Szefernaker przekonywał, że o wątpliwościach wokół wyboru Berka mógłby mówić „cały program". – Mamy sytuację, w której przecież to on nie publikował wyroków Trybunału. To on w dużej mierze jest odpowiedzialny za sytuację, jaka dzisiaj jest wokół TK i w pewien sposób tutaj na pewno są wokół tego wątpliwości – powiedział, zaznaczając, że dużo ważniejsze są również pojawiające się „wątpliwości formalne". **PAP**

PRACA

Niepokojący sygnał. Bezrobocie znów poszło w górę

Maciej Badowski

Szacowana stopa bezrobocia rejestrowanego wzrosła w sierpniu do 5,9 proc. z 5,8 proc. miesiąc wcześniej – podało Ministerstwo Rodziny, Pracy i Polityki Społecznej.

W urzędach pracy zarejestrowanych było 911 tysięcy bezrobotnych. To o 4,6 tys. więcej niż miesiąc wcześniej i o 54,7 tys. więcej niż rok temu. Najwyższą stopę bezrobocia odnotowano w powiatach szydłowieckim (22,8 proc.), brzozowskim (19 proc.) oraz przysuskim (18,1 proc.). Najniższe bezrobocie wystąpiło natomiast w powiecie poznańskim (1,4 proc.), Poznaniu (1,6 proc.) i Warszawie (1,6 proc.). W ujęciu wojewódzkim bezrobocie wahało się od 3,8 proc. w Wielkopolsce do 9,3 proc. w województwie warmińsko-mazurskim.

Według wstępnych danych w sierpniu zarejestrowało się około 86,5 tys. bezrobotnych. To o 13,2 proc. mniej niż w lipcu i o 10,6 proc. mniej niż rok wcześniej.

WADOWICE

Policjanci na ławie oskarżonych ws. śmierci 14-latki

oprac. Karolina Wrońska

W poniedziałek przed Sądem Rejonowym w Wadowicach rozpoczął się proces trzech policjantów w sprawie śmierci z wyziębienia 14-letniej Natalii.

Pierwsza rozprawa trwała niespełna godzinę. Za zamkniętymi drzwiami sąd wysłuchał oskarżonych: dwóch policjantów z Andrychowa – dyżurnego i komendanta tamtejszego komisariatu oraz jednego, który był dyżurnym komisariatu w Kętach.

14-letnia Natalia 28 listopada 2023 roku wyszła rano do szkoły. Panował wówczas siarczysty mróz. W drodze źle się poczuła. Telefonowała do ojca, mówiąc, że nie wie, gdzie się znajduje. Potem już nie odbierała. Rodzic wczesnym przedpołudniem powiadomił policję. Miał czekać około godziny na podjęcie działań. Dziecko zostało znalezione przez znajomego ojca około godziny 13, pół kilometra od komisariatu. 14-latka była w stanie hipotermii. Lekarze nie zdołali ocalić jej życia: zmarła dzień później.

KRÓTKO

Warszawa

Zmiana w resorcie klimatu. Jest nowy wiceminister

Sławomir Ćwik został powołany na stanowisko wiceministra klimatu i środowiska – poinformował w poniedziałek resort. Obowiązki sekretarza stanu obejmie od 14 września br. W piątek rezygnację z pełnienia funkcji wiceministra klimatu i środowiska oraz Głównego Konserwatora Przyrody złożył Mikołaj Dorożała.

Warszawa

Trzy tygodnie na zebranie brakujących podpisów

Stołeczna Operacja Referendalna ma jeszcze 21 dni na zebranie wymaganej liczby podpisów pod wnioskiem o organizację referendum w Warszawie. Inicjator akcji Maciej Wilk poinformował, że do tej pory pod wnioskiem o referendum w sprawie odwołania władz miasta zebrano 82 tys. podpisów. Dodał, że do niedzieli do skrzynek pocztowych mieszkańców 11 dzielnic trafi 400 tys. kart referendalnych. Aby zwołać referendum, potrzebne są głosy 10 proc. wyborców w Warszawie, czyli około 132 tys. osób.

Katowice

Zondacrypto. Roman Ż. usłyszał zarzuty

Roman Ż., zatrzymany w sobotę w związku z aferą Zondacrypto, usłyszał dwa zarzuty. – Jeden dotyczy oszustwa. Z tego, co wiem, będzie kierowany wniosek o areszt. Mój klient nie przyznał się, złożył obszerne wyjaśnienia. Jego wiedza sprowadza się tylko do zarządzania spółką BitBay – do czasu, gdy ta nazwa funkcjonowała w obrocie – powiedział w poniedziałek obrońca Ż. mec. Błażej Gazda. Roman Ż. to były wspólnik zaginionego Sylwestra Suszka. **PAP**

FOT. ADAM JANKOWSKI

Klimat przestaje być abstrakcją, kiedy zaczynamy mówić o ludziach, (...) bezpieczeństwie naszych portfeli i o tym, co widzimy za oknem

WŁODZIMIERZ CZARZASTY
marszałek Sejmu

eprasa.pl 45fb650d90

BLISKI WSCHÓD

Amerykańscy komandosi nocami usuwali miny z cieśniny Ormuz

oprac. Anna Nagel

Cztery miesiące trwała tajna operacja oczyszczania z min cieśniny Ormuz prowadzona przez siły USA – podał brytyjski dziennik „Financial Times". W operacji brali udział komandosi Navy SEALs.

Międzynarodowa Organizacja Morska poinformowała w czerwcu, że Iran umieścił około 80 min w Ormuzie – kluczowym szlaku wodnym, przez który z Bliskiego Wschodu eksportowane są ropa i skroplony gaz ziemny.

Oświadczenie prezydenta USA Donalda Trumpa z zeszłego tygodnia, że „wszystkie miny" na wodach międzynarodowych cieśniny zostały usunięte lub zdetonowane, zaskoczyło wielu obserwatorów. Eksperci twierdzą, że co najmniej od początku czerwca trzy amerykańskie okręty, zazwyczaj odpowiedzialne za zwalczanie min, znajdowały się poza regionem, na Oceanie Indyjskim i Pacyfiku – przypomniał „FT".

Operacja rozminowywania Ormuzu prowadzona była nocami. Pracowali przy niej nurkowie Navy SEALs, używając dronów morskich i specjalistycznego sprzętu do działań podwodnych – poinformował dziennik, powołując się na osoby bliskie operacji. Amerykańscy nurkowie pracowali w małych zespołach, używając pontonów.

Nawet w warunkach pokojowych rozminowywanie akwenów morskich jest żmudnym procesem. Specjalistyczne jednostki muszą przeczesywać tor morski, odcinając od cum miny i detonując je, gdy zaczną unosić się na wodzie.

Najbardziej ryzykowny element misji następuje po wykryciu miny. – Zazwyczaj nurek musi podpłynąć do miny, podłożyć ładunek wybuchowy i go odpalić – powiedział Bill Hamblet, emerytowany kapitan marynarki wojennej USA.

Dziennik podkreślił, że nie zgłoszono żadnych amerykańskich ofiar związanych z operacją rozminowywania. **PAP**

FOT. ATTA KENARE/AFP/EAST NEWS/ARCHIWUM

Tajna operacja komandosów prowadzona była nocami. Iran zablokował cieśninę w lutym

NIEMCY

Historyczna wygrana AfD w Saksonii-Anhalt

oprac. Anna Nagel

Prawicowo-populistyczna Alternatywa dla Niemiec (AfD) zwyciężyła w niedzielnych wyborach do parlamentu kraju związkowego Saksonia-Anhalt.

Po przeliczeniu głosów ze wszystkich okręgów wyborczych komisja wyborcza podała, że w wyborach w Saksonii-Anhalt zwyciężyła AfD, zdobywając 43,8 proc. głosów. Partia więcej niż podwoiła swój wynik sprzed pięciu lat w tym landzie, gdy osiągnęła 20,8 proc.

Drugie miejsce zdobyła CDU kanclerza Niemiec Friedricha Merza. Wynik jest jednak rozczarowujący dla chadeków – 17,2 proc. głosów. W parlamencie w Magdeburgu znajdą się także socjaldemokratyczna SPD – 9,3 proc., Zieloni – 8,9 proc. oraz Lewica – 8,6 proc.

Do końca ważyło się, czy skrajnie lewicowe ugrupowanie BSW przekroczy pięcioprocentowy próg wyborczy. Ostatecznie ugrupowanie Sahry Wagenknecht zdobyło 5,3 proc. głosów.

Tym samym dwie antyestablishmentowe partie, AfD i BSW, będą miały razem w landowym parlamencie 44 mandaty, czyli większość. Partie te w Saksonii-Anhalt nie wykluczały wcześniej współpracy przy konkretnych projektach, ale formalna koalicja nie jest obecnie scenariuszem deklarowanym przez ugrupowania.

– Mamy nadzieję, że w parlamencie w Magdeburgu powstaną nowe większości opowiadające się za zmianą polityki energetycznej, zakończeniem sankcji wobec Rosji, lepszą edukacją i gruntowną reformą mediów publicznych – powiedziała Wagenknecht agencji dpa.

FOT. PAP/EPA/FILIP SINGER

AfD zdobyła 43,8 proc. głosów w wyborach do parlamentu krajowego Saksonii-Anhalt, osiągając historyczny wynik

Jej zdaniem „przegrana CDU powinna zostać zastąpiona", a polityka „zapory ogniowej" wobec AfD „poniosła porażkę".

Komentarze po ogłoszeniu wyników

Szef MSZ Radosław Sikorski ocenił w radiu VOX FM, że wynik AfD to „rzeczywiście bardzo niepokojący sygnał".

– Od lat ostrzegam naszych nacjonalistów, żeby uważali, czego sobie życzą, bo jak gdzie indziej wygrają nacjonaliści, to może być krucho – powiedział Sikorski. Dodał, iż problemem dla nacjonalistów jest to, że „gdy inni stają się nacjonalistami, to zamiast pokoju mamy konflikty".

Minister finansów Francji Richard Lescure nazwał „niepokojącym sygnałem" rezultat uzyskany przez AfD. Przyznał, że fala populizmu jest wyzwaniem, któremu należy stawić opór.

– Miałem ostatnio okazję rozmawiać z liderami biznesu w Niemczech, którzy byli nadzwyczaj zaniepokojeni – powiedział Lescure w radiu RTL. – Pokazuje to, że stoimy przed poważnym wyzwaniem fali populizmu, która dziś szerzy się na świecie i której musimy stawić opór – przyznał minister.

Niemieckie wybory skomentował również szef MSZ Włoch, wicepremier Antonio Tajani. Oświadczył w niedzielę, że wynik wyborów w Saksonii-Anhalcie, to „zła wiadomość" i oznacza „zwycięstwo siły politycznej, która jest sprzeczna z liberalnymi i zachodnimi wartościami".

AfD jest określana jako partia prawicowa, nacjonalistyczna, populistyczna i antyestablishmentowa. Jej program zakłada m.in. znaczne ograniczenie imigracji do Niemiec, zmniejszenie kompetencji instytucji UE i przekazanie ich państwom narodowym, a także „normalizację" stosunków z Rosją, w tym zniesienie sankcji oraz odbudowę i uruchomienie gazociągu Nord Stream. Landowy oddział AfD w Saksonii-Anhalt od 2023 r. jest klasyfikowany przez Urząd Ochrony Konstytucji jako ugrupowanie prawicowo-ekstremistyczne.

AUSTRIA

Zakaz noszenia islamskich nakryć głowy przez uczennice w szkołach

oprac. Anna Nagel

Od wczoraj uczennice poniżej 14. roku życia nie mogą w szkołach nosić muzułmańskich nakryć głowy – hidżabów i burek. Przepisy weszły w życie wraz z rozpoczynającym się rokiem szkolnym.

Ograniczenie obejmuje publiczne i prywatne placówki oświatowe w całym kraju. Ustawę przyjęła koalicja kierowana przez konserwatywną Austriacką Partię Ludową, do której należą również partia socjaldemokratyczna i liberalna. Rząd określa ją jako potwierdzenie zaangażowania na rzecz równości płci oraz środek ochrony praw dziewcząt.

Minister ds. integracji Claudia Bauer z Austriackiej Partii Ludowej oświadczyła, że chusta jest oznaką ucisku i środkiem kontrolowania dziewcząt od wczesnego dzieciństwa. Nauczyciele mają reagować na stwierdzone naruszenie stopniowo: przeprowadzić serię rozmów z uczennicą i jej przedstawicielami ustawowymi. W przypadku powtarzających się naruszeń należy powiadomić służby ochrony dzieci. Jako ostateczny środek przewidziano grzywnę do 800 euro.

Oficjalna Islamska Wspólnota Religijna w Austrii (IGGOe) sprzeciwiła się zakazowi. Przedstawicielka organizacji Carla Amina Baghajati oświadczyła, że ograniczenie bezpodstawnie zawęża podstawowe prawo do wolności wyznania i nieproporcjonalnie dotyka muzułmańskie dziewczęta. Organizacja zapowiedziała, że poprze skargi składane przez dziewczęta i ich rodziny do Trybunału Konstytucyjnego. **PAP**

USA

Obsesyjnie śledziła sprawę innej matki i zabiła synka

Kazimierz Sikorski

W stanie Illinois w USA 38-letnia Corie Walsh usłyszała zarzut morderstwa swojego 2-letniego syna. Ciało dziecka, wiszące w piwnicy, odnalazła sąsiadka.

Według prokuratury w rozmowie ze śledczymi Walsh powtarzała, że zabiła dziecko, bo było ono „Antychrystem" i „diabłem". Sąsiadka, która znalazła chłopca, zeznała, że nie wyczuła u niego tętna, gdy dzwoniła pod numer alarmowy i próbowała przeprowadzić resuscytację.

Zgon dwulatka stwierdzono na miejscu zdarzenia, a sekcja zwłok wykazała, że przyczyną śmierci było uduszenie. Matkę chłopca znaleziono leżącą w wannie; była ubrana, a woda wokół niej była przesiąknięta krwią.

Jak wynika z dokumentów sądowych, kobietę hospitalizowano wkrótce po tym, jak policja ustaliła, że próbowała popełnić samobójstwo. Jej obrażenia nie zagrażały życiu.

Do tragedii doszło po tym, jak Walsh zaczęła obsesyjnie śledzić proces Lindsay Clancy. Kobieta zabiła troje swoich dzieci w Massachusetts i usłyszała trzy zarzuty morderstwa pierwszego stopnia w związku ze śmiercią dzieci w styczniu 2023 roku.

Po zabiciu dzieci matka próbowała odebrać sobie życie, wyskakując przez okno na drugim piętrze. W wyniku tej próby została sparaliżowana od pasa w dół. Clancy nie zaprzecza, że zabiła swoje dzieci, lecz twierdzi, iż cierpiała na psychozę.

eprasa.pl 45fb650d90

STREFA BIZNESU

DOLAR AMERYKAŃSKI (1 USD)	EURO (1 EUR)	FRANK SZWAJCARSKI (1 CHF)	FUNT SZTERLING (1 GBP)	JEN (100 JPY)
3,70	4,31	4,58	5,02	2,40

DANE WG NBP Z DNIA 07.09.2026, G. 12:00

HANDEL

Rewolucja na sklepowych półkach już we wrześniu. Niektóre produkty znikną

Produkty oznaczone jako „ekologiczne", „zielone", „przyjazne środowisku" czy „neutralne klimatycznie" już wkrótce nie będą mogły trafiać na rynek bez solidnego uzasadnienia.

Agnieszka Kamińska

Od 27 września 2026 r. w całej Unii Europejskiej zaczną obowiązywać nowe regulacje wymierzone w praktykę przedstawiania produktów lub firm jako bardziej przyjaznych środowisku, niż są w rzeczywistości. Firmy będą mogły mówić, że są eko, ale będą musiały udowodnić swoje ekologiczne deklaracje, a za wprowadzanie konsumentów w błąd mogą im grozić dotkliwe sankcje.

FOT. 123RF

Producenci nie będą mogli dowolnie i bez uzasadnienia stosować przymiotnika „ekologiczny" na produktach

Koniec z ekościemą w sklepach; przedsiębiorca, który mówi, że jest ekologiczny, będzie musiał to udowodnić

Zmiany wynikają z unijnej dyrektywy (Empowering Consumers for the Green Transition, 2024/825). Jej głównym celem ma być wzmocnienie pozycji konsumentów w procesie transformacji ekologicznej. Państwa członkowskie miały obowiązek wdrożyć jej przepisy do krajowych porządków prawnych do marca 2026 r., a stosowanie nowych zasad ma rozpocząć się 27 września 2026 r. W Polsce Rada Ministrów przyjęła projekt nowelizacji ustaw dopiero 7 lipca 2026 r. i skierowała go do Sejmu (pod koniec lipca komisje sejmowe odesłały projekt do ponownego rozpatrzenia przez rząd). A to znaczy, że jest niewiele czasu na przyjęcie nowych regulacji.

Przepisy mają zostać wprowadzone poprzez zmiany w ustawie o przeciwdziałaniu nieuczciwym praktykom rynkowym oraz ustawie o prawach konsumenta. Za projekt odpowiada Urząd Ochrony Konkurencji i Konsumentów. Największą zmianą będzie zakaz stosowania ogólnych oznaczeń „eko" lub „ekologiczny" np. na produktach bez wiarygodnego potwierdzenia. Dotyczy to również określeń takich jak „zielony", „przyjazny dla środowiska" czy „przyjazny dla planety". Z rynku mają też zniknąć własne, nieweryfikowane znaki ekologiczne. Niektóre firmy umieszczały na opakowaniach symbole przypominające certyfikaty - np. zielone listki czy drzewa, które nie były zatwierdzone przez niezależne instytucje i nie opierały się na niezależnych badaniach. Nowe przepisy mają ukrócić takie praktyki.

- Chodzi o to, aby konsument, który widzi na opakowaniu lub w reklamie ekologiczne odznaczenia albo twierdzenia, mógł dokonywać wyborów z pełnym zaufaniem, że rzeczywiście oświadczenie przedsiębiorcy jest prawdziwe, weryfikowalne i ma pokrycie w faktach - mówił Daniel Mańkowski, wiceprezes UOKiK, podczas sejmowego posiedzenia komisji Gospodarki i Rozwoju oraz Ochrony Środowiska.

Zakazane będzie również przypisywanie cech ekologicznych całemu produktowi, jeśli dotyczą one tylko jego części. Przykładowo firma nie będzie mogła sugerować, że dany produkt jest ekologiczny wyłącznie dlatego, że jego opakowanie powstało z materiałów pochodzących z recyklingu. Podobnie przedsiębiorstwo nie będzie mogło przedstawiać całej swojej działalności jako przyjaznej środowisku tylko dlatego, że pojedynczy zakład spełnia wysokie standardy ekologiczne. Na celowniku znajdą się także deklaracje neutralności klimatycznej oparte wyłącznie na kompensowaniu emisji np. poprzez sadzenie drzew czy zakup kredytów węglowych. Komisja Europejska uznała, że takie komunikaty mogą wprowadzać konsumentów w błąd, jeśli nie wynikają z rzeczywistej redukcji emisji.

Przedsiębiorcy są oburzeni brakiem okresu przejściowego; pytają o status produktów, które już są w obrocie

Dla wielu firm trudny może być brak okresu przejściowego. Oznacza bowiem konieczność dostosowania do nowych zasad również produktów już znajdujących się w magazynach i sklepach. Branża spożywcza ostrzega, że niektóre firmy mogą liczyć się z dodatkowymi kosztami, związanymi z wymianą lub oznaczaniem opakowań. Pojawiły się nawet obawy ze strony Federacji Konsumentów, że zmiany będą oznaczały wycofanie niektórych produktów z rynku. O wprowadzenie odpowiednio długiego vacatio legis postulują przedsiębiorcy, w tym m.in. Konfederację Lewiatan.

„Wiele produktów posiada długi okres składowania, w praktyce oznacza to, że w momencie wejścia w życie przepisów dyrektywy, w magazynach będą znajdować się tysiące jednostek towarowych wyprodukowanych i zapakowanych zgodnie z aktualnie obowiązującym prawem. Brak okresu przejściowego zmusi przedsiębiorców do wycofania tych produktów" – czytamy w komentarzu Konfederacji Lewiatan.

Problem w tym, że KE wydała dyrektywę już dwa lata temu i państwa miały czas na dostosowanie do niej swoich przepisów. Można się więc spodziewać, że w tym przypadku nie zostanie już wprowadzony żaden dodatkowy okres przejściowy. UOKiK uspokaja - wyjaśnia, że prowadząc kontrole będzie działał proporcjonalnie. Jeszcze w tym roku wyda dokładne zalecenia, dotyczące przede wszystkim produktów już istniejących na rynku.

- Ustawa w żadnym etapie nie nakazuje wycofywania jakichś produktów z rynku, przepakowywania, a tym bardziej ich niszczenia - mówił wiceprezes UOKiK.

Firmy naruszające zasady mogą zostać ukarane, sankcje sięgną nawet 10 proc. rocznego obrotu przedsiębiorstwa

Urząd zapowiada, że początkowo po wdrożeniu przepisów, firmy łamiące zasady będą otrzymywać wezwania do usunięcia nieprawidłowości. Jeśli jednak firma nie zmieni postępowania po kilku wezwaniach, regulator sięgnie po sankcje. Mogą one być bardzo dotkliwe i maksymalnie sięgnąć nawet 10 proc. rocznego obrotu przedsiębiorcy. Takie kary mogą zostać nałożone na firmę, jeśli jej działalność zostanie uznana za „naruszającą zbiorowe interesy konsumentów".

Koniec z „ekologicznymi" jajami, parówkami i pomidorami, które z ekologią nie mają nic wspólnego

Dla klientów zmiany będą pozytywne. Dziś na rynku mamy zatrzęsienie nazw i haseł odnoszących się do ekologii. A za produkty z ekologią w nazwie często trzeba zapłacić więcej. Komisja Europejska wskazuje, że znaczna część deklaracji środowiskowych, funkcjonujących na rynku, jest niejasna, nieudokumentowana lub nawet nie ma pokrycia w rzeczywistości.

- Te przepisy są ważne i potrzebne. Klienci są nagminnie wprowadzani w błąd i zmuszani do płacenia więcej, tylko za sam dopisek „eko" na opakowaniu. Trzeba to ukrócić. Ekologią dziś szafują wszyscy, nawet ci, którzy nie mają z nią nic wspólnego. Niedawno sam zauważyłem w sklepie jaja od kur z chowu klatkowego z napisem „ekologiczne", choć chów klatkowy jest zaprzeczeniem wszystkiego, co ekologiczne. Nagle mamy całe półki ekologicznych parówek, kotletów i pomidorów, w których ma nie być ani grama substancji chemicznych, w co niestety trudno uwierzyć. Inna sprawa to mocno opóźniona legislacja i wątpliwości przedsiębiorców, które są uzasadnione. Przepisy dyrektywy i tak muszą wejść w życie w całej UE - mówi Łukasz Wielogórski, radca prawny, który zajmuje się prawem konsumenckim.

Firmy będą mogły stosować ekologiczne oznaczenia, jeśli będzie to potwierdzone przez organy publiczne lub certyfikaty (odpowiedniej akredytacji udziela Polskie Centrum Akredytacji). Możliwe będzie też korzystanie z unijnych oznakowań EU Ecolabel, krajowego ISO 14024 lub etykiet mówiących o efektywności energetycznej (wynikają one również z unijnych regulacji).

eprasa.pl 45fb650d90

ENERGETYKA

Energetyczna dezinformacja żeruje na rachunkach za prąd. Ekspert wskazuje mechanizm

Najbardziej skuteczna dezinformacja energetyczna nie musi wymyślać problemu, który nie istnieje. Ceny energii rzeczywiście są dla ludzi i przedsiębiorstw problemem – wskazuje w komentarzu dla Strefy Biznesu Maciej Bukowski z Fundacji im. Kazimierza Pułaskiego.

Maciej Badowski

Z badania poświęconego narracjom energetycznym wynika, że manipulacyjne przekazy najczęściej wykorzystują realne obawy związane z kosztami energii i bezpieczeństwem dostaw.

Zielony Ład, ETS i OZE jako „winni" wysokich cen energii

Jak wynika z raportu „Nowa fala rosyjskiej dezinformacji wobec Polski 2026: wzorce, narzędzia, odpowiedzi. Dezinformacja w obszarze energetyki" przygotowanego przez ekspertów Fundacji im. Kazimierza Pułaskiego, jednym z najczęściej powielanych przekazów jest przedstawianie transformacji energetycznej jako głównej lub wręcz jedynej przyczyny rosnących kosztów energii.

Maciej Bukowski, dyrektor Programu Energetyka i Odporność w Fundacji i. K. Pułaskiego, zwraca uwagę, że w analizowanych materiałach funkcjonowało bardzo uproszczone równanie: Zielony Ład, system ETS i odnawialne źródła energii mają odpowiadać za drogi prąd.

– W naszym badaniu najmocniej wybijała się narracja, którą można sprowadzić do bardzo prostego równania: Zielony Ład plus ETS plus OZE równa się drogi prąd. Transformację energetyczną przedstawiano nie jako jeden z wielu czynników wpływających na ceny i funkcjonowanie systemu energetycznego, lecz jako ich zasadniczą, a czasem wręcz jedyną przyczynę – wskazuje ekspert.

– OZE, ETS i regulacje klimatyczne trafiały przy tym do jednego worka, niezależnie od tego, jaki był ich rzeczywisty wpływ na konkretny problem. To ważne, bo najbardziej skuteczna dezinformacja energetyczna nie musi wymyślać problemu, który nie istnieje – dodaje.

Jak podkreśla, skuteczność takiego przekazu wynika z faktu, że odwołuje się on do realnych problemów odczuwanych przez odbiorców.

– Ceny energii rzeczywiście są dla ludzi i przedsiębiorstw problemem, transformacja rzeczywiście kosztuje, a rozwój nowych źródeł wymaga inwestycji w sieci i system. Manipulacja zaczyna się wtedy, gdy z całego zestawu przyczyn wybiera się jedną i buduje z niej kompletne wyjaśnienie rzeczywistości. W naszym materiale inne czynniki ekonomiczne, infrastrukturalne i geopolityczne były często po prostu usuwane z obrazu – podkreśla Bukowski i jednocześnie zaznacza, że nie każda krytyka polityki klimatycznej czy kosztów transformacji jest dezinformacją.

Dezinformacja odwołuje się do poczucia niesprawiedliwości

Zdaniem Macieja Bukowskiego istotnym elementem takich przekazów jest nie tylko sama energetyka, ale również emocje. Jak wskazuje, odbiorca często przedstawiany jest jako osoba zmuszona do ponoszenia kosztów decyzji podejmowanych przez bliżej nieokreślone elity polityczne.

– Obywatel jest przedstawiany jako ktoś, komu Bruksela albo bliżej nieokreślone „elity" narzucają kosztowną transformację, z której korzyści mają czerpać politycy, ideologia klimatyczna lub zagraniczne interesy, podczas gdy rachunek płaci zwykły konsument. To właśnie ten element sprawia, że przekaz jest politycznie nośny: dyskusja o energetyce zostaje przekształcona w dyskusję o niesprawiedliwości, suwerenności i braku wpływu na własny standard życia – ocenia.

– Warto przy tym zaznaczyć, że nie każda krytyka Zielonego Ładu, ETS czy OZE jest oczywiście dezinformacją. W raporcie świadomie rozróżniamy uzasadnioną krytykę kosztów transformacji od przekazów fałszywych lub manipulacyjnych. Problemem jest nie samo stwierdzenie, że transformacja kosztuje, lecz tworzenie fałszywego związku przyczynowego, w którym całą złożoność rynku energii redukuje się do jednego politycznie wygodnego winnego – dodaje.

Badanie pokazuje również, że tego typu przekazy rozchodzą się przede wszystkim oddolnie. Jak podaje Bukowski, około 70 proc. analizowanych materiałów stanowiły komentarze użytkowników, a głównym mechanizmem było dalsze komentowanie i powielanie już istniejących treści.

Według danych przedstawionych przez eksperta badane materiały energetyczne wygenerowały w ciągu trzech miesięcy ponad 44 mln wyświetleń i ponad 100 tys. interakcji. Największą rolę w ich dystrybucji odgrywał Facebook.

Narracja o Rosji pomija niewygodne pytanie

Jednym z najważniejszych wniosków z badania jest sposób przedstawiania procesu uniezależniania Europy od rosyjskich surowców po rozpoczęciu pełnoskalowej wojny w Ukrainie. Zdaniem Macieja Bukowskiego w wielu przekazach bardzo wyraźnie eksponowane są koszty dywersyfikacji, podczas gdy znika kontekst wcześniejszego uzależnienia od jednego dostawcy.

FOT. 123RF

– Nasze dane pokazują, że właśnie ta zdolność do wykorzystywania kolejnych autentycznych wydarzeń jest jedną z największych sił współczesnej dezinformacji energetycznej – wskazuje Maciej Bukowski z FKP

– Tutaj mechanizm jest bardzo czytelny: koszt dywersyfikacji pokazuje się bardzo wyraźnie, natomiast koszt wcześniejszego uzależnienia od Rosji znika z kadru – podkreśla.

– W polskojęzycznej przestrzeni informacyjnej regularnie pojawiała się narracja, że odejście od rosyjskich surowców było ekonomicznym błędem – tłumaczy.

Jak wskazuje ekspert, w wielu materiałach rosyjski gaz przedstawiany jest jako źródło tanie i stabilne, natomiast sankcje oraz budowanie alternatywnych kierunków dostaw opisywane są niemal wyłącznie przez pryzmat kosztów ponoszonych przez europejskich odbiorców.

– W takim przekazie nie ma wieloletniego ryzyka nadmiernej zależności od jednego dostawcy, instrumentalizacji dostaw energii przez Rosję ani konsekwencji rosyjskiej agresji. Zostaje prosty kontrast: kiedy kupowaliśmy od Rosji, energia była tania i stabilna; kiedy zaczęliśmy się uniezależniać, pojawiły się wysokie ceny i niepewność – zaznacza Bukowski.

– W rosyjskojęzycznej infosferze ten przekaz jest jeszcze bardziej konsekwentny. Kryzys energetyczny Europy przedstawiano jako samookaleczenie Zachodu po 2022 roku: efekt sankcji, zerwania relacji gospodarczych z Rosją i rezygnacji z rosyjskich surowców. Informacje o poziomie magazynów gazu, cenach czy ryzyku niedoborów służyły jako kolejne dowody na tezę, że Europa odrzuciła rzekomo tanie i przewidywalne źródła energii na rzecz rozwiązań droższych i mniej stabilnych – wskazuje.

– Co równie istotne, opowieść o „niestabilnej Europie" była zestawiana z opowieścią o „stabilnej Rosji". Problemy europejskiego rynku energii pojawiały się równolegle z materiałami o rosyjskich inwestycjach, energetyce jądrowej, nowych partnerstwach i odporności rosyjskiego sektora na sankcje. Odbiorca otrzymywał więc nie tylko diagnozę, że Europa popełniła błąd, ale również gotowy kontrast: Zachód słabnie, podczas gdy Rosja dostosowała się i pozostaje potęgą energetyczną – podkreśla.

Jak wyjaśnia, sednem jest monokauzalność. – Wysokie ceny energii, które są rezultatem wielu nakładających się czynników gospodarczych, geopolitycznych i infrastrukturalnych, zostają sprowadzone do jednej decyzji politycznej: odejścia od Rosji. To niezwykle wygodny mechanizm perswazyjny, bo złożony problem zamienia w prostą historię z jednym sprawcą i jednym pozornie oczywistym rozwiązaniem – wyjaśnia.

Wojna w Ukrainie stała się ważnym elementem energetycznych narracji

Maciej Bukowski zwraca uwagę, że po 2022 roku kwestia energetyki została silnie powiązana z wojną i wsparciem udzielanym Ukrainie.

– Jedną z najbardziej charakterystycznych narracji, którą zidentyfikowaliśmy, było twierdzenie, że wsparcie Ukrainy odbywa się kosztem bezpieczeństwa energetycznego i poziomu życia obywateli państw Unii Europejskiej. W tej ramie Europejczyk nie jest beneficjentem polityki bezpieczeństwa, lecz jej finansową ofiarą – wskazuje.

Ekspert przywołuje przykład z lutego 2026 roku, kiedy spór pomiędzy Słowacją i Ukrainą dotyczący dostaw energii oraz ropy wywołał gwałtowny wzrost liczby wzmianek energetycznych w polskim internecie. Jak podaje Bukowski, techniczny konflikt dotyczący przepływów energetycznych został szybko wpisany w znacznie szerszą opowieść o tym, że interes Ukrainy ma być stawiany ponad interesami obywateli państw Unii Europejskiej.

– Druga narracja, która po 2022 roku nabrała szczególnej siły, mówi, że Europa sama wywołała swój kryzys energetyczny, odcinając się od Rosji. Jest ona ważna właśnie dlatego, że jednocześnie uderza w kilka celów: sankcje, politykę dywersyfikacji, Unię Europejską i pośrednio zasadność ponoszenia gospodarczych kosztów odpowiedzi na rosyjską agresję. W polskim internecie łączy się ona często z krytyką Zielonego Ładu; w rosyjskim przekazie jej centrum stanowi bezpośrednio zerwanie relacji z Rosją po 2022 roku – wskazuje.

– Trzecim bardzo istotnym przekazem jest szersza opowieść o Europie, która utraciła energetyczną kontrolę nad własnym losem. Każdy nowy szok – informacje o magazynach gazu, konflikt dotyczący dostaw, atak na infrastrukturę czy kryzys na Bliskim Wschodzie – może zostać użyty jako dowód, że europejska polityka energetyczna jest niewydolna – wskazuje.

Jako przykład podaje wydarzenia z końca marca 2026 roku dotyczące konfliktu wokół Iranu i cieśniny Ormuz. – Wydarzenie zewnętrzne zostało wykorzystane do budowania obrazu Europy jako obszaru pozbawionego autonomii energetycznej i zależnego od kryzysów, nad którymi nie ma kontroli – wyjaśnia.

eprasa.pl 45fb650d90

PRZEMYSŁ

Polska gospodarka zdała pierwszy egzamin. Teraz zaczyna się prawdziwy test

Polska gospodarka w 2026 roku przyspieszyła. PKB w drugim kwartale zwiększył się o 3,8 proc. rok do roku, inwestycje rosły w tempie dwucyfrowym, poprawiły się wyniki finansowe firm, a przemysł zaczął odzyskiwać dynamikę.

Grzegorz Gajda

FOT. PEXELS.COM

Polska nie rozwija się już wyłącznie dzięki konsumpcji

Słabiej jednak radzi sobie budownictwo, widać też zastój na rynku pracy, a szybko rosnący deficyt i dług publiczny będą mieć wpływ na wydatki państwa. Zdaniem ekonomistów, teraz zaczyna się trudniejszy test.

Mamy dwie informacje. Jedna jest dobra...

Polska gospodarka w 2026 roku wyraźnie przyspieszyła, ale w tej chwili zaczyna etap, w którym samo tempo wzrostu przestaje być najważniejszym wskaźnikiem. PKB w II kwartale zwiększył się o 3,8 proc. rok do roku, inwestycje przedsiębiorstw rosną w tempie dwucyfrowym, przemysł odzyskał dynamikę, a firmy wyraźnie poprawiły wyniki finansowe. Słabiej jednak wygląda rynek pracy, budownictwo nadal ma problemy, inflacja ponownie przyspieszyła, a finanse publiczne są coraz większym źródłem ryzyka.

Lepsze wyniki przedsiębiorstw są pozytywnym elementem obrazu gospodarki. W pierwszym półroczu wynik finansowy netto przedsiębiorstw wzrósł o około 30 proc., a rentowność obrotu brutto zwiększyła się do 5,8 proc.

Produkcja budowlano-montażowa natomiast w lipcu spadła, rok do roku, choć dane dotyczące mieszkań są bardziej optymistyczne. W pierwszym półroczu liczba rozpoczętych budów mieszkań wzrosła o 3,5 proc., a liczba pozwoleń na budowę zwiększyła się o 18,9 proc.

Generalnie, może to oznaczać, że słabsza bieżąca produkcja nie musi przekładać się na równie słabe perspektywy kolejnych kwartałów. Ważne jednak będą koszty finansowania oraz tempo przechodzenia projektów inwestycyjnych do realizacji.

Skrócone dane GUS pokazują:

W II kwartale PKB wzrósł o 3,8% r/r, w okresie styczeń–lipiec produkcja przemysłowa zwiększyła się o 3,6%, natomiast budowlano-montażowa spadła o 2,5%. Zatrudnienie w sektorze przedsiębiorstw było w lipcu o 0,8% niższe niż rok wcześniej.

Prognoza Komisji Europejskiej zakłada na cały 2026 r. wzrost PKB o 3,5%, inflację 3,6%, deficyt sektora instytucji rządowych i samorządowych na poziomie 6,5% PKB oraz dług publiczny 64,5% PKB.

Najważniejsza zmiana gospodarcza dotyczy struktury wzrostu. Polska nie rozwija się już wyłącznie dzięki konsumpcji. Coraz większą rolę odgrywają inwestycje, modernizacja przedsiębiorstw i przemysł. To dobra wiadomość. Problem polega na tym, że obecny impuls inwestycyjny może być tylko czasowy, a w kolejnych latach gospodarce będzie coraz trudniej poprawiać produkcję poprzez zwiększanie liczby pracowników.

Złych informacji jest więcej

Mamy też poważniejszy problem. Polska przez lata szybko nadrabiała dystans do bogatszych gospodarek, zwiększając zasoby kapitału produkcyjnego, jak nowoczesne maszyny, linie produkcyjne, hale fabryczne, komputery, a także drogi czy sieci energetyczne. Firmy i państwo inwestowały w nowoczesny sprzęt i narzędzia pracy, co pozwoliło produkować więcej i efektywniej, dlatego gospodarka stała się silniejsza i bogatsza.

Polska znajduje się w dojrzałej fazie ożywienia gospodarczego. Wzrost napędzany jest już nie tylko konsumpcją, ale również odbiciem inwestycji, które w drugiej połowie tego roku powinny mieć jeszcze większy wpływ na strukturę PKB. W horyzoncie całego 2026 roku wzrost powinien utrzymać się na solidnym poziomie powyżej 3,5 proc. - komentuje Michał Stajniak, wicedyrektor Działu Analiz XTB.

Niemniej w 2027 roku spodziewane jest schłodzenie w kierunku 2,8 proc. PKB, wynikające z wygasania szczytu absorpcji środków z KPO oraz konieczności wdrożenia konsolidacji fiskalnej - ostrzega.

Arkadiusz Balcerowski, ekonomista mBanku dodaje:

Wojna w Iranie nie miała mocno negatywnego wpływu na aktywność ekonomiczną. Wzrost PKB w drugim kwartale roku przyspieszył do 3,9 proc. r/r, a głównym powodem było solidne przyspieszenie po stronie inwestycji. W kolejnych kwartałach spodziewamy się utrzymania dynamiki inwestycji powyżej 8 proc. Spowolnienie wzrostu inwestycji widzimy dopiero w drugiej połowie przyszłego roku, kiedy to zakładamy minięcie cyklicznej górki inwestycyjnej.

Dotychczasowy model rozwoju Polski wciąż przynosi efekty, ale jest coraz trudniejszy i droższy w utrzymaniu. Fabryki, maszyny i drogi starzeją się i zużywają, wymagając nakładów na naprawy i wymianę. Oznacza to, że coraz większa część inwestycji będzie musiała służyć nie tyle tworzeniu nowych mocy produkcyjnych, co odtwarzaniu tych istniejących. Inaczej mówiąc: żeby utrzymać wysokie tempo wzrostu, potrzebne będą jednocześnie większe inwestycje i wyższa produktywność.

Polska nadal rośnie szybciej, ale to nie wystarczy

Polska jest często krytykowana za brak inwestycji. Ekonomiści Banku BNP Paribas tłumaczą:

W przypadku polskiej gospodarki to nie inwestycje brutto mają kluczowe znaczenie, lecz wydatki netto. Są to inwestycje brutto pomniejszone o zużycie kapitału (amortyzację). Pod tym względem Polska wygląda bardzo dobrze, znacznie lepiej niż Czechy, Węgry i Niemcy. Co więcej, w przeciwieństwie do Rumunii, gdzie wskaźnik inwestycji netto do PKB jest od kilku lat wyższy, polska gospodarka nie jest obciążona nierównowagą zewnętrzną, czyli deficytem rachunku bieżącego – tłumaczy Michał Dybuła, główny ekonomista Banku BNP Paribas.

Utrzymanie szybkiego wzrostu mocy produkcyjnych będzie wymagało większych nakładów ogółem, z powodu wyższych kosztów inwestycji odtworzeniowych. Inne kraje będą próbowały zwiększać inwestycje kapitałowe. Polska nie może więc zakładać, że sam napływ zagranicznych projektów inwestycyjnych będzie wystarczającym źródłem przyszłego wzrostu.

Przemysł radzi sobie lepiej niż sądziliśmy

Produkcja przemysłowa w lipcu wzrosła o 5,1 proc. rok do roku, choć było to mniej niż 7,4 proc. w czerwcu. W całym okresie styczeń–lipiec produkcja zwiększyła się o 3,6 proc., wyraźnie poprawiając wynik z analogicznego okresu poprzedniego roku.

Produkcja przemysłowa pozostaje na stabilnym wysokim poziomie, o czym mówi lipcowy odczyt na poziomie 5,1% r/r. Odczyt ten był wyższy od oczekiwań, ale pokazał wyhamowanie w stosunku do czerwca, kiedy dynamika wyniosła7,4% r/r. Produkcja przemysłowa wspierana przez relokację europejskich łańcuchów dostaw (nearshoring) oraz dwucyfrowy wzrost nakładów firm na środki trwałe (+13,7% r/r w I półroczu) – mówi Michał Stajniak.

Stajniak zwraca uwagę, że przedsiębiorstwa przechodzą od modelu konkurowania niskimi kosztami do bardziej zaawansowanego modelu przemysłowo-logistycznego.

Z drugiej strony obserwujemy dalszy marazm w sektorze konstrukcyjnym, co może być powiązane z utrzymywaniem stóp procentowych na wysokim poziomie oraz niepewnością dotyczącą przyszłości, co zwiększa chęci wśród obywateli do większych oszczędności. Niemniej w kontekście dużych inwestycji można oczekiwać przyspieszenia w danych za III kwartał, wraz z pełnym przejściem do fazy wykonawczej projektów z części pożyczkowej KPO – uważa ekonomista.

Konsument wspiera gospodarkę, ale nie będzie już tak istotny

Sprzedaż detaliczna w lipcu wzrosła o 3,9 proc. rok do roku, a wynagrodzenia w sektorze przedsiębiorstw zwiększyły się nominalnie o 6,8 proc. Realny wzrost płac wyniósł 3,6 proc. Konsument nadal ma więc pieniądze i nadal wydaje, ale impuls płacowy stopniowo wygasa.

W przypadku spożycia prywatnego drugi kwartał przyniósł lekkie ochłodzenie i wzrost o 2,8 proc. r/r. Spodziewaliśmy się, że konsument będzie wydawał nieco ostrożniej za sprawą stabilizacji wzrostu realnego funduszu płac oraz większej skłonności do oszczędzania. Nasze oczekiwania dotyczące wzrostu konsumpcji prywatnej w kolejnych kwartałach mieszczą się w przedziale 2,5–3 proc. – ocenia Arkadiusz Balcerowski, ekonomista mBank.

To ważny sygnał zmian modelu życia i struktury popytu. Polska staje się gospodarką coraz bardziej usługową i konsumpcyjnie podobną do bogatszych państw Europy.

eprasa.pl 45fb650d90

ENERGETYKA

Polska może wygrać wyścig o centra danych. Europa Zachodnia zostaje w tyle

Polska może przejąć część inwestycji w centra danych, które coraz trudniej realizować w największych hubach Europy Zachodniej. Podczas gdy czas oczekiwania na przyłączenie do sieci sięga tam nawet 13 lat, w Polsce wynosi około trzech lat.

Maciej Badowski

– Klienci coraz rzadziej pytają o cenę czy lokalizację. Pytają przede wszystkim o to, kiedy realnie mogą uruchomić swoją infrastrukturę – mówi Mateusz Borkowski z Polcom.

FOT. 123RF

PSE zakładają, że do 2040 r. moc centrów danych w Polsce może sięgnąć około 5 GW, a ich roczne zużycie energii około 29,4 TWh

Polska zyskuje przewagę, gdy Zachód zmaga się z brakami energii

Jeszcze 5 lat temu wybór lokalizacji dla nowego centrum danych w Europie najczęściej oznaczał jeden z rynków określanych skrótem FLAP-D, czyli Frankfurt, Londyn, Amsterdam, Paryż lub Dublin. To właśnie tam trafiała większość dużych inwestycji dzięki rozwiniętej infrastrukturze, obecności największych operatorów i bliskości kluczowych klientów.

Dziś coraz większym problemem dla tych rynków staje się jednak dostępność energii elektrycznej. Według Międzynarodowej Agencji Energii deweloperzy realizujący projekty w największych europejskich hubach mogą czekać na przyłączenie do sieci średnio od siedmiu do dziesięciu lat. W części analiz rynkowych czas ten sięga nawet 13 lat. To oznacza, że centrum danych można wybudować znacznie szybciej, niż zapewnić mu docelowe zasilanie.

W tej sytuacji na znaczeniu zaczynają zyskiwać kraje, które jeszcze kilka lat temu pozostawały poza głównym nurtem europejskich inwestycji data center. Jednym z nich jest Polska, gdzie średni czas oczekiwania na przyłączenie wynosi obecnie około trzech lat. Warto podkreślić, że nie wynika to z wyjątkowo nowoczesnej infrastruktury energetycznej w kraju, ale głównie z niższego poziomu nasycenia rynku i mniejszego obciążenia sieci przez centra danych.

Mateusz Borkowski, zastępca Dyrektora Technicznego Data Center w Polcom tłumaczy Strefie Biznesu, że Polska może się przygotować na wzrost zapotrzebowania ze strony centrów danych, z odpowiednim wyprzedzeniem.

– Skala przyszłego zapotrzebowania centrów danych jest już uwzględniana w planowaniu rozwoju krajowego systemu elektroenergetycznego. W projekcie planu rozwoju sieci PSE przyjęto wzrost mocy centrów danych z około 200 MW w 2024 r. do ponad 3 GW w 2036 r. i około 5 GW w 2040 r. Odpowiadałoby to zużyciu energii rzędu 17,4 TWh w 2036 r. i 29,4 TWh w 2040 r. – podaje i jednocześnie podkreśla, że mówimy o dużym nowym segmencie odbiorców, ale jednocześnie jego rozwój nie jest dla operatora systemu zjawiskiem nieuwzględnianym w prognozach.

– Równolegle PSE planują bardzo dużą rozbudowę infrastruktury przesyłowej. Do 2036 r. ma powstać blisko 5 tys. km torów nowych linii 400 kV i około 30 nowych stacji elektroenergetycznych, a ponad 100 istniejących stacji ma zostać zmodernizowanych lub rozbudowanych. Wartość planowanych nakładów to około 66 mld zł – dodaje.

Zdaniem Borkowskiego, istotna jest również zmiana zasad przyłączania do sieci. Jak przypomina, obowiązująca od 2026 r. reforma Prawa energetycznego wprowadziła m.in. kamienie milowe dla inwestycji, terminy uzyskania pozwoleń, dodatkowe zabezpieczenia oraz możliwość utraty przyłączenia przez projekty, które nie są faktycznie realizowane.

– Celem jest uwalnianie mocy blokowanych wcześniej przez tzw. projekty widmo i kierowanie ich do inwestycji rzeczywiście przygotowanych do realizacji – dodaje.

– Dlatego nie zakładałbym, że Polska musi powtórzyć scenariusz Dublina czy Amsterdamu. Wręcz przeciwnie – doświadczenia tych rynków pokazują nam z wyprzedzeniem, gdzie mogą pojawić się bariery. Jeżeli rozbudowa centrów danych będzie postępowała równolegle z rozwojem sieci, nowych źródeł i magazynów energii, Polska może zachować jedną ze swoich najważniejszych przewag, czyli relatywnie przewidywalny dostęp do mocy – wyjaśnia.

Rosnące zainteresowanie inwestorów znajduje już odzwierciedlenie w skali rynku. Moc krajowych centrów danych podwoiła się w ciągu ostatnich trzech lat, a według branżowych prognoz do końca dekady może wzrosnąć nawet trzykrotnie.

OZE i kontrakty PPA stają się kluczowe dla branży

Dla inwestorów budujących centra danych coraz ważniejsza staje się nie tylko dostępność energii, ale również jej pochodzenie. Globalni operatorzy coraz częściej oczekują dostępu do energii niskoemisyjnej oraz możliwości wieloletniego zabezpieczenia dostaw. Zdaniem rozmówcy Polska systematycznie poprawia swoją pozycję również w tym obszarze.

– Ta oferta jest już realna i w ostatnich latach bardzo szybko się rozwija. Na koniec 2025 r. moc instalacji OZE w Polsce wyniosła około 37,8 GW i po raz pierwszy przekroczyła połowę całej mocy zainstalowanej w krajowym systemie. OZE odpowiadały także za ponad 31 proc. produkcji energii elektrycznej – wskazuje Borkowski.

Jak dodaje, istotnym elementem rynku stały się kontrakty PPA, czyli długoterminowe umowy zakupu energii bezpośrednio od wytwórców.

– Polska ma już rozwinięty rynek kontraktów PPA. Nie jest to rozwiązanie niszowe, lecz instrument rzeczywiście wykorzystywany przez dużych odbiorców energii, w tym centra danych – podkreśla.

– Według ACER na Polskę przypadało około 7 proc. umów PPA zawartych w 2024 r. w Unii Europejskiej i Norwegii, a centra danych zostały wskazane wśród sektorów o największym zużyciu energii w ramach takich kontraktów na polskim rynku. Oznacza to, że PPA nie jest już w Polsce rozwiązaniem niszowym, ale instrumentem rzeczywiście wykorzystywanym przez dużych odbiorców energii – dodaje.

Jak podkreśla, coraz większą rolę odgrywają również magazyny energii. Według danych URE na koniec 2025 r. w rejestrach operatorów znajdowało się 29 magazynów energii o łącznej mocy około 1,76 GW, a dodatkowo do sieci przyłączonych było ponad 102 tys. mniejszych magazynów o łącznej mocy około 700 MW.

Borkowski podkreśla, że w przypadku centrów danych kluczowe będzie nie pojedyncze rozwiązanie, lecz „umiejętne łączenie kilku elementów: energii z sieci, kontraktów PPA, własnych lub dedykowanych źródeł OZE, magazynów oraz systemów zarządzania energią". – Właśnie w tym kierunku rozwija się dziś światowy rynek data center. Międzynarodowa Agencja Energii wskazuje, że sektor technologiczny odpowiadał w 2025 r. za około 40 proc. korporacyjnych umów zakupu energii odnawialnej zawieranych globalnie – tłumaczy.

– Polska jest już konkurencyjnym rynkiem pod względem dostępności takich instrumentów, a jej pozycja powinna się wzmacniać wraz z dalszym rozwojem OZE i magazynowania. Dla inwestora coraz ważniejsza staje się bowiem nie tylko sama cena energii, ale możliwość zabezpieczenia jej dostaw i pochodzenia w perspektywie wielu lat – wskazuje.

AI zwiększy popyt na energię i przyspieszy inwestycje

Rozwój sztucznej inteligencji sprawia, że centra danych są postrzegane jako jeden z najszybciej rosnących sektorów gospodarki pod względem zużycia energii. Zdaniem Borkowskiego nie powinno to jednak prowadzić do konfliktu pomiędzy branżą technologiczną a przemysłem czy gospodarstwami domowymi.

– Nie stawiałbym tego jako wyboru pomiędzy centrami danych a przemysłem czy gospodarstwami domowymi. Bezpieczeństwo dostaw dla wszystkich odbiorców pozostaje podstawowym zadaniem systemu energetycznego. Centra danych warto natomiast traktować jako jeden ze strategicznych kierunków rozwoju gospodarki, podobnie jak inne duże inwestycje przemysłowe – tłumaczy.

– Skala tego sektora sprawia, że trzeba uwzględniać go w planowaniu z dużym wyprzedzeniem. PSE zakładają, że do 2040 r. moc centrów danych w Polsce może sięgnąć około 5 GW, a ich roczne zużycie energii około 29,4 TWh. Jednocześnie właśnie dlatego system przyłączeniowy jest dziś porządkowany – nowe regulacje mają premiować inwestycje rzeczywiście przygotowane do realizacji i ograniczać sytuacje, w których dostępna moc jest rezerwowana przez projekty spekulacyjne – tłumaczy.

Borkowski przyznaje, że centra danych nie muszą być wyłącznie nowym odbiorcą istniejącej energii. Ich długoterminowe zapotrzebowanie może tworzyć podstawę ekonomiczną do budowy nowych źródeł.

– Międzynarodowa Agencja Energii szacuje, że na świecie około połowy wzrostu zapotrzebowania centrów danych na energię do 2035 r. może zostać pokryte przez OZE, wspierane przez magazyny energii i sieć. Jednocześnie sektor technologiczny już dziś należy do największych nabywców energii odnawialnej w formule PPA – wskazuje.

– Dlatego właściwy model rozwoju powinien zakładać, że wraz z dużym nowym odbiorcą pojawiają się również inwestycje po stronie podaży i elastyczności systemu – nowe źródła, kontrakty PPA, magazyny energii czy lokalne systemy zasilania. W takim modelu rozwój centrów danych nie musi odbywać się kosztem przemysłu czy gospodarstw domowych. Może przeciwnie – zwiększać skalę inwestycji w polską energetykę i przyspieszać modernizację infrastruktury, z której korzystają wszyscy odbiorcy – podsumowuje Borkowski.

eprasa.pl 45fb650d90

HISTORIA

Strzały w pociągu na Podhalu

Dawid Golik

22 lutego 1947 r. w nowotarskim szpitalu zmarł z ran Józef Kuraś „Ogień". Działalność partyzancką na Podhalu kontynuowali już tylko jego najwierniejsi żołnierze. W dużej części byli to partyzanci 3. „rabczańskiej" kompanii rozbitego zgrupowania „Błyskawica".

Wdrugiej połowie roku utworzyli oni kilkunastoosobowy oddział, któremu nadali kryptonim „Wiarusy". Na jego czele stanął dwudziestoletni Józef Świder „Mściciel". Mimo, że partyzanci początkowo skupiali się na unikaniu obław bezpieki, bardzo szybko przeszli do aktywniejszych działań wymierzonych we współpracowników komunistów. Duży nacisk kładli też na akcje propagandowe – wydawali ulotki skierowane do społeczeństwa, dokonali też m.in. udanego wysadzenia pomnika ku czci żołnierzy Armii Czerwonej w Nowym Targu. Przy okazji skierowali 10 października 1947 r. do miejscowej ludności odezwę, w której pisali: „Jak stwierdzono stan miasta nie jest zadawalający, toteż podajemy do publicznej wiadomości, że postaramy się oczyścić miasto z wszelkich brudów i śmieci bolszewicko-komunistycznych". Kolejne tego typu przedsięwzięcia zaplanowano niecały miesiąc później w związku ze zbliżającym się dniem Wszystkich Świętych. Miały się one odbić szerokim echem na terenie Podhala, jednocześnie przypominając o działalności niepodległościowej „Wiarusów" i o poległych towarzyszach broni.

FOT. IPN

Krzyż postawiony 1 listopada 1947 r. przez partyzantów z oddziału „Wiarusy" w miejscu ostatniego starcia Józefa Kurasia

Akcja w Lasku

Głównym realizatorem zaplanowanej akcji miał być Dymitr Ilienko „Czarny", służący w polskim podziemiu dezerter z Armii Czerwonej, który na czele siedmioosobowego patrolu dotarł w nocy z 31 października na 1 listopada 1947 r. do miejscowości Lasek, położonej kilka kilometrów na północny-zachód od Nowego Targu. Celem akcji miało być najprawdopodobniej zatrzymanie pociągu relacji Zakopane–Kraków, a następnie wylegitymowanie jadących nim pasażerów i likwidacja tych, którzy okazaliby się działaczami PPR oraz funkcjonariuszami UB.

Przebieg całej akcji można drobiazgowo odtworzyć dzięki zachowanym dokumentom dochodzeniowym milicji i bezpieki oraz relacjom świadków. Już po północy partyzanci pojawili się na stacji: trzech z nich udało się do kancelarii dyżurnego ruchu, zabraniając mu prowadzenia jakichkolwiek rozmów telefonicznych, aż do chwili przybycia jadącego z Nowego Targu pociągu, natomiast czterech pozostałych zabezpieczało teren samej stacji. „O godz. 0:38, gdy nadszedł pociąg i dyżurny ruchu [...] wyszedł na peron, osobnicy ci wyszli za nim, dyżurny załatwił swoje formalności, dał sygnał do odjazdu pociągu, pociąg ruszył i w tym momencie padła seria strzałów z automatu wewnątrz pociągu i równocześnie pociąg został zatrzymany przez zerwanie hamulca bezpieczeństwa" – zapisano w milicyjnym sprawozdaniu.

W jednym z wagonów jechali m.in. trzej funkcjonariusze MO konwojujący dwóch kolejnych milicjantów podejrzanych o wykroczenia. Do tego wagonu weszli po zatrzymaniu składu Teofil Papierz „Huragan" i Adam Półtorak „Wicher". Oznajmili pasażerom, że pociąg jest otoczony i wszyscy „mundurowi" mają wyjść na zewnątrz. Opisano to szczegółowo w meldunku MO: „Jeden z osobników [„Wicher"] wyskoczył nagle z pociągu zaś drugi [„Huragan"] wypychał zatrzymanych [...] do drzwi wyjściowych wagonu [...] w międzyczasie pociąg ruszył lecz został zatrzymany". Wówczas, korzystając z zamieszania, jeden z milicjantów podszedł do odwróconego tyłem „Huragana" i oddał do niego strzał z pistoletu, zabijając go na miejscu. Rozpoczęła się nieplanowana wymiana ognia między funkcjonariuszami MO i partyzantami, którzy próbowali wedrzeć się do wagonu i odbić zabitego już przez milicjantów kolegę. Od kul zginął wówczas „Wicher", poważnie rannych zostało także dwóch kolejnych partyzantów – Jan Pierwoła „Piorun" i Stanisław Bochniak „Zemsta". W międzyczasie wyskoczył na peron jadący tym samym pociągiem kolejny funkcjonariusz – jak się potem okazało komendant powiatowy MO z Nowego Targu Władysław Waśkowicz. Zginął od strzałów z broni automatycznej. Po chwili z kolejnych wagonów wyprowadzono funkcjonariusza ORMO i dwóch milicjantów, którzy zostali zrewidowani i zastrzeleni. Walka na stacji w Lasku trwała ok. 45 minut. Niestety w wyniku strzelaniny zginęły także dwie przypadkowe osoby cywilne, a siedem kolejnych było rannych.

Obława na Buflaku

Kilkanaście minut po pierwszej w nocy, na rozkaz jednego z partyzantów, dyżurny ruchu odprawił pociąg, który odjechał w kierunku Sieniawy. Wówczas podwładni „Czarnego" wycofali się w góry, biorąc kilku kolejarzy do pomocy przy transporcie rannych.

Niebawem ruszyła za nimi obława połączonych sił MO i KBW. Odnalezione ślady prowadziły w Gorce, na górskie osiedle Buflak. Dopiero późnym popołudniem odnaleziono dom, w którym ukryci zostali przez swoich kolegów dwaj ciężko ranni członkowie oddziału. Budynek został natychmiast otoczony, a ukrywających się na strychu partyzantów wezwano do poddania się. Doszło do krótkiej wymiany strzałów, podczas której „Piorun" zginął, prawdopodobnie samemu odbierając sobie życie, a „Zemsta" zmarł w wyniku odniesionych ran w drodze do szpitala.

Strzelanina w Lasku kosztowała życie czterech doświadczonych partyzantów – Papierz i Półtorak w czasie wojny służyli w AK, byli partyzantami II batalionu 1. pułku strzelców podhalańskich. Z kolei „Piorun" i „Zemsta" (także były akowiec) byli weteranami Zgrupowania Partyzanckiego „Błyskawica". Z całą pewnością akcja nie przebiegła według planu, jednak jak się wydaje „leśni" mieli minimalny wpływ na to, co się wydarzyło i nie mogli przewidzieć rozwoju wypadków, jakie miały miejsce zarówno na samej stacji, jak i później na Buflaku. Niemal wszystko tej nocy miało charakter przypadkowy – nawet zastrzelenie komendanta powiatowego MO nie było przecież planowane.

Druga część przygotowanej przez „Mściciela" akcji propagandowej wypadła o wiele lepiej. Kiedy 1 listopada 1947 r. pozostali przy życiu członkowie patrolu „Czarnego" wracali do obozu, w Ostrowsku były adiutant Józefa Kurasia – Stanisław Ludzia „Harnaś" – wraz z kilkoma innymi żołnierzami postawił w miejscu ostatniej walki „Ognia" okazały brzozowy krzyż. Przymocowana była do niego tabliczka z prostą, zapisaną częściowo niezgodnie z ortografią, ale jednoznaczną w wydźwięku treścią: „Tu zginoł śmiercią bochaterską dnia 21 II [19]47 dow[ódca] AK mjr Ogień". Na ramionach krzyża zawieszona została ozdobna, białoczerwona szarfa z napisem wskazującym na „wiernych" żołnierzy z „3. kompanii AK Wiarusy". Krzyż ten, pod którym umieszczono też wieniec, stał przez cały dzień Wszystkich Świętych i dopiero wieczorem został usunięty przez władze.

Komunistyczny odwet

Wydarzenia w Lasku rozpoczęły zakrojone na szeroką skalę obławy na oddział oraz aresztowania wśród jego współpracowników. W pierwszych dniach listopada 1947 r. bezpieka zlikwidowała m.in. grupę Jana Rokity „Iskry" przeprowadzającą wywiad na rzecz partyzantów i bezpośrednio odpowiedzialną za wysadzenie sowieckiego pomnika w Nowym Targu. Jej założyciela wraz z czterema podkomendnymi skazano na karę śmierci, a wyroki wykonano w więzieniu przy ul. Montelupich w Krakowie. Ciała zamordowanych oddano następnie na potrzeby ćwiczeń anatomicznych studentów medycyny. Tam gdzie miały według zapisów cmentarnych ostatecznie spocząć, nie udało się ich odnaleźć. Podobnie jak szczątków czterech poległych 1 listopada partyzantów. Oni również zostali przywiezieni do Krakowa i po sekcji w Zakładzie Medycyny Sądowej wykorzystano ich ciała do szkolenia młodych medyków, nie pozwalając na godny pochówek.

Tutaj historia „Wiarusów" i ich współpracowników raz jeszcze symbolicznie splata się z losem Józefa Kurasia „Ognia". Jego ciała także nie wydano bliskim. Ono również z Nowego Targu przewiezione zostało do stolicy województwa i wszelki ślad po nim zaginął. Wszystko wskazuje na to, że trafiło ono do Zakładu Anatomii Opisowej Uniwersytetu Jagiellońskiego, a później zostało zagrzebane w bezimiennym dole. Przez ostatnich dziesięć lat część z takich miejsc przebadano archeologicznie. Udało się w ten sposób ujawnić szczątki kilkudziesięciu osób – w niektórych jamach były same głowy, w innych miednice, w jeszcze innych kości długie. Traktowano je jako preparaty, które „zużywały się" podczas ćwiczeń, a następnie partiami, wymieszane i bezimienne, zagrzebywane były w ziemi. Być może między nimi właśnie znajdują się części ciał poszukiwanych partyzantów, które w przyszłości – po identyfikacji – będzie można pochować. Do tego czasu należy jednak o nich przynajmniej przypominać – tak jak partyzanci „Wiarusów" przypominali o swoim poległym dowódcy, stawiając 1 listopada 1947 r. w miejscu jego ostatniej walki w Ostrowsku brzozowy krzyż.

eprasa.pl 45fb650d90

SZCZECIN

Tenorzy znów powalczą na głosy i... róże

Opr. red.

To jeden z tych koncertów, podczas których publiczność nie ogranicza się do oklasków. 11 września o godz. 20 odbędzie się 26. Wielki Turniej Tenorów, organizowany przez Operę na Zamku w Szczecinie.

FOT. MIKOŁAJ TOMCZAK

Wydarzenie odbędzie się w piątek o godz. 20 w Teatrze Letnim

W amfiteatrze ponownie zabrzmią słynne arie operowe i pieśni neapolitańskie, a o tym, kto okaże się najlepszy, zdecydują sami widzowie. Wielki Turniej Tenorów od ponad dwóch dekad jest jednym z najbardziej charakterystycznych wydarzeń muzycznych organizowanych w Szczecinie. Jego pomysł opiera się na połączeniu operowego koncertu z tradycją dawnych turniejów rycerskich. Tyle że zamiast kopii i mieczy zawodnicy mają do dyspozycji głos, repertuar i sceniczną charyzmę.

Zasady pozostają niezmienne. Przy wejściu każdy widz otrzyma różę, która podczas koncertu stanie się jego głosem. Po wysłuchaniu wszystkich uczestników publiczność wybierze swojego faworyta, przekazując kwiat wybranemu śpiewakowi. Ten, który zgromadzi najwięcej róż, zwycięży w turnieju i zgodnie z tradycją zostanie symbolicznie pasowany na rycerza. Formuła może wydawać się lekka i zabawowa, ale sama rywalizacja ma jak najbardziej poważny, artystyczny charakter. Do Szczecina przyjeżdżają tenorzy z różnych stron świata, a dla części z nich udział w wydarzeniu staje się ważnym punktem w dalszej karierze. Turniej daje młodym śpiewakom możliwość zaprezentowania się przed dużą publicznością, w repertuarze wymagającym zarówno świetnej techniki wokalnej, jak i umiejętności zdobycia sympatii widowni.

I właśnie bezpośredni kontakt artystów z publicznością jest jednym ze znaków rozpoznawczych wydarzenia. Tutaj nie wystarczy poprawnie zaśpiewać trudnej arii. Tenorzy muszą również przekonać do siebie kilka tysięcy osób, bo ostatecznego werdyktu nie wydaje profesjonalne jury. Każda róża oznacza jeden głos.

Publiczność może spodziewać się repertuaru złożonego z rozpoznawalnych operowych przebojów, efektownych arii oraz pieśni neapolitańskich. Śpiewakom towarzyszyć będzie orkiestra Opery na Zamku, która otrzyma także własną przestrzeń do instrumentalnych popisów. Dzięki temu koncert jest pomyślany nie tylko jako konkurs solistów, ale jako duże widowisko muzyczne. Przez kolejne edycje Turniej zbudował wierną publiczność i stał się jedną z muzycznych tradycji Szczecina.

KOSZALIN

Kuba Badach dla fundacji „Zdążyć z miłością”

opr. red

Kuba Badach znany z charakterystycznego głosu, emocjonalnych interpretacji i mistrzowskiego warsztatu, jeden z najbardziej wszechstronnych artystów polskiej sceny muzycznej.

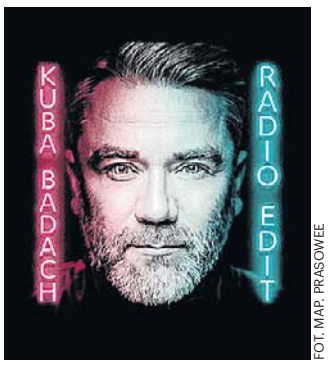

FOT. MAP. PRASOWEE

Niedziela, Filharmonia, godz. 18

Kuba Badach jest ceniony za niesamowitą charyzmę sceniczną i emocjonalne interpretacje, które pozostają z widzami na długo po zakończeniu koncertu. W 2025 roku Artysta powrócił z nowym albumem „Radio Edit”, który wyznacza kolejny etap w jego muzycznej drodze.

SŁUPSK

To będzie stand up o ADHD w wersji full HD

Opr. red

Adam Van Bendler przyjeżdża do Słupska z nowym programem standupowym „ADfullHD”.

Komik tym razem bierze na warsztat ADHD, ludzkie słabości oraz własne życiowe wpadki. Punktem wyjścia będzie pytanie, czy ADHD może stać się wygodnym wytłumaczeniem naszych wad, czy raczej okazją, żeby nieco lepiej zrozumieć samych siebie.

Van Bendler tradycyjnie nie zamierza traktować tematu ze śmiertelną powagą, stawiając na absurdalne obserwacje i mocne puenty. Występ odbędzie się 10 września o godz. 19 w Słupskim Inkubatorze Technologicznym.

POGODA

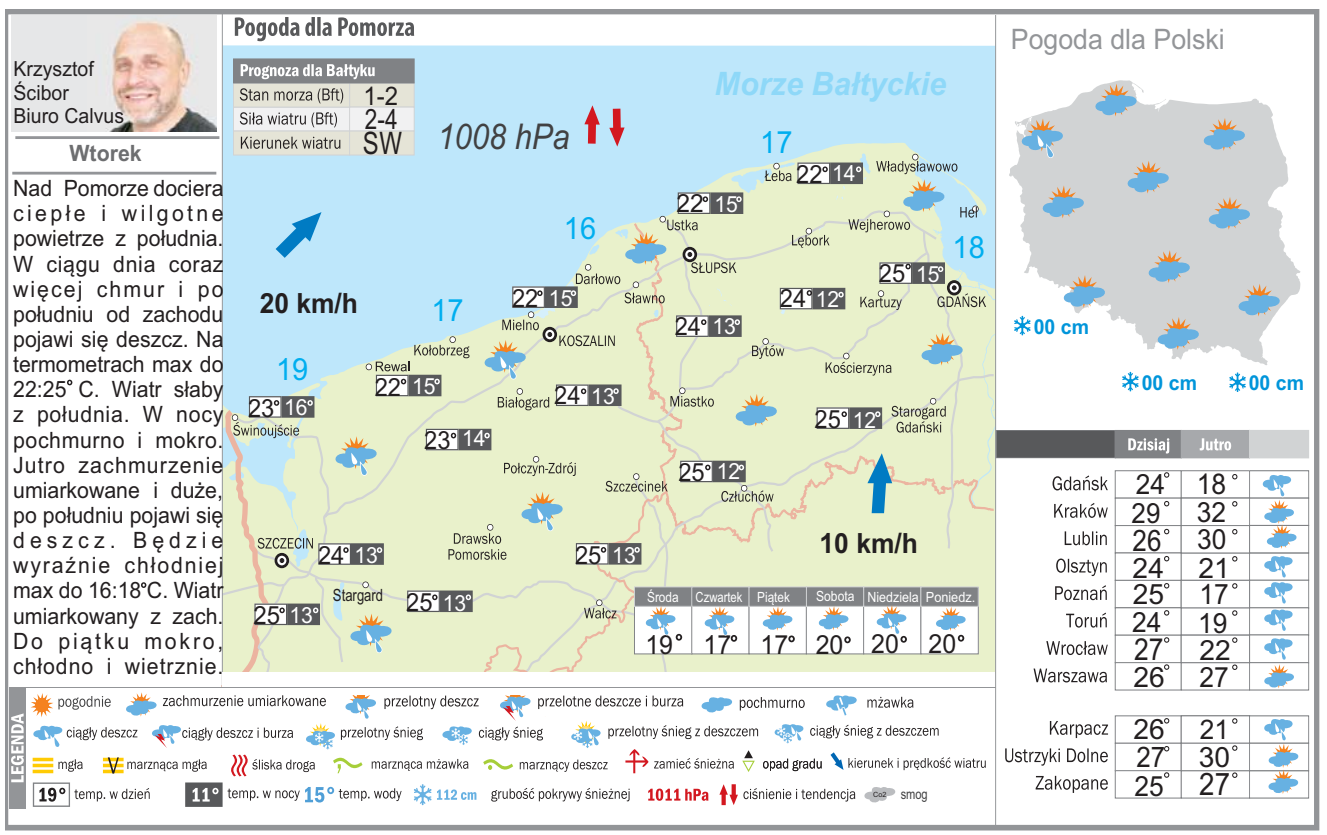

DROBNE

Nieruchomości

LOKALE UŻYTKOWE - KUPIĘ

KUPIĘ Twój problem z udziałem w nieruchomości, spadku ! Nie wiesz co robić, nie dogadujesz się z rodziną, współwłaścicielem? Sprzedaj mi swój udział ! 602738759

Rolnicze

ZWIERZĘTA HODOWLANE

KURY nioski dowóz 600539790

INNE

WYSYŁKOWA sprzedaż miodu, sprzedam pszczoły, 519-473-581.

AUTOREKLAMA

ibo TWOJE DOMOWE BIURO OGŁOSZEŃ

Ogłoszenia drobne
w Twojej gazecie zlecisz
bez wychodzenia z domu
przez Internetowe Biuro Ogłoszeń

ibo.polskapress.pl

eprasa.pl 45fb650d90

PROGRAMOWO

G. 19:00

Lombard. Życie pod zastaw

TV Puls

Aneta organizuje komunię syna, której koszt znacząco przekracza możliwości finansowe rodziny. Kieruje nią chęć dorównania bogatej kuzynce Karolinie. Mąż Anety, Krzysztof zastawia zegarek w lombardzie, by opłacić przyjęcie. Z kolei Karolinę, która wyznacza standardy, bawi rywalizacja z Anetą. Mężowie obu kobiet próbują je powstrzymać, a kiedy to się nie udaje, ster przejmują przestraszone ciągłymi kłótniami dzieci. Kazimierz oświadcza rodzinie, że musi ją chronić. Gosia, która wyszła z domu, aby załatwić jakąś sprawę, mimo późnej godziny nadal nie wraca. Marry i Lolek są zaniepokojeni. Andżelika szuka Igorka. Niespodziewanie spotyka się z kimś, kto może wiedzieć, gdzie jest chłopiec.

G. 19:00

Policjantki i policjanci

TV 4

Podczas patrolu, podkomisarz Lena Szulc i posterunkowy Bartosz Sołtys otrzymują zgłoszenie zgłoszenie w sprawie nieprzytomnego mężczyzny, który leży na poboczu drogi. Po przybyciu na miejsce szybko ustalają, że został on potrącony przez samochód. Na domiar złego, Lena wyczuwa od niego dziwny zapach, ale nie jest to woń alkoholu. Poszkodowany zostaje przewieziony do szpitala i tu okazuje się, że został otruty. Zszokowani rodzice ofiary przybywają do szpitala. Żona otrutego mężczyzny z kolei wydaje się niezbyt przejmować całą sytuację. Tymczasem Bartek proponuje Lenie pomoc w związku z zaginięciem Szulca. W tym odcinku poznamy też wielki sekret Roberta Kostyry.

G. 20:30

Felicita

TVP 1

Pierwsze spotkanie Zośki i Giulii jest chłodne.Oliwia wyjaśnia, że po przeczytaniu listu ojca odnalazła Giulię. Kobieta zgadza się porozmawiać wieczorem. Dla Zośki sytuacja okazuje się trudniejsza, niż sądziła. Prosi córkę, aby pozwoliła jej spotkać się z Giulią sam na sam. Oliwia zgadza się pod warunkiem, że matka nie odbierze jej szansy na poznanie brata. W pensjonacie poznają gospodarzy: Francescę i jej braci, Marco i Enzo. Podczas spotkania matki, Oliwia ratuje kilkuletniego chłopca z pomocą Davide. Giulia zapewnia Zośkę, że kiedy spotkała Kamila, nie wiedziała o nich, a gdy poznała prawdę, było już za późno. Rozmowę przerywa pojawienie się Oliwii, Davide i Nico, który polubił córkę Zosi. Na pożegnanie wykonują ten sam gest, którym Kamil żegnał się kiedyś z Oliwią: I'm watching you. Dla wszystkich staje się jasne, że rodzeństwo właśnie się odnalazło.

G. 20:50

M JAK MIŁOŚĆ

TVP 2

Sowiński, po upojnej nocy spędzonej z Kasią, nie osiada na laurach. Przeciwnie – bierze na celownik kolejną lekarkę z kliniki. Tym razem w oko wpadła mu nowa rezydentka Klaudia. Przekonany o swoim nieodpartym uroku, próbuje umówić się z nią po pracy. Ku jego zaskoczeniu, młoda dziewczyna odrzuca jego awanse. Tymczasem Olek po długich namysłach w końcu decyduje się opowiedzieć o swoim konflikcie z szefem Argasińskiemu. A gdy Chodakowski wpada przypadkiem w pracy na siostrę Sowińskiego, dyrektor wybucha nagle wściekłością. I to taką, że o mało nie rzuca się na chirurga z pięściami! Z kolei Iwona postanawia zrobić w życiu „porządki". Powód? Po złych snach i kilku „sygnałach ostrzegawczych" spodziewa się swojej śmierci. Domańska natomiast cały czas próbuje uwieść Marcina i dostaje w końcu od swojej przyjaciółki Klary „deepfake", z Chodakowskim w roli głównej. Kama natomiast zaczyna mieć wyrzuty sumienia. Świadomość, że to przez nią mąż odszedł z pracy, którą kochał i trafił do firmy, której w głębi duszy nie cierpi, nie daje jej spokoju.

G. 21:40

Sprawiedliwi. Trójmiasto

TV 4

Starsza aspirant Patrycja Berg i starszy aspirant Maksym Pietras prowadzą śledztwo w sprawie zaginięcia siedmioletniej Madzi Pałeckiej. Matka dziewczynki jest uzależniona od alkoholu i o zniknięciu córki zorientowała się dopiero po dwóch dniach. Pierwszy trop prowadzi do jej partnera, Adama Walkowskiego – recydywisty, który regularnie bywał w mieszkaniu Pałeckiej i wielokrotnie groził dziecku. Podejrzenia śledczych wzmacnia odkrycie w jego lokalu zakrwawionego ubrania. Wkrótce nad brzegiem stawu policja odnajduje dziecięcy bucik, co budzi obawy, że ciało dziewczynki znajduje się na dnie zbiornika. Równolegle Pietras mierzy się z niespodziewanym dramatem. W wyniku odniesionych obrażeń Siwy ma problemy z pamięcią i nie rozpoznaje przyjaciela. Śledczy robi wszystko, aby pomóc przyjacielowi – niestety bez efektów.

eprasa.pl 45fb650d90

KRZYŻÓWKA NR 138

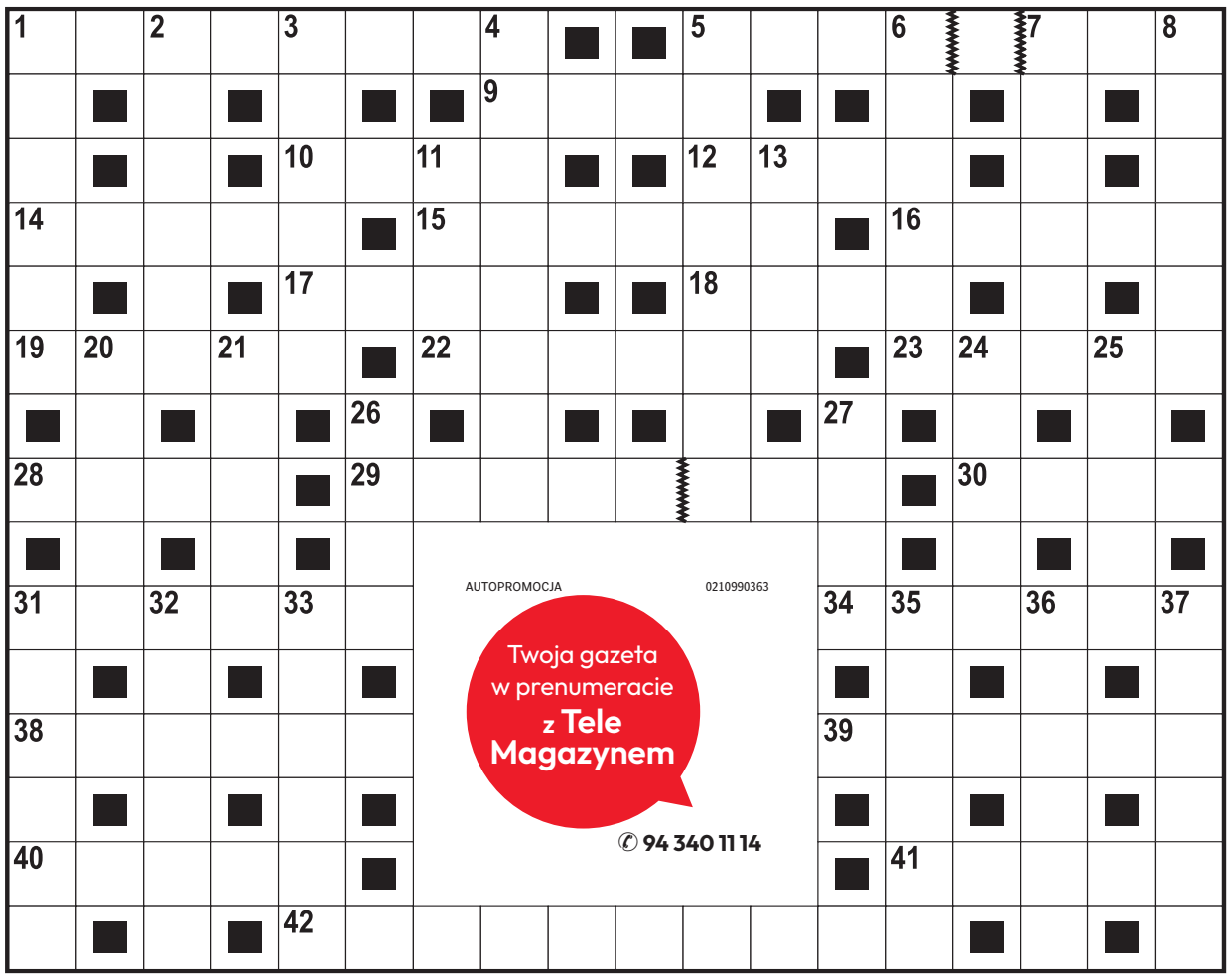

Poziomo:

1) potrawa z mięsa wołowego,
5) bajka epigramatyczna Ignacego Krasickiego,
9) amerykański stan ze stolicą w Columbus,
10) zimą otula szyję,
12) zmora wielkich aglomeracji,
14) uczeń szkoły wojskowej,
15) dobra opinia o firmie,
16) renkloda o żółtych owocach,
17) kryształ do tamowania krwi,
18) zabieg płucny,
19) transport drewna rzeką,
22) sielankowy utwór poetycki,
23) rząd lamp w teatrze,
28) narzędzie do wyciągania gwoździ,
29) gdy wszystko funkcjonuje poprawnie, zgodnie z planem,
30) efekt ludzkiej pracy,
31) drobny przedmiot reklamowy,
34) przodek konia domowego,
38) grecka muza astronomii,
39) nie opłaci się .... za wyprawkę,
40) „… dla zuchwałych”, film wojenny,
41) na pagonie generała,
42) komedia filmowa z rolą Jacka Lemmona.

Pionowo:

1) największa łódź okrętowa,
2) dawny obszarnik ziemski,
3) rzeczowa gwarancja zwrotu długu,
4) miododajna roślina przyprawowa,
5) zajmuje się badaniem wszechświata,
6) drapieżnik z rodziny kotów, puma,
7) szkoła ponadpodstawowa,
8) pustynia od Atlantyku po Morze Czerwone,
11) afrykańska owca grzywiasta,
13) żyzna gleba nadrzeczna,
20) słaby punkt Achillesa,
21) dawna nazwa stopu kilku metali,
24) imię Barcisia, aktora z „Miodowych lat”,
25) eksperyment w laboratorium,
26) pospolity, kłujący chwast polny,
27) dawniej koncept, krotochwila,
31) konferencja lub klapsa w sadzie,
32) rozmowa dwóch osób,
33) końcowa część powieści,
35) skrywa małżeńskie tajemnice,
36) rogi zwierzyny płowej,
37) opiekuje się cudzymi dziećmi, bona.

ROZWIĄZANIE NR 137

Ż	■	Ż	■	■	D	Z	I	E	K	A	N	■	Ś	■	D	■	D
A	L	E	K	S	Y	■	M	■	Ł	■	I	G	L	I	W	I	E
R	■	L	■	■	S	P	I	R	A	L	E	■	I	■	Ó	■	S
C	H	A	D	E	K	■	E	■	M	■	D	O	Z	O	R	C	A
I	■	Z	■	K	■	K	R	O	S	N	O	■	■	R	■	■	N
K	R	O	P	L	A	■	Ó	■	T	■	L	A	M	B	E	R	T
■	U	■	■	E	■	M	Ż	A	W	K	A	■	■	I	■	Ę	■
I	M	P	O	R	T	■	Y	■	O	■	■	S	Z	T	U	K	A
■	B	■	R	■	E							■	I	■	■	A	■
J	A	S	K	R	A							M	Ę	S	T	W	O
A	■	■	A	■	T							■	B	■	R	■	R
K	E	L	N	E	R							K	A	S	Z	E	L
O	■	A	■	■	Z							U	■	■	A	■	E
Ś	C	I	A	N	Y							S	C	Y	S	J	A
Ć	■	K	■	■	K	A	P	I	L	A	R	Y	■	■	K	■	N

KRZYŻÓWKA PANORAMICZNA

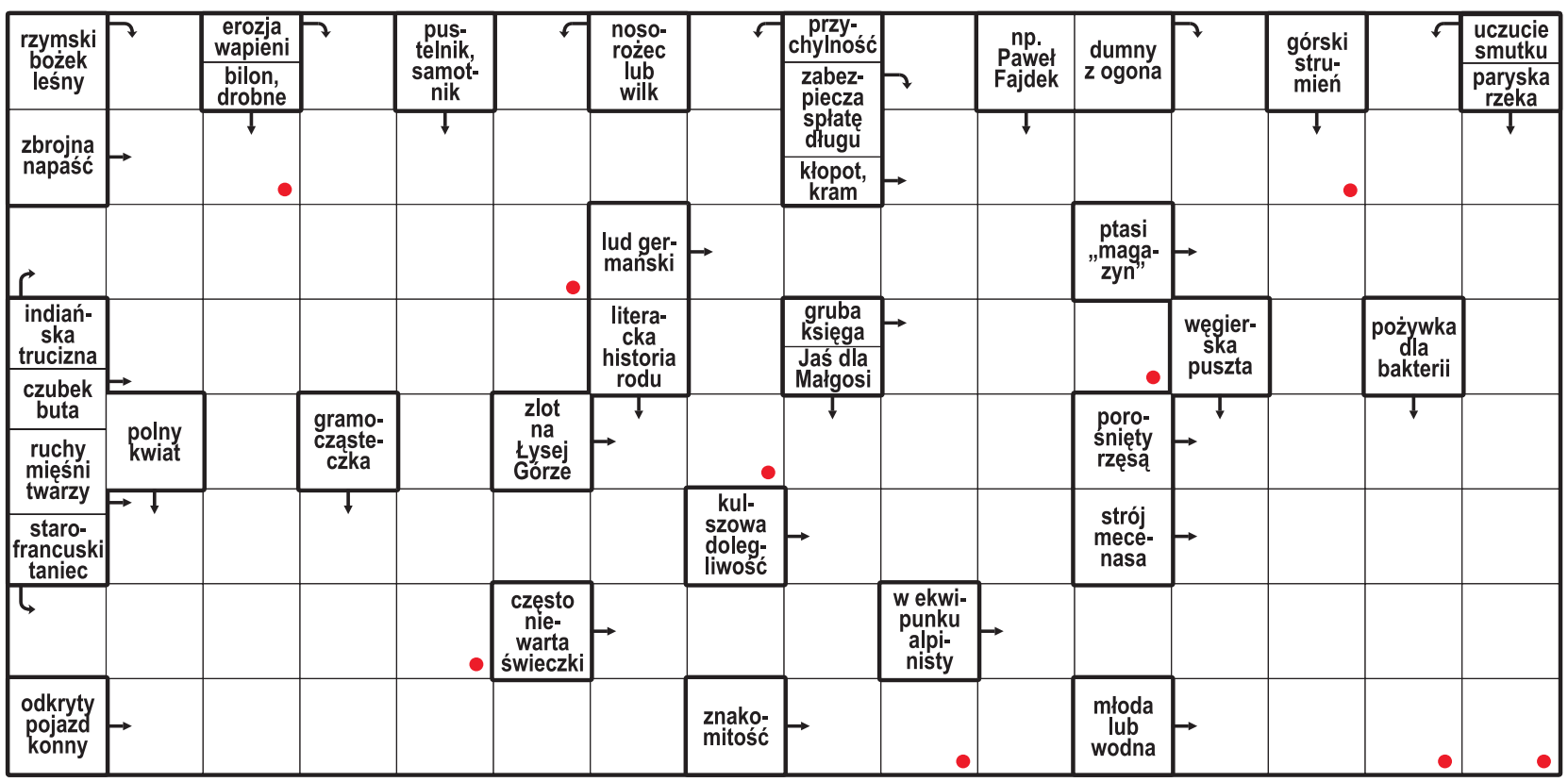

Litery z pól oznaczonych kropką, czytane rzędami, utworzą rozwiązanie.

ROZWIĄZANIE: GRAMATURA.

HOROSKOP

Wodnik (20.01 - 18.02)
Odważna decyzja otworzy dziś nowe drzwi. Horoskop dzienny radzi zaufać intuicji i działać bez zbędnej zwłoki.

Ryby (19.02 - 20.03)
Spokojny rytm dnia sprzyja ważnym rozmowom. Horoskop na dziś radzi nie ignorować swoich potrzeb.

Baran (21.03 - 19.04)
Nadejdzie ciekawa wiadomość. Horoskop dzienny na wtorek sugeruje zachować elastyczność w działaniu.

Byk (20.04 - 20.05)
Bliskość z ukochaną osobą doda Ci energii. Horoskop dzienny zapowiada wieczór w miłej atmosferze.

Bliźnięta (21.05 - 21.06)
Twoja pewność siebie przyciągnie uwagę innych. Horoskop na dziś to wskazówka, by pokazać swoje pomysły.

Rak (22.06 - 22.07)
Harmonia wróci do Twoich relacji. Horoskop dzienny na wtorek wróży, że rozmowa pomoże zakończyć napięcie.

Lew (23.07 - 22.08)
Intuicja podpowie Ci właściwą drogę. Horoskop dzienny radzi zaufać przeczuciu, nawet jeśli inni wątpią.

Panna (23.08 - 22.09)
Okazja zachęci Cię do działania. Horoskop na dziś podpowiada, by wyjść poza swoją strefę komfortu.

Waga (23.09 - 22.10)
Szczegóły mogą zdecydować o sukcesie. Horoskop dzienny na wtorek radzi nie spieszyć się z wyborem.

Skorpion (23.10 - 21.11)
Konsekwencja przyniesie konkretne efekty. Horoskop dzienny mówi, że docenisz to, co udało Ci się osiągnąć.

Strzelec (22.11 - 21.12)
Nowy pomysł może nabrać kształtu. Horoskop na dziś radzi posłuchać osoby, która spojrzy na sprawę inaczej.

Koziorożec (22.12 - 19.01)
Romantyczny nastrój sprzyja uczuciom. Horoskop dzienny na wtorek wróży udany wieczór...

eprasa.pl 45fb650d90

PIŁKA NOŻNA

Polski mecz na otwarcie nowej edycji Ligi Mistrzów

Jacek Czaplewski

Wtorek jest pierwszym dniem fazy ligowej Ligi Mistrzów. Wieczorem obejrzymy mecz z polskimi akcentami. FC Porto z Jakubem Kiwiorem w składzie spróbuje powstrzymać Erlinga Haalanda z Manchesteru City. Zagwiżdże im Szymon Marciniak.

FOT. NURPHOTO/EASTNEWS

Szymon Marciniak poprowadzi dziś mecz w Porto w inauguracyjnej kolejce fazy ligowej piłkarskiej Ligi Mistrzów

Przed nami nietypowa inauguracja, ponieważ rozciągnięta nie do standardowych dwóch, lecz aż trzech dni. Czwartek zarezerwowany dla Ligi Europy i Ligi Konferencji jest bowiem wyjątkowo wolny. Te rozgrywki wystartują później, dlatego część meczów Ligi Mistrzów zdecydowano się przełożyć właśnie na ten dzień, by kibice mogli doświadczyć jeszcze więcej emocji.

Dziś zaplanowano sześć spotkań: dwa na godz. 18.45, cztery od godz. 21.00. UEFA postarała się z terminarzem, serwując nam od razu dwa wielkie hity. Zanim jednak do nich dojdzie, to AEK Ateny podejmie debiutujący LASK Linz, zaś Club Brugge zmierzy się z Aston Villą reprezentanta Polski - Matty'ego Casha. Transmisję tych i pozostałych meczów obejrzymy na kodowanych kanałach grupy Canal+.

Tak zwany polski hit, i to jest doskonała informacja, pokaże w paśmie otwartym kanał TVP 1. Mateusz Borek z Grzegorzem Mielcarskim skomentują powrót FC Porto do Ligi Mistrzów po trzech latach oczekiwania. Mistrz Portugalii jest w świetnej formie. Na krajowym podwórku - w przeciwieństwie do Sportingu Lizbona czy Benfiki Lizbona - wygrał wszystkie mecze. W ostatnim z nich z Moreirense (2:1) prowadzenie dał Jan Bednarek, którego wieczorem zabraknie w składzie z powodu przymusowej pauzy za czerwoną kartkę obejrzaną w poprzedniej edycji Ligi Europy. Z tercetu naszych rodaków w akcji zobaczymy jedynie Jakuba Kiwiora. Oskara Pietuszewskiego - niestety - zabraknie nawet na ławce, bo od dłuższego czasu leczy kontuzję mięśniową i póki co nie zanosi się na jego rychły powrót. Włoski trener Francesco Farioli ma więcej zmartwień. W ofensywie nie wystawi bowiem Victora Froholdta. Duńczyk w weekendowym meczu stracił przytomność po zderzeniu z rywalem.

Takich zmartwień kadrowych nie ma Enzo Maresca. Rodak Fariolego póki co wypada całkiem przyzwoicie w roli następcy Pepa Guardioli. Przegrał wprawdzie Tarczę Wspólnoty z Arsenalem (0:3), ale już w Premier League wygrał każde z trzech spotkań, w tym ostatnie z beniaminkiem Coventry po golu Erlinga Haalanda. Norweski bohater niedawnego mundialu zdążył już strzelić w tym sezonie trzy gole. - Cały czas jesteśmy w fazie przebudowy - nie ukrywa snajper, który jest pod wrażeniem ruchów transferowych z letniego okienka. Za przeszło pół miliarda euro (!) pozyskano dziewięciu graczy, w tym najdroższego Enzo Fernandeza z Chelsea za 145 mln. Argentyńczyk jest już po udanym debiucie.

Fajerwerków spodziewamy się nie tylko w Portugalii, ale i we Włoszech. Inter Mediolan po spektakularnym odwróceniu wyniku z Napoli w Serie A (przegrywał 0:2, wygrał 3:2) w hicie 1. kolejki zagra na wyjeździe z Realem Madryt, czyli zespołem liżącym rany po pierwszej porażce w La Liga - przeciwko Betisowi (0:1). Na Bernabéu czeka nas zatem mecz wagi ciężkiej z udziałem pretendentów do zdobycia trofeum.

SIATKÓWKA

Turczynki nie do zatrzymania. Magdalena Stysiak ponownie odpaliła. Ale to było za mało...

Paweł Wiśniewski

Po raz drugi z rzędu siatkarki z Turcji wywalczyły mistrzostwo Europy. W finale rozegranym w hali Sinan Erdem Dome w Stambule pokonały Włoszki 3:2 (16:25, 25:22, 12:25, 25:21, 15:10). Brązowy medal zdobyła reprezentacja Serbii po zwycięstwie z Polską 3:1 (25:21, 25:19, 15:25, 25:18). MVP turnieju została Turczynka urodzona na Kubie - Melissa Vargas.

Turczynki triumfowały trzy lata temu w Brukseli - wówczas także po tie-breaku wygrały z Serbkami, a jedną z dwóch najlepszych atakujących mistrzostw Europy została wybrana nasza Magdalena Stysiak (drugą była Ebrar Karakurt).

Polki kolejny czempionat Starego Kontynentu zakończyły poza podium. Ostatni medal - brązowy - zdobyły 17 lat temu w Łodzi...

W długiej historii mistrzostw Europy reprezentacja Polski wywalczyła w sumie jedenaście medali - dwa złote (2003, 2005), cztery srebrne (1950, 1951, 1963, 1967) oraz pięć brązowych (1949, 1955, 1958, 1971, 2009).

Podczas tegorocznego turnieju podopieczne trenera Stefano Lavariniego wygrały wszystkie mecze w fazie grupowej. Straciły tylko trzy sety - jeden z Łotyszkami i dwa z Turczynkami.

Z kolei w ćwierćfinale Holenderkom pozwoliły ugrać tylko jednego seta. W półfinale Polki musiały jednak uznać wyższość reprezentacji Włoch - aktualnego mistrza świata i mistrza olimpijskiego.

W meczu o brązowy medal Serbki pokazały wielką klasę i nie dały nam większych szans. I nie pomogła świetna dyspozycja kapitan naszej drużyny narodowej - Magdaleny Stysiak. Po słabszym występie w półfinale przeciwko Włoszkom najlepsza polska atakująca rozegrała znakomite spotkanie. Zdobyła 28 punktów, ale nie wystarczyło to na dobrze dysponowane Serbki.

- Jest wielki żal - stwierdziła Stysiak. - Walczyłyśmy po tych dwóch przegranych setach, byłyśmy blisko, żeby doprowadzić do tie-breaka, ale Serbia była lepsza. Nie udało się, to jest wielka nauka dla nas, jeszcze trochę brakuje nam do tych najlepszych zespołów na świecie.

Jej zdaniem trzeba docenić czwartą lokatę, bowiem ostatni raz w półfinale mistrzostw Europy Biało-Czerwone rywalizowały siedem lat temu.

- To jest coś fajnego, choć kibice pewnie nie są do końca zadowoleni - dodała. - Walczyłyśmy z najlepszymi zespołami na świecie.

Magdalena Stysiak znalazła się w TOP 5 najlepiej punktujących.

1. Isabelle Haak (Szwecja) 247 pkt.
2. Melissa Vargas (Turcja) 195 pkt.
3. Paola Egonu (Włochy) 167 pkt.
4. Magdalena Stysiak (Polska) 152 pkt.
5. Tijana Bošković (Serbia) 147 pkt.

Dream Team:

- MVP: Melissa Vargas (Turcja)
- Najlepsza atakująca: Melissa Vargas (Turcja)
- Najlepsza rozgrywająca: Alessia Orro
- Najlepsze przyjmujące: Derya Cebecioğlu (Turcja) i Miriam Sylla (Włochy)
- Najlepsze środkowe: Hena Kurtagić (Serbia) i Zehra Güneş (Turcja)
- Najlepsza libero: Hatice Gizem Örge (Turcja)

DART

„The Polish Eagle" postraszył ikonę darta. Rzucając lotkami, można wygrać fortunę

Paweł Wiśniewski

W 3. rundzie dwunastego już w tym sezonie turnieju darta z cyklu „PDC European Tour" – „2026 ČEZ Czech Darts Open" (pula nagród: 230 000 funtów, czyli ok. 1 167 000 złotych), który odbył się w praskiej hali „PVA Expo", Krzysztof Ratajski napędził niezłego stracha najlepszemu zawodnikowi na świecie.

FOT. EAST NEWS

Krzysztof Ratajski, bardziej znany jako „The Polish Eagle", należy do elity darterów, ale z Luke'em Littlerem jeszcze nigdy nie wygrał

Anglik Luke Littler to 2-krotny mistrz świata (2025, 2026) i najlepiej zarabiający darter w historii. W styczniu tego roku, podpisał 10-letnią umowę wartą 20 000 000 funtów czyli 2 000 000 funtów rocznie. Za każdy tytuł mistrza globu, inkasował po 1 000 000 £. Teraz lata prywatnym samolotem...

W Pradze, „The Polish Eagle" miał swoje szanse, prowadził nawet 3:1, ale ostatecznie nie dał rady facetowi, który w dzieciństwie przeszedł operację oka w celu wyleczenia... zeza.

Ostatecznie spotkanie zakończyło się wynikiem 3:6.

W całej karierze Krzysztof Ratajski zarobił na rzucaniu lotkami ok. 1 500 000 funtów. Największą wypłatę otrzymał w tym roku za ćwierćfinał mistrzostw świata (porażka z... Littlerem zwanym „The Nuke"). To 100 000 funtów. Relacje z polskim komentarzem dostępne są na CANAL+.

eprasa.pl 45fb650d90