DZIŚ STREFA BIZNESU

ZMIANY NA SKLEPOWYCH PÓŁKACH

„EKO” CZY „PRZYJAZNY ŚRODOWISKU” POD KONTROLĄ

Nr ISSN 0137-9526
Nr indeksu 348-570

www.gp24.pl

Nr 208 (5966) | Nakład: 4.112 | Cena 5,00 zł (w tym 8% VAT)

GŁOS POMORZA

DZIENNIK POMORZA

74 lata

Wtorek, 8.09.2026

ROZMOWA „GŁOSU”
z biskupem Arturem Ważnym: Czasem boję się, co myśli Jezus, kiedy słucha naszych homilii

KRAJ
Nowy sędzia Trybunału Konstytucyjnego czeka na zaprzysiężenie przez prezydenta

Relaks

Krzyżówki, prognoza pogody i co warto obejrzeć w TV

Region

Szpital w Miastku z tymczasowym nadzorem sądowym

Sąd ustanowił tymczasowy nadzór sądowy w Szpitalu Miejskim w Miastku. To procedura związana z wnioskiem o ogłoszenie upadłości tej placówki.
– Str. 3

Słupsk

Będzie 1680 nowych nisz urnowych i parking

Na Starym Cmentarzu w Słupsku trwa duża inwestycja związana z rozbudową infrastruktury. Powstaje nowe kolumbarium.
– Str. 4

Walka z Fake newsami. Pacjencie, nie lecz się u doktora Google'a
– Str. 5

Strzały w pociągu na Podhalu. Akcja oddziału „Wiarusy”
– Str. 12

FOT. IPN

Region

Małżeństwa jednopłciowe. Nowe przepisy dzielą samorządowców

Wojciech Lesner

Od końca sierpnia polskie urzędy stanu cywilnego powinny przyjmować wnioski o transkrypcję zagranicznych aktów małżeństw jednopłciowych. Nowe przepisy już obowiązują, ale w samorządach nie ma pełnej zgody co do tego, jak należy je stosować.

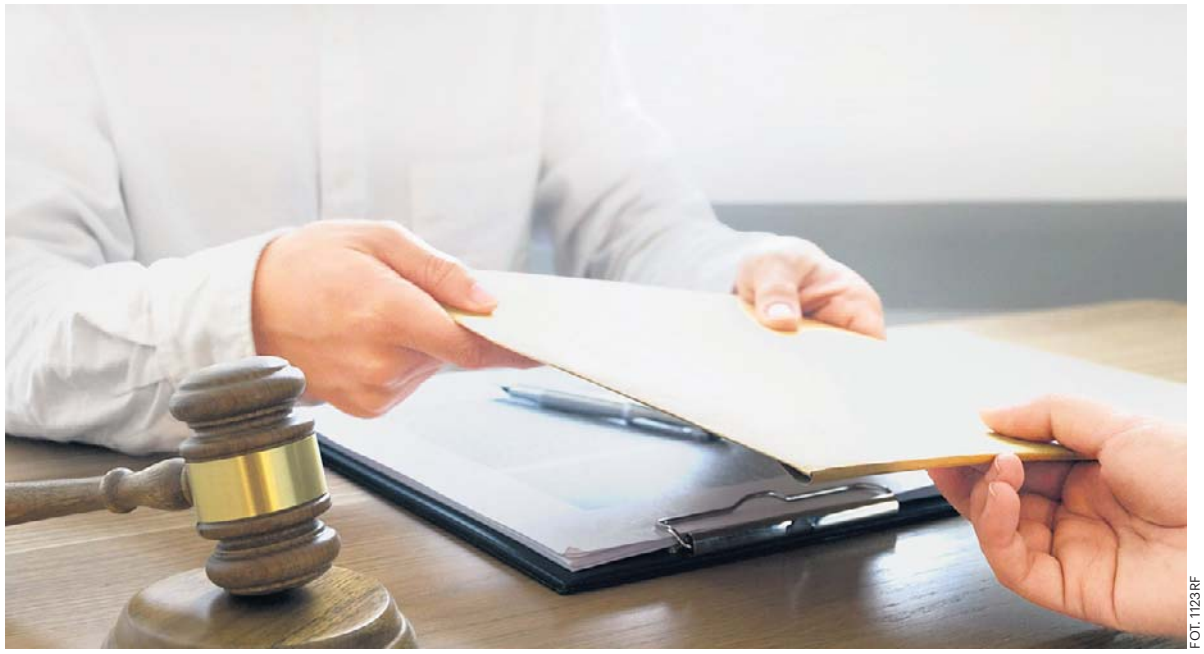

FOT. 123RF

Po zmianach przepisów wniosek o transkrypcję zagranicznego aktu małżeństwa można złożyć w dowolnym urzędzie stanu cywilnego. Urząd powinien następnie dokonać odpowiedniego wpisu, zgodnie z nowymi wzorami dokumentów.

Wprowadzenie zmian było następstwem orzecznictwa europejskiego i krajowego. Kluczowe znaczenie miały wyroki Trybunału Sprawiedliwości Unii Europejskiej oraz Naczelnego Sądu Administracyjnego. Nowe rozwiązania stały się możliwe dzięki rozporządzeniu Ministra Cyfryzacji dotyczącemu wzorów dokumentów stosowanych przy rejestracji stanu cywilnego.

Dotychczasowe formularze przewidywały wyłącznie pola określane jako „dane kobiety” oraz „dane mężczyzny”. Obecnie dokumenty uwzględniają trzy możliwe konfiguracje: kobieta i mężczyzna, kobieta i kobieta oraz mężczyzna i mężczyzna. W akcie znajdzie się także informacja, że został on sporządzony w wyniku transkrypcji zagranicznego dokumentu.

Co to oznacza w praktyce? Od teraz urzędy stanu cywilnego w całej Polsce powinny mieć możliwość przyjmowania wniosków dotyczących transkrypcji zagranicznych aktów małżeństw jednopłciowych. Zmiany obejmą również samorządy w regionie.

Nowe przepisy nie każdemu się jednak spodobały. Jeszcze przed wejściem w życie zmienionego prawa ostro sprzeciwił się mu m.in. Maciej Berlicki, burmistrz zachodniopomorskiego Sianowa i inni samorządowcy, twierdząc, że nowe wzory dokumentów są niezgodne z konstytucją.

– Jeżeli mamy odwrócić porządek prawny w Polsce do góry nogami i opierać się na rozporządzeniach, nie biorąc pod uwagę konstytucji i ustaw, a dodatkowo opierać się wyłącznie na przepisach unijnych lub pojedynczych wyrokach, to nie będzie to już państwo prawa – przestrzega. Zapewnia, że nie przeszkadza mu to, jak ludzie chcą żyć. – Ale pod warunkiem, że nikt nie będzie narzucał swojej woli innym. Są pary heteroseksualne żyjące w małżeństwach, są pary żyjące w związkach nieformalnych. Są również pary jednopłciowe żyjące w związkach. Niech żyją. Ale zostałem wybrany na burmistrza Gminy i Miasta Sianów również po to, aby działać zgodnie z polskim prawem – podkreślił Maciej Berlicki w rozmowie z „Głosem Koszalińskim”. Dodał też, że każdy, kto spotka się z odmową rozpatrzenia wniosku o transkrypcję w sianowskim ratuszu, może złożyć skargę w sądzie.

W samorządach w regionie słupskim nastroje są jednak bardziej stonowane. Ustka zadeklarowała, że będzie przyjmować wnioski o transkrypcję małżeństw.

– Urząd Stanu Cywilnego w Ustce zobowiązany jest do działania zgodnie z obowiązującymi przepisami prawa. Kierownik USC sam nie interpretuje ani nie modyfikuje przepisów, bo nie ma takich kompetencji. Co za tym idzie – od dnia obowiązywania zmiany rozporządzenia w sprawie wzorów dokumentów wydawanych z zakresu rejestracji stanu cywilnego, określających nowe wzory aktów małżeństwa – USC jest zobowiązany do działania zgodnie z nowymi, obowiązującymi przepisami – wyjaśnia Kinga Siwiec rzecznik prasowy Urzędu Miejskiego w Ustce.

Jak będzie w Słupsku? Najpierw urząd zamierza wyjaśnić nieścisłości jeśli chodzi o interpretację nowego prawa.

– Mając świadomość różnych interpretacji prawnych i czynności podejmowanych – lub nie – w rozmaitych częściach Polski wystąpiliśmy, już jakiś czas temu, do wojewody pomorskiej o wytyczne co do realizacji tych wniosków lub odmowie dokonania czynności. W związku z tym, że sytuacja prawna nie jest jasna, a organem nadzorczym dla kierownika USC Słupsk jest wojewoda pomorski, czekamy na wytyczne w tej sprawie – odpowiada Monika Rapacewicz, rzecznik prasowy Urzędu Miejskiego w Słupsku. ©℗

eprasa.pl 50c498b5ca

POLECAMY

JUTRO: Pierwsze objawy choroby Alzheimera CZWARTEK: Dla kogo czternasta emerytura?

8.09.2026
Wtorek

Dziś imieniny: Maria, Adrianna, Radosław
Telefon alarmowy: 112

GP24.pl GK24.pl GS24.pl

Redaktor naczelny
Jarosław Jaz
Z-cy redaktora naczelnego
Marcin Stefanowski, Wojciech Frelichowski, Ynona Husaim-Sobecka
Wydawca
Ynona Husaim-Sobecka, Jarosław Jaz, Wojciech Frelichowski, Marcin Stefanowski, Piotr Polechoński
www.gp24.pl
www.gk24.pl
www.gs24.pl

Polska Press Makroregion Pomorze
Redakcja Słupsk, ul. Henryka Pobożnego 19, tel. 59 848 81 00, redakcja.gp24@polskapress.pl; Koszalin, ul. Partyzantów 17, tel. 94 347 35 52, redakcja.gk24@polskapress.pl; Szczecin, Al. Niepodległości 26/U1, tel. 91 481 33 00,redakcja.gs24@polskapress.pl,
Prezes Makroregionu Piotr Grabowski
Dyrektor reklamy Ewa Żelazko
Druk Polska Press Oddział Poligrafia, 85-438 Bydgoszcz, ul. Grunwaldzka 229

POLSKA PRESS GRUPA

Wydawca Polska Press Sp. z o.o.
ul. Domaniewska 45, 02-672 Warszawa, tel. 22 201 44 00, fax: 22 201 44 10
p.o. Prezes Zarządu Polska Press Grupy
Elżbieta Żuraw
Redaktor naczelny Polska Press Grupy
Marek Twaróg
Projekt graficzny, dyrektor artystyczny PPG
Tomasz Bocheński
Dyrektor kolportażu PPG Tomasz Osoliński
Biuro Konsumenta PPG
biurokonsumenta@polskapress.pl, tel. 12 688 85 10

PBC

©℗ - umieszczenie takich dwóch znaków przy Artykule, w szczególności przy Aktualnym Artykule, oznacza możliwość jego dalszego rozpowszechniania tylko i wyłącznie po uiszczeniu opłaty zgodnie z cennikiem zamieszczonym na stronie www.gp24.pl/tresci i w zgodzie z postanowieniami niniejszego regulaminu.

DOŻYNKI W CAŁYM REGIONIE

FOT. WERONIKA CHMIELNICKA

Choć silny wiatr i opady mocno dały się we znaki uczestnikom Dożynek Gminnych w Baniach, nie pokrzyżowało to jednak planów mieszkańców. Przygotowany został największy dotychczas plac dożynkowy oraz blok koncertowy, a gwoździem programu miał być występ legendy disco - polo, zespołu Bayer Full.

AUTOPROMOCJA

Prenumeruj
„Głos Pomorza”
„Głos Koszaliński”
„Głos Szczeciński”

tel. 94 340 11 14
bok.prenumerata@polskapress.pl
prenumerata.gp24.pl

POGODA

dziś
19°C/11°C

jutro
24°C/12°C

ROZMOWA

Bp Ważny: czasem boję się, co myśli Jezus, kiedy słucha naszych homilii

Iwona Żurek (PAP)

Czasem boję się, co myśli Jezus, kiedy słucha naszych homilii. Z ambony przekazywany jest obraz Boga surowego i podejrzliwego, podczas gdy w Ewangelii spotykamy Chrystusa, który jest bliski grzesznikom i cierpliwy wobec pogubionych - mówi bp Artur Ważny.

W ubiegłym tygodniu opublikowany został Dekret ogólny Konferencji Episkopatu Polski w sprawie wymagań stawianych kandydującym do stałej posługi katechisty. Kim jest katechista? Czy to nowa posługa w Kościele?

Biskup sosnowiecki Artur Ważny: To nie jest nowa nazwa dla katechety ani „świecki ksiądz”. Katechista to kobieta lub mężczyzna, których Kościół po rozeznaniu i przygotowaniu ustanawia do stałej posługi głoszenia i przekazywania wiary. Sama posługa jest stara jak Kościół, nowe jest jej formalne umocowanie. W praktyce katechista ma być człowiekiem, który bierze odpowiedzialność za to, by wiara nie kończyła się na szkolnej lekcji czy niedzielnym kazaniu. Ma pomagać w przygotowaniu do sakramentów, prowadzić katechezę dorosłych i rodzin, wspierać grupy parafialne, docierać do tych, którzy od Kościoła odeszli albo dopiero pytają, czy jest w nim dla nich miejsce.

W większości parafii, jeśli nie we wszystkich, katechezy odbywają się od dawna. Czym nowe katechezy, prowadzone według wskazań Zespołu roboczego ds. katechezy parafialnej, kierowanego przez księdza biskupa, będą się różnić od dotychczasowych?

FOT. LUCYNA NENOW

Bp. Ważny: Katecheza parafialna nie może być tylko przedsionkiem do I Komunii czy bierzmowania albo swoistą metą wieńczącą przyjęcie sakramentów

Kościół nie czekał na nowy dokument, żeby zacząć katechizować, od lat prowadzi się przygotowanie do sakramentów, formację dzieci, młodzieży czy narzeczonych. Tego nie trzeba unieważniać. Trzeba to pogłębić i połączyć w jedną drogę. Katecheza parafialna nie może być tylko „przedsionkiem” do I Komunii czy bierzmowania albo swoistą „metą” wieńczącą przyjęcie sakramentów. Sakrament zaś nie jest nagrodą za ukończony kurs. Jest spotkaniem z Chrystusem, które domaga się dalszej drogi. Bo parafia nie jest punktem usług religijnych. Jest wspólnotą, w której człowiek ma nauczyć się żyć Ewangelią na co dzień, a potem pragnąć nią się dzielić.

Dzieci i młodzież często przychodzą na katechezy, ponieważ udział w nich jest warunkiem dopuszczenia do I Komunii św. i bierzmowania. Jak przekonać zabieganych dorosłych, że warto znaleźć czas pomiędzy pracą zawodową i obowiązkami domowymi, żeby przyjść w tygodniu do kościoła na katechezę?

Nikogo nie przekonamy kolejnym obowiązkiem. Dorosły ma ich wystarczająco dużo. Jeśli katecheza parafialna będzie jeszcze jednym punktem do odhaczenia między pracą, zakupami i odbieraniem dzieci, przegra z codziennością. Musi odpowiadać na pytania, które dorosły nosi: jak kochać, kiedy jest trudno, brzydko, byle jak? Dlatego nie chodzi tylko o to, żeby człowiek przyszedł do kościoła posłuchać o Bogu. Chodzi o stworzenie takiej przestrzeni, w której odkryje, że Bóg mówi o jego życiu i do jego życia.

Mam wrażenie, że przez wiele lat głównym tematem większości homilii parafialnych był przekaz zasad moralnych, czyli: co katolikom wolno, a co nie. Czy dziś to wystarczy? Co będzie sednem katechez?

Czasem naprawdę boję się, co myśli Jezus, kiedy słucha naszych homilii. Czy rozpoznaje w nich siebie? Bo bywa, że z ambony powstaje obraz Boga surowego, podejrzliwego, stojącego z notesem i sprawdzającego, kto czego nie dopilnował. A potem otwieramy Ewangelię i spotykamy Chrystusa, który jest Barankiem: pokornym, miłosiernym na wskroś, bliskim grzesznikom, cierpliwym wobec pogubionych. Oczywiście mówi też: „nawróć się”, stawia wymagania, nazywa zło złem. Ale najpierw patrzy na człowieka z miłością. I czasem mam ochotę zapytać: czy przypadkiem nie próbujemy Jezusa trochę poprawić, żeby był bardziej surowy, bardziej przewidywalny, bardziej podobny do nas? Problem nie polega na tym, że Kościół ma przestać mówić o moralności. Ewangelia bez wezwania do przemiany byłaby niepełna. Problem zaczyna się wtedy, kiedy zamieniamy kolejność. Chrześcijaństwo nie zaczyna się od: „to ci wolno, tego nie wolno”. Zaczyna się od: „Jesteś kochany. Chrystus oddał za ciebie życie. Przyjmij Ducha Świętego”.

eprasa.pl 50c498b5ca

Region

• Dyżur reportera
Patryk Czerwiński, tel. 697 770 123 (w godz. 10-14)

REGION

Szpital w Miastku z tymczasowym nadzorem sądowym. Co to oznacza dla tej placówki?

Wojciech Frelichowski

Sąd ustanowił tymczasowy nadzór sądowy w Szpitalu Miejskim w Miastku. To procedura związana z wnioskiem o ogłoszenie upadłości tej placówki.

FOT. ŁUKASZ CAPAR

Szpital w Miastku nie przyjmuje pacjentów od początku sierpnia br.

VI Wydział Gospodarczy Sądu Rejonowego Gdańsk-Północ wydał obwieszczenie o ustanowieniu tymczasowego nadzoru sądowego w Szpitalu Miejskim w Miastku. To element postępowania w sprawie o ogłoszenie upadłości administracyjnej placówki.

Wniosek o upadłość miasteckiego szpitala został złożony przez samorząd (szpital podlega gminie Miastko) w połowie sierpnia. To konsekwencja utraty tej lecznicy możliwości dalszej działalności. Szpital jest w katastrofalnej sytuacji. Zadłużenie przekracza 50 mln zł, a na początku sierpnia placówka utraciła kontrakty z Narodowym Funduszem Zdrowia na świadczenie usług medycznych. To konsekwencja zawieszenia działalności niemal wszystkich oddziałów i pracowni. Powodem był brak personelu.

Ponadto szpital zalega z realizacją wypłat dla pielęgniarek i pracowników niższego szczebla. Kilka tygodni temu do Powiatowego Urzędu Pracy w Bytowie wpłynął wniosek o zamiarze przeprowadzenia zwolnień grupowych w szpitalu, które miałyby objąć ponad 180 osób.

Nad szpitalem wisi też kara ponad 13 mln zł, którą ustanowił NFZ w związku z nieprawidłowościami dotyczącymi rozliczania zabiegów termolezji wykonywanych przez spółkę neurochirurgów w latach 2024-2025. Kontrola wykazała, że lekarze wykazywali wykonanie nawet 77 zabiegów w ciągu doby, a dzienne rachunki wystawiane przez zewnętrzną spółkę sięgały 300 tys. zł. Pacjenci przechodzili szybki, kilkuminutowy zabieg w znieczuleniu miejscowym, po którym opuszczali szpital, co NFZ wycenia na około 1,5 tys. zł. Tymczasem w dokumentacji medycznej wpisywano skomplikowane operacje neurochirurgiczne wymagające pełnej hospitalizacji, przygotowania sali operacyjnej i całonocnej opieki, za co NFZ płaci ponad 6,5 tys. zł. Nieprawidłowości mogą dotyczyć nawet 2,5 tys. zabiegów. Śledztwo w tej sprawie prowadzi Prokuratura Okręgowa w Słupsku.

Tymczasowy nadzór sądowy to organ powoływany przez sąd w celu zabezpieczenia majątku dłużnika na etapie rozpoznawania wniosku o ogłoszenie upadłości lub otwarcie postępowania restrukturyzacyjnego. Zapobiega celowemu wyzbywaniu się majątku przez dłużnika, monitoruje jego bieżącą działalność i stan aktywów, wyraża zgodę na wszystkie czynności dłużnika, które wykraczają poza zakres zwykłego zarządu. ©℗

REGION

Wojskowe kolumny pojawią się na drogach

oprac. Wojciech Lesner

Od 14 do 24 września na terenie województw lubuskiego, pomorskiego i zachodniopomorskiego, a także na morzu i w przestrzeni powietrznej całego kraju odbędą się ćwiczenia „Czarny Obrońca '26" - poinformowało Dowództwo Generalne RSZ. Od 7 września ruch wojsk na drogach będzie wzmożony.

W związku z ćwiczeniami od 7 września na drogach pojawią się kolumny sprzętu wojskowego. Jak wskazano, przemieszczenie sprzętu jest jednym z elementów szkolenia. Dowództwo Generalne podkreśliło, że ze względu na wzmożony ruch wojsk kierowcy powinni zachować szczególną ostrożność.

„Głównym ćwiczącym jest 11 Dywizja Kawalerii Pancernej. Federacja ćwiczeń obejmie działania w powietrzu, na lądzie i morzu. Wezmą w nich udział żołnierze Wojsk Lądowych, Sił Powietrznych oraz Marynarki Wojennej" - poinformowało Dowództwo Generalne Rodzajów Sił Zbrojnych w komunikacie.

W przypadku zasad dla kierowców cywilnych Dowództwo Generalne przekazało, że wyprzedzanie kolumn jest dozwolone, „ale musi być wykonane płynnie i bez przerwy". Bezwzględnie zabrania się wjeżdżania pomiędzy pojazdy jadące w kolumnie. Należy również zachować bezpieczny odstęp od pojazdów wojskowych oraz stosować się do poleceń służb.

„Prosimy o niepublikowanie zdjęć, nagrań, lokalizacji ani tras przejazdu wojsk. Apelujemy o nieudostępnianie informacji w czasie rzeczywistym" - dodano w komunikacie. (PAP)

FOT. ARCHIWUM

Ćwiczenia na poligonie w Ustce (zdjęcie archiwalne)

REGION

W Biesowicach powstanie Punkt Wsparcia Mieszkańców

oprac. Wojciech Frelichowski

Ochotnicza Straż Pożarna w Biesowicach w gminie Kępice otrzymała dofinansowanie na poprawę bezpieczeństwa mieszkańców. Środki pochodzą z Akademii Rozwoju Filantropii w Polsce.

FOT. WOJCIECH FRELICHOWSKI

Remiza OSP w Biesowicach. Przy jednostce powstanie Punkt Wsparcia Mieszkańców

Jednostka OSP w Biesowicach pozyskała 24 tysiące złotych w konkursie „Bezpieczna Polska Lokalnie". Jak informują beneficjenci, w ramach projektu przy jednostce powstanie Punkt Wsparcia Mieszkańców wraz z magazynem kryzysowym. Zostanie on wyposażony m.in. w sprzęt do przygotowywania posiłków, termosy, regały i skrzynie.

Projekt obejmuje również: utworzenie lokalnej sieci wolontariuszy, przygotowanie mapy zasobów i kompetencji mieszkańców, warsztaty z udzielania pierwszej pomocy, zajęcia dotyczące przygotowania plecaka ewakuacyjnego i właściwego zachowania w sytuacjach kryzysowych, praktyczną symulację długotrwałej awarii energetycznej, konkurs „Rodzina gotowa na kryzys", opracowanie materiałów edukacyjnych „Bezpieczna Gmina".

OSP Biesowice podkreśla, że realizacja tych działań pozwoli mieszkańcom lepiej przygotować się na sytuacje kryzysowe i nauczyć skutecznej współpracy w razie zagrożenia.

Projekt uzupełni tworzone Centrum Operacyjne Monitorowania i Reagowania (COMiR) przy OSP w Biesowicach, wzmacniając lokalny system reagowania kryzysowego.

eprasa.pl 50c498b5ca

SŁUPSK

Stary Cmentarz w rozbudowie. Będzie 1680 nowych nisz urnowych i parking na 100 aut

Mariusz Surowiec

Na Starym Cmentarzu w Słupsku trwa duża inwestycja związana z rozbudową infrastruktury. W południowo-wschodniej części cmentarza, przy ul. Rabina dr. Maxa Josepha 4, od strony ul. Druyffa powstaje nowe kolumbarium. Obiekt będzie miał 1680 nisz urnowych. W ramach inwestycji powstanie także parking na około 100 samochodów oraz nowe alejki, oświetlenie i infrastruktura techniczna.

Prace prowadzone są na terenie, który do tej pory nie był użytkowany. Jego zagospodarowanie ma zwiększyć liczbę dostępnych miejsc na urny, a jednocześnie uporządkować tę część Starego Cmentarza.

Najważniejszym elementem inwestycji jest budowa kolumbarium z 1680 niszami urnowymi. Kolumbarium zostanie wykonane z prefabrykowanych elementów żelbetowych. Projekt przewiduje zarówno mury jedno-, jak i dwustronne z niszami przeznaczonymi na urny.

Wokół kolumbarium powstanie układ alejek, który zapewni dostęp do poszczególnych części obiektu i umożliwi swobodne poruszanie się po nowo zagospodarowanym terenie.

Jednym z elementów inwestycji jest również budowa parkingu dla około 100 pojazdów. Ma on poprawić dostępność komunikacyjną tej części cmentarza.

Nowy parking będzie szczególnie istotny podczas uroczystości pogrzebowych, kiedy w jednym czasie na teren nekropolii przyjeżdża większa liczba samochodów. Dodatkowa przestrzeń parkingowa może być również wykorzystywana w okresach największego ruchu na cmentarzu, między innymi w okolicach dnia Wszystkich Świętych. Wraz z parkingiem powstanie droga dojazdowa oraz nowe ciągi piesze.

FOT. ŁUKASZ CAPAR
Prace przy rozbudowie Starego Cmentarza w Słupsku

Rozbudowa obejmuje także wykonanie infrastruktury towarzyszącej. Nowa część cmentarza zostanie ogrodzona i wyposażona w oświetlenie.

Zaplanowano również wykonanie ujęcia wody, które będzie wykorzystywane przy funkcjonowaniu i utrzymaniu zagospodarowanego terenu.

Projekt przewiduje także elementy małej architektury, w tym ławki. Na terenie inwestycji ma znaleźć się również żeliwny zdrój uliczny oraz drewniany krzyż.

W ramach inwestycji przewidziano rozwiązania dotyczące gospodarowania wodami opadowymi. Pod powierzchnią terenu powstaje zbiornik przeznaczony do gromadzenia i retencjonowania wód deszczowych. Będą do niego trafiały wody spływające między innymi z utwardzonych powierzchni parkingu.

Takie rozwiązanie pozwoli na uporządkowanie gospodarki wodami opadowymi na terenie nowej części cmentarza i ograniczenie ich bezpośredniego odpływu z powierzchni utwardzonych.

Rozbudowa Starego Cmentarza obejmuje więc nie tylko budowę samego kolumbarium. W ramach zadania powstają także parking, droga dojazdowa, alejki i ciągi piesze, oświetlenie, ogrodzenie oraz infrastruktura związana z wodą i zagospodarowaniem terenu.

Łączna wartość realizowanego zadania wynosi około 7 mln zł. Umowę z wykonawcą podpisano 12 marca 2026 roku. Wcześniej wartość umowy określano na 6 908 301,97 zł.

Zakończenie wszystkich prac zaplanowano na grudzień 2027 roku. Po ich zakończeniu południowo-wschodnia część Starego Cmentarza zyska nowe funkcje i stanie się kolejnym zagospodarowanym fragmentem słupskiej nekropolii.

©℗

REGION

Szpital w Bytowie zakończył projekty w ramach KPO

oprac. Wojciech Frelichowski

W bytowskim szpitalu zakończono realizację projektów w ramach Krajowego Planu Odbudowy i Zwiększania Odporności. W ramach tych m.in. działań powiększono i doposażono Zakład Opiekuńczo – Leczniczy oraz zakupiono sprzęt do diagnostyki i monitorowania pacjentów kardiologicznych.

Jak informuje Szpital Powiatu Bytowskiego, w ramach projektu dotyczącego Zakładu Opiekuńczo-Leczniczego rozbudowano istniejący budynek ora zakupiono m.in. 78 łóżek szpitalnych oraz sprzęt do diagnostyki, rehabilitacji i opieki nad pacjentami. Personel medyczny uczestniczył w specjalistycznych szkoleniach dotyczących opieki nad pacjentem, transferu i komunikacji. Na ten cel z KPO pozyskano ponad 19 mln zł dofinansowania.

Prawie 6 mln zł otrzymane z KPO przeznaczono na wdrożenie e-usług. W ramach tego projektu zmodernizowano infrastrukturę informatyczną szpitala, wdrożono nowe rozwiązania z zakresu bezpieczeństwa i cyfryzacji oraz zakupiono sprzęt umożliwiający rozwój elektronicznej obsługi pacjentów.

Z kolei projekt dotyczący świadczeń kardiologicznych, na co pozyskano ponad 1,8 mln zł, pozwolił na doposażenie szpitala w nowoczesny sprzęt do diagnostyki i monitorowania pacjentów kardiologicznych, w tym aparat USG do badań ECHO serca, aparaty EKG, Holtery, przewoźny aparat RTG, defibrylator oraz kardiomonitory.

Łącznie szpital pozyskał ponad 27,6 mln zł dofinansowania z KPO. ©℗

FOT. SZPITAL POWIATU BYTOWSKIEGO
Szpital Powiatu Bytowskiego

NAWIGATOR

Park w Kobylnicy będzie rozbudowany. Nowe ławki, altana i plac zabaw

oprac. Patryk Czerwiński

Gmina Kobylnica podpisała umowę na rozbudowę parku im. Pierwszych Mieszkańców Kobylnicy. W ramach inwestycji zaplanowano montaż nowych ławek, altany parkowej, urządzeń zabawowych, stacji naprawy rowerów oraz solarną stację ładowania.

Samorząd Gminy Kobylnica oficjalnie przypieczętował umowę na wykonanie prac budowlanych związanych z rozbudową terenu rekreacyjnego im. Pierwszych Mieszkańców Kobylnicy. Podczas tego etapu planowana jest modernizacja oraz znacząca rozbudowa strefy przeznaczonej dla najmłodszych, czyli lokalnego placu zabaw.

W ramach prac przewidziano demontaż dotychczasowych i montaż nowych ławek oraz koszy na odpady, postawienie funkcjonalnej altany parkowej oraz instalację nowych urządzeń zabawowych na bezpiecznej nawierzchni.

FOT. GMINA KOBYLNICA
Park w Kobylnicy czeka drugi etap przebudowy

Z myślą o użytkownikach jednośladów, w parku pojawią się nowe stojaki, stacja naprawy rowerów oraz solarna stacja ładowania rowerów i hulajnóg. Całość uzupełnią świeże nasadzenia zieleni.

Całkowity koszt zaplanowanej operacji oszacowano na 415 850,99 zł, przy czym kwota przyznanego wsparcia z Unii Europejskiej w ramach Planu Strategicznego dla Wspólnej Polityki Rolnej na lata 2023-2027 wynosi 236 515 zł. Finał wszystkich prac zaplanowano na grudzień 2026 roku.

- Już wkrótce park im. Pierwszych Mieszkańców Kobylnicy zyska nowe funkcje, więcej zieleni i jeszcze więcej możliwości aktywnego wypoczynku - podsumowuje gmina. ©℗

eprasa.pl 50c498b5ca

ROZMOWA

Walka z Fake newsami. Pacjencie, nie lecz się u doktora Google'a

Agnieszka Domanowska

O tym, jak wygląda walka z fake newsami medycznymi od kuchni i dlaczego pacjenci częściej ufają internetowym „specjalistom" niż lekarzom, rozmawiamy z dr hab. Małgorzatą Chlabicz

Skąd w ogóle wziął się pomysł na tę inicjatywę przeciwdziałania dezinformacji medycznej?

Inicjatywa wyszła od Pana Rektora prof. Marcina Moniuszki i Pana Rektora prof. Karola Kamińskiego. Jest to odpowiedź na bardzo aktualne potrzeby – coraz więcej dezinformacji pojawia się w mediach, a dezinformacje medyczne wręcz dominują w mediach społecznościowych. Uważamy, że to nasz obowiązek jako uczelni medycznej, żeby tym dezinformacjom przeciwdziałać. Nie możemy stać z boku i patrzeć, jak fałszywe informacje zagrażają zdrowiu i życiu ludzi.

Jak duża jest skala tego problemu? Czy rzeczywiście jest aż tak dramatycznie?

Według raportu Digital Poland z 2024 roku, z dezinformacją ogólnie spotkało się aż 80% populacji – to ogromna liczba. Jeszcze bardziej niepokojące jest to, że 35% respondentów raportowało spotkanie konkretnie z dezinformacją medyczną. To oznacza, że co trzeci Polak miał do czynienia z fałszywymi informacjami dotyczącymi zdrowia, leczenia czy profilaktyki. To bardzo duża grupa osób, która potencjalnie może podejmować błędne decyzje dotyczące swojego zdrowia na podstawie nieprawdziwych informacji.

Mogłaby Pani wytłumaczyć bardziej ludzkimi słowami, czego dokładnie dotyczy ta dezinformacja medyczna? Czy ludzie rzeczywiście się sami leczą, używają „doktora Google'a"?

Dezinformacja medyczna to celowe wytworzenie nieprawdziwej informacji dotyczącej zdrowia i jej świadome rozprzestrzenianie. Celem takiego działania jest wprowadzenie odbiorcy w błąd, zmiana jego świadomości czy postrzegania danej kwestii medycznej. Według klasyfikacji Rady Europy z 2017 roku mamy do czynienia z trzema kategoriami tego problemu. Po pierwsze – dezinformacja, czyli świadomie wytworzone fake newsy, które są celowo tworzone po to, żeby wprowadzić odbiorcę w błąd. Po drugie – misinformacja, to również informacja niewiarygodna, ale która nie została celowo wytworzona przez daną osobę czy instytucję – może wynikać na przykład z niewiedzy. I po trzecie – malinformacja, która charakteryzuje się tym, że jest wiarygodna i prawdziwa, ale została celowo wprowadzona do opinii publicznej w celu wyrządzenia komuś krzywdy. To zazwyczaj są przecieki, informacje z życia prywatnego, które zostały upublicznione. My w naszej inicjatywie będziemy zajmować się głównie dezinformacją, czyli tymi tak zwanymi fake newsami, które są celowo wytworzone po to, żeby wprowadzić odbiorcę w błąd w kwestiach medycznych.

Ma Pani jakieś konkretne przykłady najbardziej dramatycznych fake newsów z obszaru medycyny?

Jako kardiolog stale spotykam się z ogromnym problemem dezinformacji dotyczącej statyn. Dezinformacja na temat rzekomej szkodliwości statyn i wyolbrzymiania problemów z nimi związanych jest bardzo rozpowszechniona. To stanowi dla mnie nie tylko wyzwanie, ale prawdziwy problem w codziennej pracy klinicznej. Staram się oczywiście rozumieć drugą stronę, staram się delikatnie rozmawiać z pacjentami i w sposób naprawdę bardzo powolny, cierpliwy przekazywać im wiarygodną wiedzę opartą na dowodach naukowych. Ale to jest proces, który trwa – czasem miesiące. Druga wielka dziedzina, gdzie dezinformacja szczególnie się rozprzestrzenia, to choroby zakaźne i szczepienia. Tu fake newsy mają szczególnie dramatyczne konsekwencje, bo dotyczą nie tylko zdrowia indywidualnego, ale również zdrowia publicznego i odporności populacyjnej.

FOT. WOJCIECH WOJTKIELEWICZ

Uniwersytet Medyczny w Białymstoku powołał pierwszego w Polsce pełnomocnika rektora ds. przeciwdziałania dezinformacji medycznej – dr hab. Małgorzatę Chlabicz

Pacjenci faktycznie leczą się sami na podstawie informacji z internetu?

To jest złożony problem. Z jednej strony pacjenci rzeczywiście często leczą się sami, ale z drugiej strony – i to mnie cieszy – przychodzą również po fachową opinię. Chcą sprawdzić, zweryfikować to, co przeczytali, zapytać o wątpliwości. Problem polega na tym, że często dopiero na drugiej, a nawet trzeciej wizycie zaczynają nam ufać i stosować terapie oparte o wiarygodne dane naukowe. Ja się wcale nie dziwię, że można być zagubionym w tym natłoku informacji. Problem polega na tym, że te dezinformacje są napisane w taki sposób, który trafia do odbiorcy – ich autorzy używają prostego języka, w prosty sposób tłumaczą bardzo złożone zjawiska medyczne, które w rzeczywistości wymagają głębokiej wiedzy i zrozumienia kontekstu. A kiedy pacjent trafia na prawdziwe informacje medyczne na dany temat, może ich nie zrozumieć, bo są napisane skomplikowanym, specjalistycznym językiem, pełnym terminów medycznych. Ja naprawdę rozumiem te osoby – jeżeli ktoś czyta informację i ją rozumie, to naturalnie podąża w tym kierunku. A jeżeli czyta bardzo skomplikowane nazwy, nic niemówiące terminy, to trudno uwierzyć w wartość takiego artykułu. Dlatego też my jako lekarze, a także cała społeczność medyczna, powinniśmy wyjść do społeczeństwa z prostszym, bardziej zrozumiałym wytłumaczeniem zjawisk medycznych. To właśnie chcemy robić – opisywać te zjawiska w bardzo prosty sposób, tak żeby osoby, które szukają informacji w sieci – a większość z nas tak robi – mogły natrafić również na nasze, rzetelne informacje.

Jak konkretnie planujecie działać – interwencyjnie, gdy pojawi się problem, czy może prewencyjnie?

Chcemy działać w obu kierunkach. Z jednej strony będziemy cyklicznie pojawiać się w mediach z określonym zakresem informacji, szczególnie gdy zauważymy, że w danej chwili jest duża ilość fake newsów na konkretny temat medyczny. Będziemy systematycznie występować z prostym, zrozumiałym wyjaśnieniem danego problemu. Ale równocześnie chcemy być gotowi na działania interwencyjne – w momencie, kiedy pojawi się jakiś gorący temat związany z dezinformacją medyczną, media będą mogły się do nas odezwać. Ja jako koordynator zorganizuję odpowiedniego specjalistę, eksperta w danej dziedzinie, żebyśmy mogli w miarę na bieżąco przedstawić merytoryczną odpowiedź z naszej strony, ze strony opartej na dowodach naukowych. Dlatego chcemy zbudować szeroką sieć osób chętnych do współpracy w tym zakresie – tak żeby w momencie, kiedy wystąpi taka potrzeba, móc w miarę na bieżąco reagować i przedstawiać stanowisko środowiska medycznego oparte na aktualnej wiedzy naukowej.

Czy coś jeszcze będzie się działo w ramach tego projektu? Jak długo ma trwać?

Mam nadzieję, że bardzo długo – to dopiero początki. Widzę to jako długofalowe działanie. Naszą misją jest ograniczenie, na ile tylko się da, niekorzystnych zjawisk związanych z dezinformacją medyczną w społeczeństwie. Będziemy chcieli zapewnić rzetelne informacje z różnych obszarów medycyny na bieżąco, reagować interwencyjnie, gdy pojawią się gorące tematy. Ale co najważniejsze – chcemy budować współpracę z innymi instytucjami, bo bez tego nie damy rady. Przeciwdziałanie dezinformacji to nie jest jeden rodzaj działania, który można prowadzić w pojedynkę. Musimy rozszerzyć swoje możliwości, połączyć się z innymi organizacjami i instytucjami. Już trwają rozmowy, na przykład z NASK-iem, gdzie powstał Ośrodek Analizy Dezinformacji. Widzimy tutaj ogromny potencjał współpracy – ten ośrodek może monitorować media, jakie tematy są gorące, a my możemy ze swojej strony medycznej dać merytoryczną odpowiedź opartą na faktach naukowych. Chcemy rozwijać taką sieć współpracy. Oprócz tego planujemy również nawiązać współpracę naukową. Chcemy w obszarze nauki przygotowywać projekty badawcze dotyczące zjawiska dezinformacji medycznej i w ten sposób również działać – nie tylko reaktywnie, ale też proaktywnie, badając mechanizmy powstawania i rozprzestrzeniania się fake newsów medycznych.

Czy studenci medycyny będą jakoś włączeni w ten projekt?

Tak, zdecydowanie chcemy, aby studenci – jeżeli są chętni – byli również zaangażowani w ten projekt. Wszystkie osoby chętne do współpracy serdecznie zapraszam. Już teraz, po pierwszym publicznym wystąpieniu na temat tej inicjatywy, zgłosiło się wiele osób, oferując swoją pomoc. Są to lekarze różnych specjalizacji, diagności laboratoryjni, studenci medycyny – i to nie tylko z naszej uczelni, ale również z innych jednostek i ośrodków akademickich. To pokazuje, że problem dezinformacji medycznej jest dostrzegany przez całe środowisko medyczne i że istnieje duża gotowość do działania.

Czy w swojej praktyce medycznej spotkała się Pani z przypadkami, gdzie dezinformacja rzeczywiście uniemożliwiła lub poważnie utrudniła leczenie pacjenta?

Niestety tak, zetknęłam się z takimi sytuacjami wielokrotnie. Ale najbardziej dramatyczny przypadek, który utkwił mi w pamięci, to hospitalizacja mężczyzny w wieku około 70 lat. Ten pacjent z zaawansowaną miażdżycą tętnic wieńcowych stosował niestandardowe, nieudowodnione naukowo metody – zamiast przyjmować standardowe leczenie oparte na evidence-based medicine, czyli medycynie opartej na dowodach naukowych. Pacjent zgłosił się do naszego szpitala z zawałem serca, ale kategorycznie odmawiał przyjmowania jakichkolwiek leków i współpracy przy standardowych działaniach medycznych, które są protokołem postępowania w takich przypadkach. Leczenie tego pana było niezwykle trudne, bo walczyliśmy nie tylko z chorobą, ale również z jego głębokim przekonaniem, że nasza medycyna mu szkodzi. To pokazuje, jak dramatyczne mogą być konsekwencje dezinformacji medycznej – w tym przypadku pacjent, który potrzebował natychmiastowej, agresywnej terapii ratującej życie, odmawiał leczenia z powodu błędnych przekonań wyniesionych z nieprawdziwych informacji, które wcześniej przeczytał czy usłyszał.

eprasa.pl 50c498b5ca

FOKUS

• **Prezydium zarządu PKOl** zbierze się dziś w Warszawie pierwszy raz od momentu zatrzymania prezesa Radosława Piesiewicza

TRYBUNAŁ KONSTYTUCYJNY

Nowy sędzia Trybunału Konstytucyjnego czeka na zaprzysiężenie przez prezydenta

Wybrany na sędziego Trybunału Konstytucyjnego Maciej Berek powiedział, że wierzy, iż w sprawie jego ślubowania wszystko będzie się działo zgodnie z prawem

oprac. Karolina Wrońska

W poniedziałek Berek spotkał się w Sejmie z marszałkiem Sejmu Włodzimierzem Czarzastym. Marszałek – jak powiedział Berek dziennikarzom – uznał, iż „miłym gestem" będzie wyjaśnienie jego pomyłki w piątkowym głosowaniu nad wyborem sędziego TK.

Czarzasty jako jedyny z klubu Lewicy zagłosował przeciw obu kandydatom na nowego sędziego. Reszta klubu głosowała za zgłoszoną przez klub KO kandydaturą Berka, a przeciw kandydaturze Artura Kotowskiego, którą zgłosili posłowie PiS.

Wybór sędziego TK był konieczny w związku z upływającą 18 września kadencją sędziego Justyna Piskorskiego.

Po spotkaniu z marszałkiem Sejmu Berek, zapytany przez dziennikarzy o kwestię jego ślubowania, powiedział, że prezydent Karol Nawrocki nie kontaktował się z nim w tej sprawie. – Głosowanie było w piątek. Jest poniedziałek przed południem, więc myślę, że jeszcze chwila – zaznaczy ł. Dodał, że to do Kancelarii Prezydenta trzeba kierować pytania dotyczące zaproszenia go do złożenia ślubowania.

Zapytany o ewentualne scenariusze, jeśli nie zostanie zaproszony do Pałacu Prezydenckiego, Berek powiedział, że „głęboko wierzy w to, że będziemy postępowali zgodnie z prawem i zgodnie z tym, co jest wyznaczone przez przepisy". Dodał, że nie da się namówić na to, żeby „mówić, co się będzie działo, gdyby się zadziało tak, że prezydent czegoś nie będzie wykonywał".

– Czekam na 15, 16 września i zobaczymy, co się wtedy zadzieje i zobaczymy, co prezydent będzie w tej sprawie robił – powiedział. Dodał, że w jego wypadku powinno zdarzyć się to, co powinno się zadziać również w przypadku czworga wybranych w marcu sędziów TK. Podkreślił w tym kontekście, że sędziów Trybunału „wybiera Sejm".

FOT. PAP/PIOTR NOWAK

Posłowie wybrali Macieja Berka do Trybunału Konstytucyjnego w piątek. Kandydata poparło 226 parlamentarzystów

Berek jest ósmą osobą wybraną przez Sejm obecnej kadencji na sędziego TK. Spośród siedmiu wybranych wcześniej prezydent Nawrocki nie odebrał ślubowania od czworga. W przypadku tej czwórki, według przedstawicieli KPRP, w Sejmie doszło do błędów. W związku z tym czworo sędziów złożyło podczas uroczystości w Sejmie ślubowanie z formułą, że robią to „wobec prezydenta". KPRP nie uznaje tego za ślubowanie, a prezes TK Bogdan Święczkowski nie dopuścił tych czworga sędziów do orzekania.

Przed piątkowym głosowaniem nad wyborem sędziego TK szef Kancelarii Prezydenta Zbigniew Bogucki powiedział, że są „daleko idące wątpliwości" co do rzeczywistego wykonywania przez Berka zawodu radcy prawnego przez 10 lat i że „z powodów formalnych" jego kandydatura na sędziego TK nie powinna być rozpatrywana.

W poniedziałek w programie „Poranne rozmowy Zero" szef gabinetu prezydenta Nawrockiego Paweł Szefernaker unikał odpowiedzi, czy i ewentualnie kiedy miałoby dojść do ślubowania Macieja Berka. – W tej chwili trwają analizy. Wiemy, że są duże wątpliwości. Jak prezydent podejmie jakiekolwiek decyzje, będziemy o tym informować – oświadczył.

Szefernaker przekonywał, że o wątpliwościach wokół wyboru Berka mógłby mówić „cały program". – Mamy sytuację, w której przecież to on nie publikował wyroków Trybunału. To on w dużej mierze jest odpowiedzialny za sytuację, jaka dzisiaj jest wokół TK i w pewien sposób tutaj na pewno są wokół tego wątpliwości – powiedział, zaznaczając, że dużo ważniejsze są również pojawiające się „wątpliwości formalne". **PAP**

PRACA

Niepokojący sygnał. Bezrobocie znów poszło w górę

Maciej Badowski

Szacowana stopa bezrobocia rejestrowanego wzrosła w sierpniu do 5,9 proc. z 5,8 proc. miesiąc wcześniej – podało Ministerstwo Rodziny, Pracy i Polityki Społecznej.

W urzędach pracy zarejestrowanych było 911 tysięcy bezrobotnych. To o 4,6 tys. więcej niż miesiąc wcześniej i o 54,7 tys. więcej niż rok temu. Najwyższą stopę bezrobocia odnotowano w powiatach szydłowieckim (22,8 proc.), brzozowskim (19 proc.) oraz przysuskim (18,1 proc.). Najniższe bezrobocie wystąpiło natomiast w powiecie poznańskim (1,4 proc.), Poznaniu (1,6 proc.) i Warszawie (1,6 proc.). W ujęciu wojewódzkim bezrobocie wahało się od 3,8 proc. w Wielkopolsce do 9,3 proc. w województwie warmińsko-mazurskim.

Według wstępnych danych w sierpniu zarejestrowało się około 86,5 tys. bezrobotnych. To o 13,2 proc. mniej niż w lipcu i o 10,6 proc. mniej niż rok wcześniej.

WADOWICE

Policjanci na ławie oskarżonych ws. śmierci 14-latki

oprac. Karolina Wrońska

W poniedziałek przed Sądem Rejonowym w Wadowicach rozpoczął się proces trzech policjantów w sprawie śmierci z wyziębienia 14-letniej Natalii.

Pierwsza rozprawa trwała niespełna godzinę. Za zamkniętymi drzwiami sąd wysłuchał oskarżonych: dwóch policjantów z Andrychowa – dyżurnego i komendanta tamtejszego komisariatu oraz jednego, który był dyżurnym komisariatu w Kętach.

14-letnia Natalia 28 listopada 2023 roku wyszła rano do szkoły. Panował wówczas siarczysty mróz. W drodze źle się poczuła. Telefonowała do ojca, mówiąc, że nie wie, gdzie się znajduje. Potem już nie odbierała. Rodzic wczesnym przedpołudniem powiadomił policję. Miał czekać około godziny na podjęcie działań. Dziecko zostało znalezione przez znajomego ojca około godziny 13, pół kilometra od komisariatu. 14-latka była w stanie hipotermii. Lekarze nie zdołali ocalić jej życia: zmarła dzień później.

KRÓTKO

Warszawa

Zmiana w resorcie klimatu. Jest nowy wiceminister

Sławomir Ćwik został powołany na stanowisko wiceministra klimatu i środowiska – poinformował w poniedziałek resort. Obowiązki sekretarza stanu obejmie od 14 września br. W piątek rezygnację z pełnienia funkcji wiceministra klimatu i środowiska oraz Głównego Konserwatora Przyrody złożył Mikołaj Dorożała.

Warszawa

Trzy tygodnie na zebranie brakujących podpisów

Stołeczna Operacja Referendalna ma jeszcze 21 dni na zebranie wymaganej liczby podpisów pod wnioskiem o organizację referendum w Warszawie. Inicjator akcji Maciej Wilk poinformował, że do tej pory pod wnioskiem o referendum w sprawie odwołania władz miasta zebrano 82 tys. podpisów. Dodał, że do niedzieli do skrzynek pocztowych mieszkańców 11 dzielnic trafi 400 tys. kart referendalnych. Aby zwołać referendum, potrzebne są głosy 10 proc. wyborców w Warszawie, czyli około 132 tys. osób.

Katowice

Zondacrypto. Roman Ż. usłyszał zarzuty

Roman Ż., zatrzymany w sobotę w związku z aferą Zondacrypto, usłyszał dwa zarzuty. – Jeden dotyczy oszustwa. Z tego, co wiem, będzie kierowany wniosek o areszt. Mój klient nie przyznał się, złożył obszerne wyjaśnienia. Jego wiedza sprowadza się tylko do zarządzania spółką BitBay – do czasu, gdy ta nazwa funkcjonowała w obrocie – powiedział w poniedziałek obrońca Ż. mec. Błażej Gazda. Roman Ż. to były wspólnik zaginionego Sylwestra Suszka. **PAP**

FOT. ADAM JANKOWSKI

Klimat przestaje być abstrakcją, kiedy zaczynamy mówić o ludziach, (...) bezpieczeństwie naszych portfeli i o tym, co widzimy za oknem

WŁODZIMIERZ CZARZASTY
marszałek Sejmu

eprasa.pl 50c498b5ca

BLISKI WSCHÓD

Amerykańscy komandosi nocami usuwali miny z cieśniny Ormuz

oprac. Anna Nagel

Cztery miesiące trwała tajna operacja oczyszczania z min cieśniny Ormuz prowadzona przez siły USA – podał brytyjski dziennik „Financial Times". W operacji brali udział komandosi Navy SEALs.

Międzynarodowa Organizacja Morska poinformowała w czerwcu, że Iran umieścił około 80 min w Ormuzie – kluczowym szlaku wodnym, przez który z Bliskiego Wschodu eksportowane są ropa i skroplony gaz ziemny.

Oświadczenie prezydenta USA Donalda Trumpa z zeszłego tygodnia, że „wszystkie miny" na wodach międzynarodowych cieśniny zostały usunięte lub zdetonowane, zaskoczyło wielu obserwatorów. Eksperci twierdzą, że co najmniej od początku czerwca trzy amerykańskie okręty, zazwyczaj odpowiedzialne za zwalczanie min, znajdowały się poza regionem, na Oceanie Indyjskim i Pacyfiku – przypomniał „FT".

Operacja rozminowywania Ormuzu prowadzona była nocami. Pracowali przy niej nurkowie Navy SEALs, używając dronów morskich i specjalistycznego sprzętu do działań podwodnych – poinformował dziennik, powołując się na osoby bliskie operacji. Amerykańscy nurkowie pracowali w małych zespołach, używając pontonów.

Nawet w warunkach pokojowych rozminowywanie akwenów morskich jest żmudnym procesem. Specjalistyczne jednostki muszą przeczesywać tor morski, odcinając od cum miny i detonując je, gdy zaczną unosić się na wodzie.

Najbardziej ryzykowny element misji następuje po wykryciu miny. – Zazwyczaj nurek musi podpłynąć do miny, podłożyć ładunek wybuchowy i go odpalić – powiedział Bill Hamblet, emerytowany kapitan marynarki wojennej USA.

Dziennik podkreślił, że nie zgłoszono żadnych amerykańskich ofiar związanych z operacją rozminowywania. **PAP**

FOT. ATTA KENARE/AFP/EAST NEWS/ARCHIWUM

Tajna operacja komandosów prowadzona była nocami. Iran zablokował cieśninę w lutym

NIEMCY

Historyczna wygrana AfD w Saksonii-Anhalt

oprac. Anna Nagel

Prawicowo-populistyczna Alternatywa dla Niemiec (AfD) zwyciężyła w niedzielnych wyborach do parlamentu kraju związkowego Saksonia-Anhalt.

Po przeliczeniu głosów ze wszystkich okręgów wyborczych komisja wyborcza podała, że w wyborach w Saksonii-Anhalt zwyciężyła AfD, zdobywając 43,8 proc. głosów. Partia więcej niż podwoiła swój wynik sprzed pięciu lat w tym landzie, gdy osiągnęła 20,8 proc.

Drugie miejsce zdobyła CDU kanclerza Niemiec Friedricha Merza. Wynik jest jednak rozczarowujący dla chadeków – 17,2 proc. głosów. W parlamencie w Magdeburgu znajdą się także socjaldemokratyczna SPD – 9,3 proc., Zieloni – 8,9 proc. oraz Lewica – 8,6 proc.

Do końca ważyło się, czy skrajnie lewicowe ugrupowanie BSW przekroczy pięcioprocentowy próg wyborczy. Ostatecznie ugrupowanie Sahry Wagenknecht zdobyło 5,3 proc. głosów.

Tym samym dwie antyestablishmentowe partie, AfD i BSW, będą miały razem w landowym parlamencie 44 mandaty, czyli większość. Partie te w Saksonii-Anhalt nie wykluczały wcześniej współpracy przy konkretnych projektach, ale formalna koalicja nie jest obecnie scenariuszem deklarowanym przez ugrupowania.

– Mamy nadzieję, że w parlamencie w Magdeburgu powstaną nowe większości opowiadające się za zmianą polityki energetycznej, zakończeniem sankcji wobec Rosji, lepszą edukacją i gruntowną reformą mediów publicznych – powiedziała Wagenknecht agencji dpa.

FOT. PAP/EPA/FILIP SINGER

AfD zdobyła 43,8 proc. głosów w wyborach do parlamentu krajowego Saksonii-Anhalt, osiągając historyczny wynik

Jej zdaniem „przegrana CDU powinna zostać zastąpiona", a polityka „zapory ogniowej" wobec AfD „poniosła porażkę".

Komentarze po ogłoszeniu wyników

Szef MSZ Radosław Sikorski ocenił w radiu VOX FM, że wynik AfD to „rzeczywiście bardzo niepokojący sygnał".

– Od lat ostrzegam naszych nacjonalistów, żeby uważali, czego sobie życzą, bo jak gdzie indziej wygrają nacjonaliści, to może być krucho – powiedział Sikorski. Dodał, iż problemem dla nacjonalistów jest to, że „gdy inni stają się nacjonalistami, to zamiast pokoju mamy konflikty".

Minister finansów Francji Richard Lescure nazwał „niepokojącym sygnałem" rezultat uzyskany przez AfD. Przyznał, że fala populizmu jest wyzwaniem, któremu należy stawić opór.

– Miałem ostatnio okazję rozmawiać z liderami biznesu w Niemczech, którzy byli nadzwyczaj zaniepokojeni – powiedział Lescure w radiu RTL. – Pokazuje to, że stoimy przed poważnym wyzwaniem fali populizmu, która dziś szerzy się na świecie i której musimy stawić opór – przyznał minister.

Niemieckie wybory skomentował również szef MSZ Włoch, wicepremier Antonio Tajani. Oświadczył w niedzielę, że wynik wyborów w Saksonii-Anhalcie, to „zła wiadomość" i oznacza „zwycięstwo siły politycznej, która jest sprzeczna z liberalnymi i zachodnimi wartościami".

AfD jest określana jako partia prawicowa, nacjonalistyczna, populistyczna i antyestablishmentowa. Jej program zakłada m.in. znaczne ograniczenie imigracji do Niemiec, zmniejszenie kompetencji instytucji UE i przekazanie ich państwom narodowym, a także „normalizację" stosunków z Rosją, w tym zniesienie sankcji oraz odbudowę i uruchomienie gazociągu Nord Stream. Landowy oddział AfD w Saksonii-Anhalt od 2023 r. jest klasyfikowany przez Urząd Ochrony Konstytucji jako ugrupowanie prawicowo-ekstremistyczne.

AUSTRIA

Zakaz noszenia islamskich nakryć głowy przez uczennice w szkołach

oprac. Anna Nagel

Od wczoraj uczennice poniżej 14. roku życia nie mogą w szkołach nosić muzułmańskich nakryć głowy – hidżabów i burek. Przepisy weszły w życie wraz z rozpoczynającym się rokiem szkolnym.

Ograniczenie obejmuje publiczne i prywatne placówki oświatowe w całym kraju. Ustawę przyjęła koalicja kierowana przez konserwatywną Austriacką Partię Ludową, do której należą również partia socjaldemokratyczna i liberalna. Rząd określa ją jako potwierdzenie zaangażowania na rzecz równości płci oraz środek ochrony praw dziewcząt.

Minister ds. integracji Claudia Bauer z Austriackiej Partii Ludowej oświadczyła, że chusta jest oznaką ucisku i środkiem kontrolowania dziewcząt od wczesnego dzieciństwa. Nauczyciele mają reagować na stwierdzone naruszenie stopniowo: przeprowadzić serię rozmów z uczennicą i jej przedstawicielami ustawowymi. W przypadku powtarzających się naruszeń należy powiadomić służby ochrony dzieci. Jako ostateczny środek przewidziano grzywnę do 800 euro.

Oficjalna Islamska Wspólnota Religijna w Austrii (IGGOe) sprzeciwiła się zakazowi. Przedstawicielka organizacji Carla Amina Baghajati oświadczyła, że ograniczenie bezpodstawnie zawęża podstawowe prawo do wolności wyznania i nieproporcjonalnie dotyka muzułmańskie dziewczęta. Organizacja zapowiedziała, że poprze skargi składane przez dziewczęta i ich rodziny do Trybunału Konstytucyjnego. **PAP**

USA

Obsesyjnie śledziła sprawę innej matki i zabiła synka

Kazimierz Sikorski

W stanie Illinois w USA 38-letnia Corie Walsh usłyszała zarzut morderstwa swojego 2-letniego syna. Ciało dziecka, wiszące w piwnicy, odnalazła sąsiadka.

Według prokuratury w rozmowie ze śledczymi Walsh powtarzała, że zabiła dziecko, bo było ono „Antychrystem" i „diabłem". Sąsiadka, która znalazła chłopca, zeznała, że nie wyczuła u niego tętna, gdy dzwoniła pod numer alarmowy i próbowała przeprowadzić resuscytację.

Zgon dwulatka stwierdzono na miejscu zdarzenia, a sekcja zwłok wykazała, że przyczyną śmierci było uduszenie. Matkę chłopca znaleziono leżącą w wannie; była ubrana, a woda wokół niej była przesiąknięta krwią.

Jak wynika z dokumentów sądowych, kobietę hospitalizowano wkrótce po tym, jak policja ustaliła, że próbowała popełnić samobójstwo. Jej obrażenia nie zagrażały życiu.

Do tragedii doszło po tym, jak Walsh zaczęła obsesyjnie śledzić proces Lindsay Clancy. Kobieta zabiła troje swoich dzieci w Massachusetts i usłyszała trzy zarzuty morderstwa pierwszego stopnia w związku ze śmiercią dzieci w styczniu 2023 roku.

Po zabiciu dzieci matka próbowała odebrać sobie życie, wyskakując przez okno na drugim piętrze. W wyniku tej próby została sparaliżowana od pasa w dół. Clancy nie zaprzecza, że zabiła swoje dzieci, lecz twierdzi, iż cierpiała na psychozę.

eprasa.pl 50c498b5ca

STREFA BIZNESU

DOLAR AMERYKAŃSKI (1 USD)	EURO (1 EUR)	FRANK SZWAJCARSKI (1 CHF)	FUNT SZTERLING (1 GBP)	JEN (100 JPY)
3,70	4,31	4,58	5,02	2,40

DANE WG NBP Z DNIA 07.09.2026, G. 12:00

HANDEL

Rewolucja na sklepowych półkach już we wrześniu. Niektóre produkty znikną

Produkty oznaczone jako „ekologiczne", „zielone", „przyjazne środowisku" czy „neutralne klimatycznie" już wkrótce nie będą mogły trafiać na rynek bez solidnego uzasadnienia.

Agnieszka Kamińska

Od 27 września 2026 r. w całej Unii Europejskiej zaczną obowiązywać nowe regulacje wymierzone w praktykę przedstawiania produktów lub firm jako bardziej przyjaznych środowisku, niż są w rzeczywistości. Firmy będą mogły mówić, że są eko, ale będą musiały udowodnić swoje ekologiczne deklaracje, a za wprowadzanie konsumentów w błąd mogą im grozić dotkliwe sankcje.

FOT. 123RF

Producenci nie będą mogli dowolnie i bez uzasadnienia stosować przymiotnika „ekologiczny" na produktach

Koniec z ekościemą w sklepach; przedsiębiorca, który mówi, że jest ekologiczny, będzie musiał to udowodnić

Zmiany wynikają z unijnej dyrektywy (Empowering Consumers for the Green Transition, 2024/825). Jej głównym celem ma być wzmocnienie pozycji konsumentów w procesie transformacji ekologicznej. Państwa członkowskie miały obowiązek wdrożyć jej przepisy do krajowych porządków prawnych do marca 2026 r., a stosowanie nowych zasad ma rozpocząć się 27 września 2026 r. W Polsce Rada Ministrów przyjęła projekt nowelizacji ustaw dopiero 7 lipca 2026 r. i skierowała go do Sejmu (pod koniec lipca komisje sejmowe odesłały projekt do ponownego rozpatrzenia przez rząd). A to znaczy, że jest niewiele czasu na przyjęcie nowych regulacji.

Przepisy mają zostać wprowadzone poprzez zmiany w ustawie o przeciwdziałaniu nieuczciwym praktykom rynkowym oraz ustawie o prawach konsumenta. Za projekt odpowiada Urząd Ochrony Konkurencji i Konsumentów. Największą zmianą będzie zakaz stosowania ogólnych oznaczeń „eko" lub „ekologiczny" np. na produktach bez wiarygodnego potwierdzenia. Dotyczy to również określeń takich jak „zielony", „przyjazny dla środowiska" czy „przyjazny dla planety". Z rynku mają też zniknąć własne, nieweryfikowane znaki ekologiczne. Niektóre firmy umieszczały na opakowaniach symbole przypominające certyfikaty - np. zielone listki czy drzewa, które nie były zatwierdzone przez niezależne instytucje i nie opierały się na niezależnych badaniach. Nowe przepisy mają ukrócić takie praktyki.

- Chodzi o to, aby konsument, który widzi na opakowaniu lub w reklamie ekologiczne odznaczenia albo twierdzenia, mógł dokonywać wyborów z pełnym zaufaniem, że rzeczywiście oświadczenie przedsiębiorcy jest prawdziwe, weryfikowalne i ma pokrycie w faktach - mówił Daniel Mańkowski, wiceprezes UOKiK, podczas sejmowego posiedzenia komisji Gospodarki i Rozwoju oraz Ochrony Środowiska.

Zakazane będzie również przypisywanie cech ekologicznych całemu produktowi, jeśli dotyczą one tylko jego części. Przykładowo firma nie będzie mogła sugerować, że dany produkt jest ekologiczny wyłącznie dlatego, że jego opakowanie powstało z materiałów pochodzących z recyklingu. Podobnie przedsiębiorstwo nie będzie mogło przedstawiać całej swojej działalności jako przyjaznej środowisku tylko dlatego, że pojedynczy zakład spełnia wysokie standardy ekologiczne. Na celowniku znajdą się także deklaracje neutralności klimatycznej oparte wyłącznie na kompensowaniu emisji np. poprzez sadzenie drzew czy zakup kredytów węglowych. Komisja Europejska uznała, że takie komunikaty mogą wprowadzać konsumentów w błąd, jeśli nie wynikają z rzeczywistej redukcji emisji.

Przedsiębiorcy są oburzeni brakiem okresu przejściowego; pytają o status produktów, które już są w obrocie

Dla wielu firm trudny może być brak okresu przejściowego. Oznacza bowiem konieczność dostosowania do nowych zasad również produktów już znajdujących się w magazynach i sklepach. Branża spożywcza ostrzega, że niektóre firmy mogą liczyć się z dodatkowymi kosztami, związanymi z wymianą lub oznaczaniem opakowań. Pojawiły się nawet obawy ze strony Federacji Konsumentów, że zmiany będą oznaczały wycofanie niektórych produktów z rynku. O wprowadzenie odpowiednio długiego vacatio legis postulują przedsiębiorcy, w tym m.in. Konfederację Lewiatan.

„Wiele produktów posiada długi okres składowania, w praktyce oznacza to, że w momencie wejścia w życie przepisów dyrektywy, w magazynach będą znajdować się tysiące jednostek towarowych wyprodukowanych i zapakowanych zgodnie z aktualnie obowiązującym prawem. Brak okresu przejściowego zmusi przedsiębiorców do wycofania tych produktów" – czytamy w komentarzu Konfederacji Lewiatan.

Problem w tym, że KE wydała dyrektywę już dwa lata temu i państwa miały czas na dostosowanie do niej swoich przepisów. Można się więc spodziewać, że w tym przypadku nie zostanie już wprowadzony żaden dodatkowy okres przejściowy. UOKiK uspokaja - wyjaśnia, że prowadząc kontrole będzie działał proporcjonalnie. Jeszcze w tym roku wyda dokładne zalecenia, dotyczące przede wszystkim produktów już istniejących na rynku.

- Ustawa w żadnym etapie nie nakazuje wycofywania jakichś produktów z rynku, przepakowywania, a tym bardziej ich niszczenia - mówił wiceprezes UOKiK.

Firmy naruszające zasady mogą zostać ukarane, sankcje sięgną nawet 10 proc. rocznego obrotu przedsiębiorstwa

Urząd zapowiada, że początkowo po wdrożeniu przepisów, firmy łamiące zasady będą otrzymywać wezwania do usunięcia nieprawidłowości. Jeśli jednak firma nie zmieni postępowania po kilku wezwaniach, regulator sięgnie po sankcje. Mogą one być bardzo dotkliwe i maksymalnie sięgnąć nawet 10 proc. rocznego obrotu przedsiębiorcy. Takie kary mogą zostać nałożone na firmę, jeśli jej działalność zostanie uznana za „naruszającą zbiorowe interesy konsumentów".

Koniec z „ekologicznymi" jajami, parówkami i pomidorami, które z ekologią nie mają nic wspólnego

Dla klientów zmiany będą pozytywne. Dziś na rynku mamy zatrzęsienie nazw i haseł odnoszących się do ekologii. A za produkty z ekologią w nazwie często trzeba zapłacić więcej. Komisja Europejska wskazuje, że znaczna część deklaracji środowiskowych, funkcjonujących na rynku, jest niejasna, nieudokumentowana lub nawet nie ma pokrycia w rzeczywistości.

- Te przepisy są ważne i potrzebne. Klienci są nagminnie wprowadzani w błąd i zmuszani do płacenia więcej, tylko za sam dopisek „eko" na opakowaniu. Trzeba to ukrócić. Ekologią dziś szafują wszyscy, nawet ci, którzy nie mają z nią nic wspólnego. Niedawno sam zauważyłem w sklepie jaja od kur z chowu klatkowego z napisem „ekologiczne", choć chów klatkowy jest zaprzeczeniem wszystkiego, co ekologiczne. Nagle mamy całe półki ekologicznych parówek, kotletów i pomidorów, w których ma nie być ani grama substancji chemicznych, w co niestety trudno uwierzyć. Inna sprawa to mocno opóźniona legislacja i wątpliwości przedsiębiorców, które są uzasadnione. Przepisy dyrektywy i tak muszą wejść w życie w całej UE - mówi Łukasz Wielogórski, radca prawny, który zajmuje się prawem konsumenckim.

Firmy będą mogły stosować ekologiczne oznaczenia, jeśli będzie to potwierdzone przez organy publiczne lub certyfikaty (odpowiedniej akredytacji udziela Polskie Centrum Akredytacji). Możliwe będzie też korzystanie z unijnych oznakowań EU Ecolabel, krajowego ISO 14024 lub etykiet mówiących o efektywności energetycznej (wynikają one również z unijnych regulacji).

eprasa.pl 50c498b5ca

ENERGETYKA

Energetyczna dezinformacja żeruje na rachunkach za prąd. Ekspert wskazuje mechanizm

Najbardziej skuteczna dezinformacja energetyczna nie musi wymyślać problemu, który nie istnieje. Ceny energii rzeczywiście są dla ludzi i przedsiębiorstw problemem – wskazuje w komentarzu dla Strefy Biznesu Maciej Bukowski z Fundacji im. Kazimierza Pułaskiego.

Maciej Badowski

Z badania poświęconego narracjom energetycznym wynika, że manipulacyjne przekazy najczęściej wykorzystują realne obawy związane z kosztami energii i bezpieczeństwem dostaw.

Zielony Ład, ETS i OZE jako „winni" wysokich cen energii

Jak wynika z raportu „Nowa fala rosyjskiej dezinformacji wobec Polski 2026: wzorce, narzędzia, odpowiedzi. Dezinformacja w obszarze energetyki" przygotowanego przez ekspertów Fundacji im. Kazimierza Pułaskiego, jednym z najczęściej powielanych przekazów jest przedstawianie transformacji energetycznej jako głównej lub wręcz jedynej przyczyny rosnących kosztów energii.

Maciej Bukowski, dyrektor Programu Energetyka i Odporność w Fundacji i. K. Pułaskiego, zwraca uwagę, że w analizowanych materiałach funkcjonowało bardzo uproszczone równanie: Zielony Ład, system ETS i odnawialne źródła energii mają odpowiadać za drogi prąd.

– W naszym badaniu najmocniej wybijała się narracja, którą można sprowadzić do bardzo prostego równania: Zielony Ład plus ETS plus OZE równa się drogi prąd. Transformację energetyczną przedstawiano nie jako jeden z wielu czynników wpływających na ceny i funkcjonowanie systemu energetycznego, lecz jako ich zasadniczą, a czasem wręcz jedyną przyczynę – wskazuje ekspert.

– OZE, ETS i regulacje klimatyczne trafiały przy tym do jednego worka, niezależnie od tego, jaki był ich rzeczywisty wpływ na konkretny problem. To ważne, bo najbardziej skuteczna dezinformacja energetyczna nie musi wymyślać problemu, który nie istnieje – dodaje.

Jak podkreśla, skuteczność takiego przekazu wynika z faktu, że odwołuje się on do realnych problemów odczuwanych przez odbiorców.

– Ceny energii rzeczywiście są dla ludzi i przedsiębiorstw problemem, transformacja rzeczywiście kosztuje, a rozwój nowych źródeł wymaga inwestycji w sieci i system. Manipulacja zaczyna się wtedy, gdy z całego zestawu przyczyn wybiera się jedną i buduje z niej kompletne wyjaśnienie rzeczywistości. W naszym materiale inne czynniki ekonomiczne, infrastrukturalne i geopolityczne były często po prostu usuwane z obrazu – podkreśla Bukowski i jednocześnie zaznacza, że nie każda krytyka polityki klimatycznej czy kosztów transformacji jest dezinformacją.

Dezinformacja odwołuje się do poczucia niesprawiedliwości

Zdaniem Macieja Bukowskiego istotnym elementem takich przekazów jest nie tylko sama energetyka, ale również emocje. Jak wskazuje, odbiorca często przedstawiany jest jako osoba zmuszona do ponoszenia kosztów decyzji podejmowanych przez bliżej nieokreślone elity polityczne.

– Obywatel jest przedstawiany jako ktoś, komu Bruksela albo bliżej nieokreślone „elity" narzucają kosztowną transformację, z której korzyści mają czerpać politycy, ideologia klimatyczna lub zagraniczne interesy, podczas gdy rachunek płaci zwykły konsument. To właśnie ten element sprawia, że przekaz jest politycznie nośny: dyskusja o energetyce zostaje przekształcona w dyskusję o niesprawiedliwości, suwerenności i braku wpływu na własny standard życia – ocenia.

– Warto przy tym zaznaczyć, że nie każda krytyka Zielonego Ładu, ETS czy OZE jest oczywiście dezinformacją. W raporcie świadomie rozróżniamy uzasadnioną krytykę kosztów transformacji od przekazów fałszywych lub manipulacyjnych. Problemem jest nie samo stwierdzenie, że transformacja kosztuje, lecz tworzenie fałszywego związku przyczynowego, w którym całą złożoność rynku energii redukuje się do jednego politycznie wygodnego winnego – dodaje.

Badanie pokazuje również, że tego typu przekazy rozchodzą się przede wszystkim oddolnie. Jak podaje Bukowski, około 70 proc. analizowanych materiałów stanowiły komentarze użytkowników, a głównym mechanizmem było dalsze komentowanie i powielanie już istniejących treści.

Według danych przedstawionych przez eksperta badane materiały energetyczne wygenerowały w ciągu trzech miesięcy ponad 44 mln wyświetleń i ponad 100 tys. interakcji. Największą rolę w ich dystrybucji odgrywał Facebook.

Narracja o Rosji pomija niewygodne pytanie

Jednym z najważniejszych wniosków z badania jest sposób przedstawiania procesu uniezależniania Europy od rosyjskich surowców po rozpoczęciu pełnoskalowej wojny w Ukrainie. Zdaniem Macieja Bukowskiego w wielu przekazach bardzo wyraźnie eksponowane są koszty dywersyfikacji, podczas gdy znika kontekst wcześniejszego uzależnienia od jednego dostawcy.

FOT. 123RF

– Nasze dane pokazują, że właśnie ta zdolność do wykorzystywania kolejnych autentycznych wydarzeń jest jedną z największych sił współczesnej dezinformacji energetycznej – wskazuje Maciej Bukowski z FKP

– Tutaj mechanizm jest bardzo czytelny: koszt dywersyfikacji pokazuje się bardzo wyraźnie, natomiast koszt wcześniejszego uzależnienia od Rosji znika z kadru – podkreśla.

– W polskojęzycznej przestrzeni informacyjnej regularnie pojawiała się narracja, że odejście od rosyjskich surowców było ekonomicznym błędem – tłumaczy.

Jak wskazuje ekspert, w wielu materiałach rosyjski gaz przedstawiany jest jako źródło tanie i stabilne, natomiast sankcje oraz budowanie alternatywnych kierunków dostaw opisywane są niemal wyłącznie przez pryzmat kosztów ponoszonych przez europejskich odbiorców.

– W takim przekazie nie ma wieloletniego ryzyka nadmiernej zależności od jednego dostawcy, instrumentalizacji dostaw energii przez Rosję ani konsekwencji rosyjskiej agresji. Zostaje prosty kontrast: kiedy kupowaliśmy od Rosji, energia była tania i stabilna; kiedy zaczęliśmy się uniezależniać, pojawiły się wysokie ceny i niepewność – zaznacza Bukowski.

– W rosyjskojęzycznej infosferze ten przekaz jest jeszcze bardziej konsekwentny. Kryzys energetyczny Europy przedstawiano jako samookaleczenie Zachodu po 2022 roku: efekt sankcji, zerwania relacji gospodarczych z Rosją i rezygnacji z rosyjskich surowców. Informacje o poziomie magazynów gazu, cenach czy ryzyku niedoborów służyły jako kolejne dowody na tezę, że Europa odrzuciła rzekomo tanie i przewidywalne źródła energii na rzecz rozwiązań droższych i mniej stabilnych – wskazuje.

– Co równie istotne, opowieść o „niestabilnej Europie" była zestawiana z opowieścią o „stabilnej Rosji". Problemy europejskiego rynku energii pojawiały się równolegle z materiałami o rosyjskich inwestycjach, energetyce jądrowej, nowych partnerstwach i odporności rosyjskiego sektora na sankcje. Odbiorca otrzymywał więc nie tylko diagnozę, że Europa popełniła błąd, ale również gotowy kontrast: Zachód słabnie, podczas gdy Rosja dostosowała się i pozostaje potęgą energetyczną – podkreśla.

Jak wyjaśnia, sednem jest monokauzalność. – Wysokie ceny energii, które są rezultatem wielu nakładających się czynników gospodarczych, geopolitycznych i infrastrukturalnych, zostają sprowadzone do jednej decyzji politycznej: odejścia od Rosji. To niezwykle wygodny mechanizm perswazyjny, bo złożony problem zamienia w prostą historię z jednym sprawcą i jednym pozornie oczywistym rozwiązaniem – wyjaśnia.

Wojna w Ukrainie stała się ważnym elementem energetycznych narracji

Maciej Bukowski zwraca uwagę, że po 2022 roku kwestia energetyki została silnie powiązana z wojną i wsparciem udzielanym Ukrainie.

– Jedną z najbardziej charakterystycznych narracji, którą zidentyfikowaliśmy, było twierdzenie, że wsparcie Ukrainy odbywa się kosztem bezpieczeństwa energetycznego i poziomu życia obywateli państw Unii Europejskiej. W tej ramie Europejczyk nie jest beneficjentem polityki bezpieczeństwa, lecz jej finansową ofiarą – wskazuje.

Ekspert przywołuje przykład z lutego 2026 roku, kiedy spór pomiędzy Słowacją i Ukrainą dotyczący dostaw energii oraz ropy wywołał gwałtowny wzrost liczby wzmianek energetycznych w polskim internecie. Jak podaje Bukowski, techniczny konflikt dotyczący przepływów energetycznych został szybko wpisany w znacznie szerszą opowieść o tym, że interes Ukrainy ma być stawiany ponad interesami obywateli państw Unii Europejskiej.

– Druga narracja, która po 2022 roku nabrała szczególnej siły, mówi, że Europa sama wywołała swój kryzys energetyczny, odcinając się od Rosji. Jest ona ważna właśnie dlatego, że jednocześnie uderza w kilka celów: sankcje, politykę dywersyfikacji, Unię Europejską i pośrednio zasadność ponoszenia gospodarczych kosztów odpowiedzi na rosyjską agresję. W polskim internecie łączy się ona często z krytyką Zielonego Ładu; w rosyjskim przekazie jej centrum stanowi bezpośrednio zerwanie relacji z Rosją po 2022 roku – wskazuje.

– Trzecim bardzo istotnym przekazem jest szersza opowieść o Europie, która utraciła energetyczną kontrolę nad własnym losem. Każdy nowy szok – informacje o magazynach gazu, konflikt dotyczący dostaw, atak na infrastrukturę czy kryzys na Bliskim Wschodzie – może zostać użyty jako dowód, że europejska polityka energetyczna jest niewydolna – wskazuje.

Jako przykład podaje wydarzenia z końca marca 2026 roku dotyczące konfliktu wokół Iranu i cieśniny Ormuz. – Wydarzenie zewnętrzne zostało wykorzystane do budowania obrazu Europy jako obszaru pozbawionego autonomii energetycznej i zależnego od kryzysów, nad którymi nie ma kontroli – wyjaśnia.

eprasa.pl 50c498b5ca

PRZEMYSŁ

Polska gospodarka zdała pierwszy egzamin. Teraz zaczyna się prawdziwy test

Polska gospodarka w 2026 roku przyspieszyła. PKB w drugim kwartale zwiększył się o 3,8 proc. rok do roku, inwestycje rosły w tempie dwucyfrowym, poprawiły się wyniki finansowe firm, a przemysł zaczął odzyskiwać dynamikę.

Grzegorz Gajda

FOT. PEXELS.COM

Polska nie rozwija się już wyłącznie dzięki konsumpcji

Słabiej jednak radzi sobie budownictwo, widać też zastój na rynku pracy, a szybko rosnący deficyt i dług publiczny będą mieć wpływ na wydatki państwa. Zdaniem ekonomistów, teraz zaczyna się trudniejszy test.

Mamy dwie informacje. Jedna jest dobra...

Polska gospodarka w 2026 roku wyraźnie przyspieszyła, ale w tej chwili zaczyna etap, w którym samo tempo wzrostu przestaje być najważniejszym wskaźnikiem. PKB w II kwartale zwiększył się o 3,8 proc. rok do roku, inwestycje przedsiębiorstw rosną w tempie dwucyfrowym, przemysł odzyskał dynamikę, a firmy wyraźnie poprawiły wyniki finansowe. Słabiej jednak wygląda rynek pracy, budownictwo nadal ma problemy, inflacja ponownie przyspieszyła, a finanse publiczne są coraz większym źródłem ryzyka.

Lepsze wyniki przedsiębiorstw są pozytywnym elementem obrazu gospodarki. W pierwszym półroczu wynik finansowy netto przedsiębiorstw wzrósł o około 30 proc., a rentowność obrotu brutto zwiększyła się do 5,8 proc.

Produkcja budowlano-montażowa natomiast w lipcu spadła, rok do roku, choć dane dotyczące mieszkań są bardziej optymistyczne. W pierwszym półroczu liczba rozpoczętych budów mieszkań wzrosła o 3,5 proc., a liczba pozwoleń na budowę zwiększyła się o 18,9 proc.

Generalnie, może to oznaczać, że słabsza bieżąca produkcja nie musi przekładać się na równie słabe perspektywy kolejnych kwartałów. Ważne jednak będą koszty finansowania oraz tempo przechodzenia projektów inwestycyjnych do realizacji.

Skrócone dane GUS pokazują:

W II kwartale PKB wzrósł o 3,8% r/r, w okresie styczeń–lipiec produkcja przemysłowa zwiększyła się o 3,6%, natomiast budowlano-montażowa spadła o 2,5%. Zatrudnienie w sektorze przedsiębiorstw było w lipcu o 0,8% niższe niż rok wcześniej.

Prognoza Komisji Europejskiej zakłada na cały 2026 r. wzrost PKB o 3,5%, inflację 3,6%, deficyt sektora instytucji rządowych i samorządowych na poziomie 6,5% PKB oraz dług publiczny 64,5% PKB.

Najważniejsza zmiana gospodarcza dotyczy struktury wzrostu. Polska nie rozwija się już wyłącznie dzięki konsumpcji. Coraz większą rolę odgrywają inwestycje, modernizacja przedsiębiorstw i przemysł. To dobra wiadomość. Problem polega na tym, że obecny impuls inwestycyjny może być tylko czasowy, a w kolejnych latach gospodarce będzie coraz trudniej poprawiać produkcję poprzez zwiększanie liczby pracowników.

Złych informacji jest więcej

Mamy też poważniejszy problem. Polska przez lata szybko nadrabiała dystans do bogatszych gospodarek, zwiększając zasoby kapitału produkcyjnego, jak nowoczesne maszyny, linie produkcyjne, hale fabryczne, komputery, a także drogi czy sieci energetyczne. Firmy i państwo inwestowały w nowoczesny sprzęt i narzędzia pracy, co pozwoliło produkować więcej i efektywniej, dlatego gospodarka stała się silniejsza i bogatsza.

Polska znajduje się w dojrzałej fazie ożywienia gospodarczego. Wzrost napędzany jest już nie tylko konsumpcją, ale również odbiciem inwestycji, które w drugiej połowie tego roku powinny mieć jeszcze większy wpływ na strukturę PKB. W horyzoncie całego 2026 roku wzrost powinien utrzymać się na solidnym poziomie powyżej 3,5 proc. - komentuje Michał Stajniak, wicedyrektor Działu Analiz XTB.

Niemniej w 2027 roku spodziewane jest schłodzenie w kierunku 2,8 proc. PKB, wynikające z wygasania szczytu absorpcji środków z KPO oraz konieczności wdrożenia konsolidacji fiskalnej - ostrzega.

Arkadiusz Balcerowski, ekonomista mBanku dodaje:

Wojna w Iranie nie miała mocno negatywnego wpływu na aktywność ekonomiczną. Wzrost PKB w drugim kwartale roku przyspieszył do 3,9 proc. r/r, a głównym powodem było solidne przyspieszenie po stronie inwestycji. W kolejnych kwartałach spodziewamy się utrzymania dynamiki inwestycji powyżej 8 proc. Spowolnienie wzrostu inwestycji widzimy dopiero w drugiej połowie przyszłego roku, kiedy to zakładamy minięcie cyklicznej górki inwestycyjnej.

Dotychczasowy model rozwoju Polski wciąż przynosi efekty, ale jest coraz trudniejszy i droższy w utrzymaniu. Fabryki, maszyny i drogi starzeją się i zużywają, wymagając nakładów na naprawy i wymianę. Oznacza to, że coraz większa część inwestycji będzie musiała służyć nie tyle tworzeniu nowych mocy produkcyjnych, co odtwarzaniu tych istniejących. Inaczej mówiąc: żeby utrzymać wysokie tempo wzrostu, potrzebne będą jednocześnie większe inwestycje i wyższa produktywność.

Polska nadal rośnie szybciej, ale to nie wystarczy

Polska jest często krytykowana za brak inwestycji. Ekonomiści Banku BNP Paribas tłumaczą:

W przypadku polskiej gospodarki to nie inwestycje brutto mają kluczowe znaczenie, lecz wydatki netto. Są to inwestycje brutto pomniejszone o zużycie kapitału (amortyzację). Pod tym względem Polska wygląda bardzo dobrze, znacznie lepiej niż Czechy, Węgry i Niemcy. Co więcej, w przeciwieństwie do Rumunii, gdzie wskaźnik inwestycji netto do PKB jest od kilku lat wyższy, polska gospodarka nie jest obciążona nierównowagą zewnętrzną, czyli deficytem rachunku bieżącego – tłumaczy Michał Dybuła, główny ekonomista Banku BNP Paribas.

Utrzymanie szybkiego wzrostu mocy produkcyjnych będzie wymagało większych nakładów ogółem, z powodu wyższych kosztów inwestycji odtworzeniowych. Inne kraje będą próbowały zwiększać inwestycje kapitałowe. Polska nie może więc zakładać, że sam napływ zagranicznych projektów inwestycyjnych będzie wystarczającym źródłem przyszłego wzrostu.

Przemysł radzi sobie lepiej niż sądziliśmy

Produkcja przemysłowa w lipcu wzrosła o 5,1 proc. rok do roku, choć było to mniej niż 7,4 proc. w czerwcu. W całym okresie styczeń–lipiec produkcja zwiększyła się o 3,6 proc., wyraźnie poprawiając wynik z analogicznego okresu poprzedniego roku.

Produkcja przemysłowa pozostaje na stabilnym wysokim poziomie, o czym mówi lipcowy odczyt na poziomie 5,1% r/r. Odczyt ten był wyższy od oczekiwań, ale pokazał wyhamowanie w stosunku do czerwca, kiedy dynamika wyniosła7,4% r/r. Produkcja przemysłowa wspierana przez relokację europejskich łańcuchów dostaw (nearshoring) oraz dwucyfrowy wzrost nakładów firm na środki trwałe (+13,7% r/r w I półroczu) – mówi Michał Stajniak.

Stajniak zwraca uwagę, że przedsiębiorstwa przechodzą od modelu konkurowania niskimi kosztami do bardziej zaawansowanego modelu przemysłowo-logistycznego.

Z drugiej strony obserwujemy dalszy marazm w sektorze konstrukcyjnym, co może być powiązane z utrzymywaniem stóp procentowych na wysokim poziomie oraz niepewnością dotyczącą przyszłości, co zwiększa chęci wśród obywateli do większych oszczędności. Niemniej w kontekście dużych inwestycji można oczekiwać przyspieszenia w danych za III kwartał, wraz z pełnym przejściem do fazy wykonawczej projektów z części pożyczkowej KPO – uważa ekonomista.

Konsument wspiera gospodarkę, ale nie będzie już tak istotny

Sprzedaż detaliczna w lipcu wzrosła o 3,9 proc. rok do roku, a wynagrodzenia w sektorze przedsiębiorstw zwiększyły się nominalnie o 6,8 proc. Realny wzrost płac wyniósł 3,6 proc. Konsument nadal ma więc pieniądze i nadal wydaje, ale impuls płacowy stopniowo wygasa.

W przypadku spożycia prywatnego drugi kwartał przyniósł lekkie ochłodzenie i wzrost o 2,8 proc. r/r. Spodziewaliśmy się, że konsument będzie wydawał nieco ostrożniej za sprawą stabilizacji wzrostu realnego funduszu płac oraz większej skłonności do oszczędzania. Nasze oczekiwania dotyczące wzrostu konsumpcji prywatnej w kolejnych kwartałach mieszczą się w przedziale 2,5–3 proc. – ocenia Arkadiusz Balcerowski, ekonomista mBank.

To ważny sygnał zmian modelu życia i struktury popytu. Polska staje się gospodarką coraz bardziej usługową i konsumpcyjnie podobną do bogatszych państw Europy.

eprasa.pl 50c498b5ca

ENERGETYKA

Polska może wygrać wyścig o centra danych. Europa Zachodnia zostaje w tyle

Polska może przejąć część inwestycji w centra danych, które coraz trudniej realizować w największych hubach Europy Zachodniej. Podczas gdy czas oczekiwania na przyłączenie do sieci sięga tam nawet 13 lat, w Polsce wynosi około trzech lat.

Maciej Badowski

– Klienci coraz rzadziej pytają o cenę czy lokalizację. Pytają przede wszystkim o to, kiedy realnie mogą uruchomić swoją infrastrukturę – mówi Mateusz Borkowski z Polcom.

FOT. 123RF

PSE zakładają, że do 2040 r. moc centrów danych w Polsce może sięgnąć około 5 GW, a ich roczne zużycie energii około 29,4 TWh

Polska zyskuje przewagę, gdy Zachód zmaga się z brakami energii

Jeszcze 5 lat temu wybór lokalizacji dla nowego centrum danych w Europie najczęściej oznaczał jeden z rynków określanych skrótem FLAP-D, czyli Frankfurt, Londyn, Amsterdam, Paryż lub Dublin. To właśnie tam trafiała większość dużych inwestycji dzięki rozwiniętej infrastrukturze, obecności największych operatorów i bliskości kluczowych klientów.

Dziś coraz większym problemem dla tych rynków staje się jednak dostępność energii elektrycznej. Według Międzynarodowej Agencji Energii deweloperzy realizujący projekty w największych europejskich hubach mogą czekać na przyłączenie do sieci średnio od siedmiu do dziesięciu lat. W części analiz rynkowych czas ten sięga nawet 13 lat. To oznacza, że centrum danych można wybudować znacznie szybciej, niż zapewnić mu docelowe zasilanie.

W tej sytuacji na znaczeniu zaczynają zyskiwać kraje, które jeszcze kilka lat temu pozostawały poza głównym nurtem europejskich inwestycji data center. Jednym z nich jest Polska, gdzie średni czas oczekiwania na przyłączenie wynosi obecnie około trzech lat. Warto podkreślić, że nie wynika to z wyjątkowo nowoczesnej infrastruktury energetycznej w kraju, ale głównie z niższego poziomu nasycenia rynku i mniejszego obciążenia sieci przez centra danych.

Mateusz Borkowski, zastępca Dyrektora Technicznego Data Center w Polcom tłumaczy Strefie Biznesu, że Polska może się przygotować na wzrost zapotrzebowania ze strony centrów danych, z odpowiednim wyprzedzeniem.

– Skala przyszłego zapotrzebowania centrów danych jest już uwzględniana w planowaniu rozwoju krajowego systemu elektroenergetycznego. W projekcie planu rozwoju sieci PSE przyjęto wzrost mocy centrów danych z około 200 MW w 2024 r. do ponad 3 GW w 2036 r. i około 5 GW w 2040 r. Odpowiadałoby to zużyciu energii rzędu 17,4 TWh w 2036 r. i 29,4 TWh w 2040 r. – podaje i jednocześnie podkreśla, że mówimy o dużym nowym segmencie odbiorców, ale jednocześnie jego rozwój nie jest dla operatora systemu zjawiskiem nieuwzględnianym w prognozach.

– Równolegle PSE planują bardzo dużą rozbudowę infrastruktury przesyłowej. Do 2036 r. ma powstać blisko 5 tys. km torów nowych linii 400 kV i około 30 nowych stacji elektroenergetycznych, a ponad 100 istniejących stacji ma zostać zmodernizowanych lub rozbudowanych. Wartość planowanych nakładów to około 66 mld zł – dodaje.

Zdaniem Borkowskiego, istotna jest również zmiana zasad przyłączania do sieci. Jak przypomina, obowiązująca od 2026 r. reforma Prawa energetycznego wprowadziła m.in. kamienie milowe dla inwestycji, terminy uzyskania pozwoleń, dodatkowe zabezpieczenia oraz możliwość utraty przyłączenia przez projekty, które nie są faktycznie realizowane.

– Celem jest uwalnianie mocy blokowanych wcześniej przez tzw. projekty widmo i kierowanie ich do inwestycji rzeczywiście przygotowanych do realizacji – dodaje.

– Dlatego nie zakładałbym, że Polska musi powtórzyć scenariusz Dublina czy Amsterdamu. Wręcz przeciwnie – doświadczenia tych rynków pokazują nam z wyprzedzeniem, gdzie mogą pojawić się bariery. Jeżeli rozbudowa centrów danych będzie postępowała równolegle z rozwojem sieci, nowych źródeł i magazynów energii, Polska może zachować jedną ze swoich najważniejszych przewag, czyli relatywnie przewidywalny dostęp do mocy – wyjaśnia.

Rosnące zainteresowanie inwestorów znajduje już odzwierciedlenie w skali rynku. Moc krajowych centrów danych podwoiła się w ciągu ostatnich trzech lat, a według branżowych prognoz do końca dekady może wzrosnąć nawet trzykrotnie.

OZE i kontrakty PPA stają się kluczowe dla branży

Dla inwestorów budujących centra danych coraz ważniejsza staje się nie tylko dostępność energii, ale również jej pochodzenie. Globalni operatorzy coraz częściej oczekują dostępu do energii niskoemisyjnej oraz możliwości wieloletniego zabezpieczenia dostaw. Zdaniem rozmówcy Polska systematycznie poprawia swoją pozycję również w tym obszarze.

– Ta oferta jest już realna i w ostatnich latach bardzo szybko się rozwija. Na koniec 2025 r. moc instalacji OZE w Polsce wyniosła około 37,8 GW i po raz pierwszy przekroczyła połowę całej mocy zainstalowanej w krajowym systemie. OZE odpowiadały także za ponad 31 proc. produkcji energii elektrycznej – wskazuje Borkowski.

Jak dodaje, istotnym elementem rynku stały się kontrakty PPA, czyli długoterminowe umowy zakupu energii bezpośrednio od wytwórców.

– Polska ma już rozwinięty rynek kontraktów PPA. Nie jest to rozwiązanie niszowe, lecz instrument rzeczywiście wykorzystywany przez dużych odbiorców energii, w tym centra danych – podkreśla.

– Według ACER na Polskę przypadało około 7 proc. umów PPA zawartych w 2024 r. w Unii Europejskiej i Norwegii, a centra danych zostały wskazane wśród sektorów o największym zużyciu energii w ramach takich kontraktów na polskim rynku. Oznacza to, że PPA nie jest już w Polsce rozwiązaniem niszowym, ale instrumentem rzeczywiście wykorzystywanym przez dużych odbiorców energii – dodaje.

Jak podkreśla, coraz większą rolę odgrywają również magazyny energii. Według danych URE na koniec 2025 r. w rejestrach operatorów znajdowało się 29 magazynów energii o łącznej mocy około 1,76 GW, a dodatkowo do sieci przyłączonych było ponad 102 tys. mniejszych magazynów o łącznej mocy około 700 MW.

Borkowski podkreśla, że w przypadku centrów danych kluczowe będzie nie pojedyncze rozwiązanie, lecz „umiejętne łączenie kilku elementów: energii z sieci, kontraktów PPA, własnych lub dedykowanych źródeł OZE, magazynów oraz systemów zarządzania energią". – Właśnie w tym kierunku rozwija się dziś światowy rynek data center. Międzynarodowa Agencja Energii wskazuje, że sektor technologiczny odpowiadał w 2025 r. za około 40 proc. korporacyjnych umów zakupu energii odnawialnej zawieranych globalnie – tłumaczy.

– Polska jest już konkurencyjnym rynkiem pod względem dostępności takich instrumentów, a jej pozycja powinna się wzmacniać wraz z dalszym rozwojem OZE i magazynowania. Dla inwestora coraz ważniejsza staje się bowiem nie tylko sama cena energii, ale możliwość zabezpieczenia jej dostaw i pochodzenia w perspektywie wielu lat – wskazuje.

AI zwiększy popyt na energię i przyspieszy inwestycje

Rozwój sztucznej inteligencji sprawia, że centra danych są postrzegane jako jeden z najszybciej rosnących sektorów gospodarki pod względem zużycia energii. Zdaniem Borkowskiego nie powinno to jednak prowadzić do konfliktu pomiędzy branżą technologiczną a przemysłem czy gospodarstwami domowymi.

– Nie stawiałbym tego jako wyboru pomiędzy centrami danych a przemysłem czy gospodarstwami domowymi. Bezpieczeństwo dostaw dla wszystkich odbiorców pozostaje podstawowym zadaniem systemu energetycznego. Centra danych warto natomiast traktować jako jeden ze strategicznych kierunków rozwoju gospodarki, podobnie jak inne duże inwestycje przemysłowe – tłumaczy.

– Skala tego sektora sprawia, że trzeba uwzględniać go w planowaniu z dużym wyprzedzeniem. PSE zakładają, że do 2040 r. moc centrów danych w Polsce może sięgnąć około 5 GW, a ich roczne zużycie energii około 29,4 TWh. Jednocześnie właśnie dlatego system przyłączeniowy jest dziś porządkowany – nowe regulacje mają premiować inwestycje rzeczywiście przygotowane do realizacji i ograniczać sytuacje, w których dostępna moc jest rezerwowana przez projekty spekulacyjne – tłumaczy.

Borkowski przyznaje, że centra danych nie muszą być wyłącznie nowym odbiorcą istniejącej energii. Ich długoterminowe zapotrzebowanie może tworzyć podstawę ekonomiczną do budowy nowych źródeł.

– Międzynarodowa Agencja Energii szacuje, że na świecie około połowy wzrostu zapotrzebowania centrów danych na energię do 2035 r. może zostać pokryte przez OZE, wspierane przez magazyny energii i sieć. Jednocześnie sektor technologiczny już dziś należy do największych nabywców energii odnawialnej w formule PPA – wskazuje.

– Dlatego właściwy model rozwoju powinien zakładać, że wraz z dużym nowym odbiorcą pojawiają się również inwestycje po stronie podaży i elastyczności systemu – nowe źródła, kontrakty PPA, magazyny energii czy lokalne systemy zasilania. W takim modelu rozwój centrów danych nie musi odbywać się kosztem przemysłu czy gospodarstw domowych. Może przeciwnie – zwiększać skalę inwestycji w polską energetykę i przyspieszać modernizację infrastruktury, z której korzystają wszyscy odbiorcy – podsumowuje Borkowski.

eprasa.pl 50c498b5ca

HISTORIA

Strzały w pociągu na Podhalu

Dawid Golik

22 lutego 1947 r. w nowotarskim szpitalu zmarł z ran Józef Kuraś „Ogień". Działalność partyzancką na Podhalu kontynuowali już tylko jego najwierniejsi żołnierze. W dużej części byli to partyzanci 3. „rabczańskiej" kompanii rozbitego zgrupowania „Błyskawica".

Wdrugiej połowie roku utworzyli oni kilkunastoosobowy oddział, któremu nadali kryptonim „Wiarusy". Na jego czele stanął dwudziestoletni Józef Świder „Mściciel". Mimo, że partyzanci początkowo skupiali się na unikaniu obław bezpieki, bardzo szybko przeszli do aktywniejszych działań wymierzonych we współpracowników komunistów. Duży nacisk kładli też na akcje propagandowe – wydawali ulotki skierowane do społeczeństwa, dokonali też m.in. udanego wysadzenia pomnika ku czci żołnierzy Armii Czerwonej w Nowym Targu. Przy okazji skierowali 10 października 1947 r. do miejscowej ludności odezwę, w której pisali: „Jak stwierdzono stan miasta nie jest zadawalający, toteż podajemy do publicznej wiadomości, że postaramy się oczyścić miasto z wszelkich brudów i śmieci bolszewicko-komunistycznych". Kolejne tego typu przedsięwzięcia zaplanowano niecały miesiąc później w związku ze zbliżającym się dniem Wszystkich Świętych. Miały się one odbić szerokim echem na terenie Podhala, jednocześnie przypominając o działalności niepodległościowej „Wiarusów" i o poległych towarzyszach broni.

FOT. IPN

Krzyż postawiony 1 listopada 1947 r. przez partyzantów z oddziału „Wiarusy" w miejscu ostatniego starcia Józefa Kurasia

Akcja w Lasku

Głównym realizatorem zaplanowanej akcji miał być Dymitr Ilienko „Czarny", służący w polskim podziemiu dezerter z Armii Czerwonej, który na czele siedmioosobowego patrolu dotarł w nocy z 31 października na 1 listopada 1947 r. do miejscowości Lasek, położonej kilka kilometrów na północny-zachód od Nowego Targu. Celem akcji miało być najprawdopodobniej zatrzymanie pociągu relacji Zakopane–Kraków, a następnie wylegitymowanie jadących nim pasażerów i likwidacja tych, którzy okazaliby się działaczami PPR oraz funkcjonariuszami UB.

Przebieg całej akcji można drobiazgowo odtworzyć dzięki zachowanym dokumentom dochodzeniowym milicji i bezpieki oraz relacjom świadków. Już po północy partyzanci pojawili się na stacji: trzech z nich udało się do kancelarii dyżurnego ruchu, zabraniając mu prowadzenia jakichkolwiek rozmów telefonicznych, aż do chwili przybycia jadącego z Nowego Targu pociągu, natomiast czterech pozostałych zabezpieczało teren samej stacji. „O godz. 0:38, gdy nadszedł pociąg i dyżurny ruchu [...] wyszedł na peron, osobnicy ci wyszli za nim, dyżurny załatwił swoje formalności, dał sygnał do odjazdu pociągu, pociąg ruszył i w tym momencie padła seria strzałów z automatu wewnątrz pociągu i równocześnie pociąg został zatrzymany przez zerwanie hamulca bezpieczeństwa" – zapisano w milicyjnym sprawozdaniu.

W jednym z wagonów jechali m.in. trzej funkcjonariusze MO konwojujący dwóch kolejnych milicjantów podejrzanych o wykroczenia. Do tego wagonu weszli po zatrzymaniu składu Teofil Papierz „Huragan" i Adam Półtorak „Wicher". Oznajmili pasażerom, że pociąg jest otoczony i wszyscy „mundurowi" mają wyjść na zewnątrz. Opisano to szczegółowo w meldunku MO: „Jeden z osobników [„Wicher"] wyskoczył nagle z pociągu zaś drugi [„Huragan"] wypychał zatrzymanych [...] do drzwi wyjściowych wagonu [...] w międzyczasie pociąg ruszył lecz został zatrzymany". Wówczas, korzystając z zamieszania, jeden z milicjantów podszedł do odwróconego tyłem „Huragana" i oddał do niego strzał z pistoletu, zabijając go na miejscu. Rozpoczęła się nieplanowana wymiana ognia między funkcjonariuszami MO i partyzantami, którzy próbowali wedrzeć się do wagonu i odbić zabitego już przez milicjantów kolegę. Od kul zginął wówczas „Wicher", poważnie rannych zostało także dwóch kolejnych partyzantów – Jan Pierwoła „Piorun" i Stanisław Bochniak „Zemsta". W międzyczasie wyskoczył na peron jadący tym samym pociągiem kolejny funkcjonariusz – jak się potem okazało komendant powiatowy MO z Nowego Targu Władysław Waśkowicz. Zginął od strzałów z broni automatycznej. Po chwili z kolejnych wagonów wyprowadzono funkcjonariusza ORMO i dwóch milicjantów, którzy zostali zrewidowani i zastrzeleni. Walka na stacji w Lasku trwała ok. 45 minut. Niestety w wyniku strzelaniny zginęły także dwie przypadkowe osoby cywilne, a siedem kolejnych było rannych.

Obława na Buflaku

Kilkanaście minut po pierwszej w nocy, na rozkaz jednego z partyzantów, dyżurny ruchu odprawił pociąg, który odjechał w kierunku Sieniawy. Wówczas podwładni „Czarnego" wycofali się w góry, biorąc kilku kolejarzy do pomocy przy transporcie rannych.

Niebawem ruszyła za nimi obława połączonych sił MO i KBW. Odnalezione ślady prowadziły w Gorce, na górskie osiedle Buflak. Dopiero późnym popołudniem odnaleziono dom, w którym ukryci zostali przez swoich kolegów dwaj ciężko ranni członkowie oddziału. Budynek został natychmiast otoczony, a ukrywających się na strychu partyzantów wezwano do poddania się. Doszło do krótkiej wymiany strzałów, podczas której „Piorun" zginął, prawdopodobnie samemu odbierając sobie życie, a „Zemsta" zmarł w wyniku odniesionych ran w drodze do szpitala.

Strzelanina w Lasku kosztowała życie czterech doświadczonych partyzantów – Papierz i Półtorak w czasie wojny służyli w AK, byli partyzantami II batalionu 1. pułku strzelców podhalańskich. Z kolei „Piorun" i „Zemsta" (także były akowiec) byli weteranami Zgrupowania Partyzanckiego „Błyskawica". Z całą pewnością akcja nie przebiegła według planu, jednak jak się wydaje „leśni" mieli minimalny wpływ na to, co się wydarzyło i nie mogli przewidzieć rozwoju wypadków, jakie miały miejsce zarówno na samej stacji, jak i później na Buflaku. Niemal wszystko tej nocy miało charakter przypadkowy – nawet zastrzelenie komendanta powiatowego MO nie było przecież planowane.

Druga część przygotowanej przez „Mściciela" akcji propagandowej wypadła o wiele lepiej. Kiedy 1 listopada 1947 r. pozostali przy życiu członkowie patrolu „Czarnego" wracali do obozu, w Ostrowsku były adiutant Józefa Kurasia – Stanisław Ludzia „Harnaś" – wraz z kilkoma innymi żołnierzami postawił w miejscu ostatniej walki „Ognia" okazały brzozowy krzyż. Przymocowana była do niego tabliczka z prostą, zapisaną częściowo niezgodnie z ortografią, ale jednoznaczną w wydźwięku treścią: „Tu zginoł śmiercią bochaterską dnia 21 II [19]47 dow[ódca] AK mjr Ogień". Na ramionach krzyża zawieszona została ozdobna, białoczerwona szarfa z napisem wskazującym na „wiernych" żołnierzy z „3. kompanii AK Wiarusy". Krzyż ten, pod którym umieszczono też wieniec, stał przez cały dzień Wszystkich Świętych i dopiero wieczorem został usunięty przez władze.

Komunistyczny odwet

Wydarzenia w Lasku rozpoczęły zakrojone na szeroką skalę obławy na oddział oraz aresztowania wśród jego współpracowników. W pierwszych dniach listopada 1947 r. bezpieka zlikwidowała m.in. grupę Jana Rokity „Iskry" przeprowadzającą wywiad na rzecz partyzantów i bezpośrednio odpowiedzialną za wysadzenie sowieckiego pomnika w Nowym Targu. Jej założyciela wraz z czterema podkomendnymi skazano na karę śmierci, a wyroki wykonano w więzieniu przy ul. Montelupich w Krakowie. Ciała zamordowanych oddano następnie na potrzeby ćwiczeń anatomicznych studentów medycyny. Tam gdzie miały według zapisów cmentarnych ostatecznie spocząć, nie udało się ich odnaleźć. Podobnie jak szczątków czterech poległych 1 listopada partyzantów. Oni również zostali przywiezieni do Krakowa i po sekcji w Zakładzie Medycyny Sądowej wykorzystano ich ciała do szkolenia młodych medyków, nie pozwalając na godny pochówek.

Tutaj historia „Wiarusów" i ich współpracowników raz jeszcze symbolicznie splata się z losem Józefa Kurasia „Ognia". Jego ciała także nie wydano bliskim. Ono również z Nowego Targu przewiezione zostało do stolicy województwa i wszelki ślad po nim zaginął. Wszystko wskazuje na to, że trafiło ono do Zakładu Anatomii Opisowej Uniwersytetu Jagiellońskiego, a później zostało zagrzebane w bezimiennym dole. Przez ostatnich dziesięć lat część z takich miejsc przebadano archeologicznie. Udało się w ten sposób ujawnić szczątki kilkudziesięciu osób – w niektórych jamach były same głowy, w innych miednice, w jeszcze innych kości długie. Traktowano je jako preparaty, które „zużywały się" podczas ćwiczeń, a następnie partiami, wymieszane i bezimienne, zagrzebywane były w ziemi. Być może między nimi właśnie znajdują się części ciał poszukiwanych partyzantów, które w przyszłości – po identyfikacji – będzie można pochować. Do tego czasu należy jednak o nich przynajmniej przypominać – tak jak partyzanci „Wiarusów" przypominali o swoim poległym dowódcy, stawiając 1 listopada 1947 r. w miejscu jego ostatniej walki w Ostrowsku brzozowy krzyż.

eprasa.pl 50c498b5ca

SZCZECIN

Tenorzy znów powalczą na głosy i... róże

Opr. red.

To jeden z tych koncertów, podczas których publiczność nie ogranicza się do oklasków. 11 września o godz. 20 odbędzie się 26. Wielki Turniej Tenorów, organizowany przez Operę na Zamku w Szczecinie.

FOT. MIKOŁAJ TOMCZAK

Wydarzenie odbędzie się w piątek o godz. 20 w Teatrze Letnim

W amfiteatrze ponownie zabrzmią słynne arie operowe i pieśni neapolitańskie, a o tym, kto okaże się najlepszy, zdecydują sami widzowie. Wielki Turniej Tenorów od ponad dwóch dekad jest jednym z najbardziej charakterystycznych wydarzeń muzycznych organizowanych w Szczecinie. Jego pomysł opiera się na połączeniu operowego koncertu z tradycją dawnych turniejów rycerskich. Tyle że zamiast kopii i mieczy zawodnicy mają do dyspozycji głos, repertuar i sceniczną charyzmę.

Zasady pozostają niezmienne. Przy wejściu każdy widz otrzyma różę, która podczas koncertu stanie się jego głosem. Po wysłuchaniu wszystkich uczestników publiczność wybierze swojego faworyta, przekazując kwiat wybranemu śpiewakowi. Ten, który zgromadzi najwięcej róż, zwycięży w turnieju i zgodnie z tradycją zostanie symbolicznie pasowany na rycerza. Formuła może wydawać się lekka i zabawowa, ale sama rywalizacja ma jak najbardziej poważny, artystyczny charakter. Do Szczecina przyjeżdżają tenorzy z różnych stron świata, a dla części z nich udział w wydarzeniu staje się ważnym punktem w dalszej karierze. Turniej daje młodym śpiewakom możliwość zaprezentowania się przed dużą publicznością, w repertuarze wymagającym zarówno świetnej techniki wokalnej, jak i umiejętności zdobycia sympatii widowni.

I właśnie bezpośredni kontakt artystów z publicznością jest jednym ze znaków rozpoznawczych wydarzenia. Tutaj nie wystarczy poprawnie zaśpiewać trudnej arii. Tenorzy muszą również przekonać do siebie kilka tysięcy osób, bo ostatecznego werdyktu nie wydaje profesjonalne jury. Każda róża oznacza jeden głos.

Publiczność może spodziewać się repertuaru złożonego z rozpoznawalnych operowych przebojów, efektownych arii oraz pieśni neapolitańskich. Śpiewakom towarzyszyć będzie orkiestra Opery na Zamku, która otrzyma także własną przestrzeń do instrumentalnych popisów. Dzięki temu koncert jest pomyślany nie tylko jako konkurs solistów, ale jako duże widowisko muzyczne. Przez kolejne edycje Turniej zbudował wierną publiczność i stał się jedną z muzycznych tradycji Szczecina.

KOSZALIN

Kuba Badach dla fundacji „Zdążyć z miłością”

opr. red

Kuba Badach znany z charakterystycznego głosu, emocjonalnych interpretacji i mistrzowskiego warsztatu, jeden z najbardziej wszechstronnych artystów polskiej sceny muzycznej.

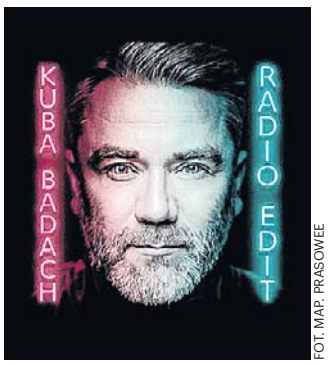

FOT. MAP. PRASOWEE

Niedziela, Filharmonia, godz. 18

Kuba Badach jest ceniony za niesamowitą charyzmę sceniczną i emocjonalne interpretacje, które pozostają z widzami na długo po zakończeniu koncertu. W 2025 roku Artysta powrócił z nowym albumem „Radio Edit”, który wyznacza kolejny etap w jego muzycznej drodze.

SŁUPSK

To będzie stand up o ADHD w wersji full HD

Opr. red

Adam Van Bendler przyjeżdża do Słupska z nowym programem stand-upowym „ADfullHD”.

Komik tym razem bierze na warsztat ADHD, ludzkie słabości oraz własne życiowe wpadki. Punktem wyjścia będzie pytanie, czy ADHD może stać się wygodnym wytłumaczeniem naszych wad, czy raczej okazją, żeby nieco lepiej zrozumieć samych siebie.

Van Bendler tradycyjnie nie zamierza traktować tematu ze śmiertelną powagą, stawiając na absurdalne obserwacje i mocne puenty. Występ odbędzie się 10 września o godz. 19 w Słupskim Inkubatorze Technologicznym.

POGODA

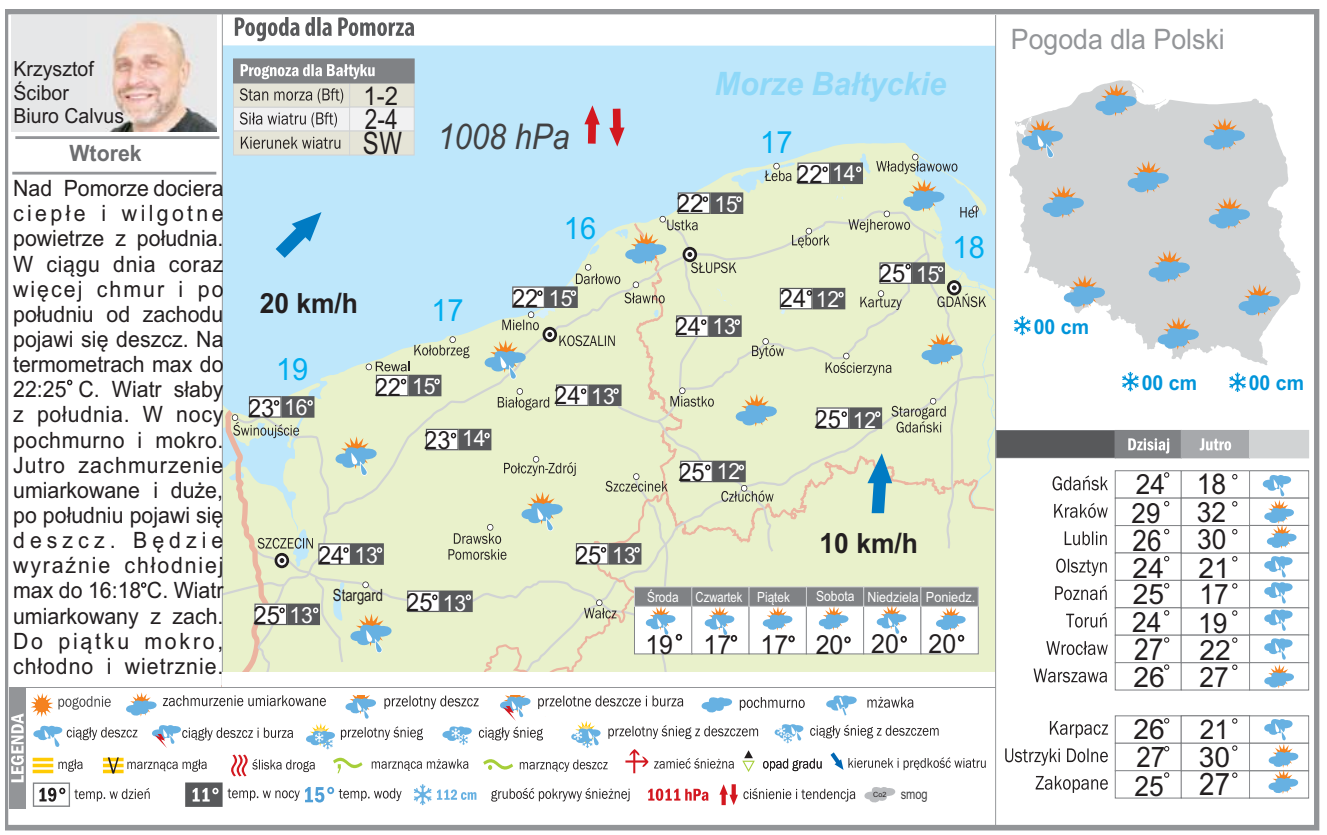

DROBNE

Nieruchomości

LOKALE UŻYTKOWE - KUPIĘ

KUPIĘ Twój problem z udziałem w nieruchomości, spadku ! Nie wiesz co robić, nie dogadujesz się z rodziną, współwłaścicielem? Sprzedaj mi swój udział ! 602738759

Rolnicze

ZWIERZĘTA HODOWLANE

KURY nioski dowóz 600539790

INNE

WYSYŁKOWA sprzedaż miodu, sprzedam pszczoły, 519-473-581.

AUTOREKLAMA

ibo TWOJE DOMOWE BIURO OGŁOSZEŃ

Ogłoszenia drobne
w Twojej gazecie zlecisz
bez wychodzenia z domu
przez Internetowe Biuro Ogłoszeń

ibo.polskapress.pl

eprasa.pl 50c498b5ca

PROGRAMOWO

G. 19:00

Lombard. Życie pod zastaw

TV Puls

Aneta organizuje komunię syna, której koszt znacząco przekracza możliwości finansowe rodziny. Kieruje nią chęć dorównania bogatej kuzynce Karolinie. Mąż Anety, Krzysztof zastawia zegarek w lombardzie, by opłacić przyjęcie. Z kolei Karolinę, która wyznacza standardy, bawi rywalizacja z Anetą. Mężowie obu kobiet próbują je powstrzymać, a kiedy to się nie udaje, ster przejmują przestraszone ciągłymi kłótniami dzieci. Kazimierz oświadcza rodzinie, że musi ją chronić. Gosia, która wyszła z domu, aby załatwić jakąś sprawę, mimo późnej godziny nadal nie wraca. Marry i Lolek są zaniepokojeni. Andżelika szuka Igorka. Niespodziewanie spotyka się z kimś, kto może wiedzieć, gdzie jest chłopiec.

G. 19:00

Policjantki i policjanci

TV 4

Podczas patrolu, podkomisarz Lena Szulc i posterunkowy Bartosz Sołtys otrzymują zgłoszenie zgłoszenie w sprawie nieprzytomnego mężczyzny, który leży na poboczu drogi. Po przybyciu na miejsce szybko ustalają, że został on potrącony przez samochód. Na domiar złego, Lena wyczuwa od niego dziwny zapach, ale nie jest to woń alkoholu. Poszkodowany zostaje przewieziony do szpitala i tu okazuje się, że został otruty. Zszokowani rodzice ofiary przybywają do szpitala. Żona otrutego mężczyzny z kolei wydaje się niezbyt przejmować całą sytuację. Tymczasem Bartek proponuje Lenie pomoc w związku z zaginięciem Szulca. W tym odcinku poznamy też wielki sekret Roberta Kostyry.

G. 20:30

Felicita

TVP 1

Pierwsze spotkanie Zośki i Giulii jest chłodne.Oliwia wyjaśnia, że po przeczytaniu listu ojca odnalazła Giulię. Kobieta zgadza się porozmawiać wieczorem. Dla Zośki sytuacja okazuje się trudniejsza, niż sądziła. Prosi córkę, aby pozwoliła jej spotkać się z Giulią sam na sam. Oliwia zgadza się pod warunkiem, że matka nie odbierze jej szansy na poznanie brata. W pensjonacie poznają gospodarzy: Francescę i jej braci, Marco i Enzo. Podczas spotkania matki, Oliwia ratuje kilkuletniego chłopca z pomocą Davide. Giulia zapewnia Zośkę, że kiedy spotkała Kamila, nie wiedziała o nich, a gdy poznała prawdę, było już za późno. Rozmowę przerywa pojawienie się Oliwii, Davide i Nico, który polubił córkę Zosi. Na pożegnanie wykonują ten sam gest, którym Kamil żegnał się kiedyś z Oliwią: I'm watching you. Dla wszystkich staje się jasne, że rodzeństwo właśnie się odnalazło.

G. 20:50

M JAK MIŁOŚĆ

TVP 2

Sowiński, po upojnej nocy spędzonej z Kasią, nie osiada na laurach. Przeciwnie – bierze na celownik kolejną lekarkę z kliniki. Tym razem w oko wpadła mu nowa rezydentka Klaudia. Przekonany o swoim nieodpartym uroku, próbuje umówić się z nią po pracy. Ku jego zaskoczeniu, młoda dziewczyna odrzuca jego awanse. Tymczasem Olek po długich namysłach w końcu decyduje się opowiedzieć o swoim konflikcie z szefem Argasińskiemu. A gdy Chodakowski wpada przypadkiem w pracy na siostrę Sowińskiego, dyrektor wybucha nagle wściekłością. I to taką, że o mało nie rzuca się na chirurga z pięściami! Z kolei Iwona postanawia zrobić w życiu „porządki". Powód? Po złych snach i kilku „sygnałach ostrzegawczych" spodziewa się swojej śmierci. Domańska natomiast cały czas próbuje uwieść Marcina i dostaje w końcu od swojej przyjaciółki Klary „deepfake", z Chodakowskim w roli głównej. Kama natomiast zaczyna mieć wyrzuty sumienia. Świadomość, że to przez nią mąż odszedł z pracy, którą kochał i trafił do firmy, której w głębi duszy nie cierpi, nie daje jej spokoju.

G. 21:40

Sprawiedliwi. Trójmiasto

TV 4

Starsza aspirant Patrycja Berg i starszy aspirant Maksym Pietras prowadzą śledztwo w sprawie zaginięcia siedmioletniej Madzi Pałeckiej. Matka dziewczynki jest uzależniona od alkoholu i o zniknięciu córki zorientowała się dopiero po dwóch dniach. Pierwszy trop prowadzi do jej partnera, Adama Walkowskiego – recydywisty, który regularnie bywał w mieszkaniu Pałeckiej i wielokrotnie groził dziecku. Podejrzenia śledczych wzmacnia odkrycie w jego lokalu zakrwawionego ubrania. Wkrótce nad brzegiem stawu policja odnajduje dziecięcy bucik, co budzi obawy, że ciało dziewczynki znajduje się na dnie zbiornika. Równolegle Pietras mierzy się z niespodziewanym dramatem. W wyniku odniesionych obrażeń Siwy ma problemy z pamięcią i nie rozpoznaje przyjaciela. Śledczy robi wszystko, aby pomóc przyjacielowi – niestety bez efektów.

eprasa.pl 50c498b5ca

KRZYŻÓWKA NR 138

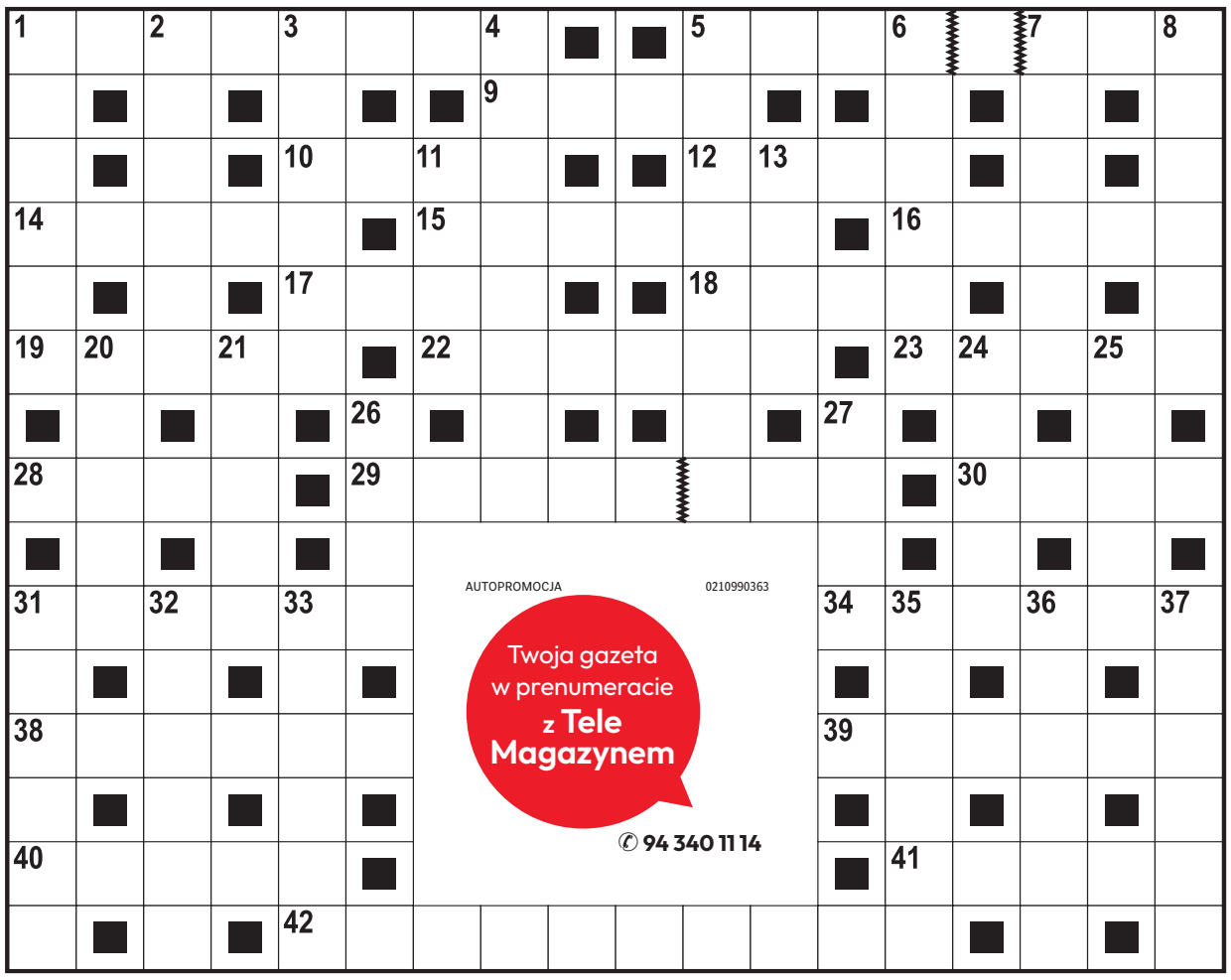

Poziomo:
1) potrawa z mięsa wołowego,
5) bajka epigramatyczna Ignacego Krasickiego,
9) amerykański stan ze stolicą w Columbus,
10) zimą otula szyję,
12) zmora wielkich aglomeracji,
14) uczeń szkoły wojskowej,
15) dobra opinia o firmie,
16) renkloda o żółtych owocach,
17) kryształ do tamowania krwi,
18) zabieg płucny,
19) transport drewna rzeką,
22) sielankowy utwór poetycki,
23) rząd lamp w teatrze,
28) narzędzie do wyciągania gwoździ,
29) gdy wszystko funkcjonuje poprawnie, zgodnie z planem,
30) efekt ludzkiej pracy,
31) drobny przedmiot reklamowy,
34) przodek konia domowego,
38) grecka muza astronomii,
39) nie opłaci się .... za wyprawkę,
40) „… dla zuchwałych”, film wojenny,
41) na pagonie generała,
42) komedia filmowa z rolą Jacka Lemmona.

Pionowo:
1) największa łódź okrętowa,
2) dawny obszarnik ziemski,
3) rzeczowa gwarancja zwrotu długu,
4) miododajna roślina przyprawowa,
5) zajmuje się badaniem wszechświata,
6) drapieżnik z rodziny kotów, puma,
7) szkoła ponadpodstawowa,
8) pustynia od Atlantyku po Morze Czerwone,
11) afrykańska owca grzywiasta,
13) żyzna gleba nadrzeczna,
20) słaby punkt Achillesa,
21) dawna nazwa stopu kilku metali,
24) imię Barcisia, aktora z „Miodowych lat”,
25) eksperyment w laboratorium,
26) pospolity, kłujący chwast polny,
27) dawniej koncept, krotochwila,
31) konferencja lub klapsa w sadzie,
32) rozmowa dwóch osób,
33) końcowa część powieści,
35) skrywa małżeńskie tajemnice,
36) rogi zwierzyny płowej,
37) opiekuje się cudzymi dziećmi, bona.

AUTOPROMOCJA 0210990363
Twoja gazeta w prenumeracie z Tele Magazynem
94 340 11 14

ROZWIĄZANIE NR 137

Ż	■	Ż	■	■	D	Z	I	E	K	A	N	■	Ś	■	D	■	D
A	L	E	K	S	Y	■	M	■	Ł	■	I	G	L	I	W	I	E
R	■	L	■	■	S	P	I	R	A	L	E	■	I	■	Ó	■	S
C	H	A	D	E	K	■	E	■	M	■	D	O	Z	O	R	C	A
I	■	Z	■	K	■	K	R	O	S	N	O	■	■	R	■	■	N
K	R	O	P	L	A	■	Ó	■	T	■	L	A	M	B	E	R	T
■	U	■	■	E	■	M	Ż	A	W	K	A	■	■	I	■	Ę	■
I	M	P	O	R	T	■	Y	■	O	■	■	S	Z	T	U	K	A
■	B	■	R	■	E							■	I	■	■	A	■
J	A	S	K	R	A							M	Ę	S	T	W	O
A	■	■	A	■	T							■	B	■	R	■	R
K	E	L	N	E	R							K	A	S	Z	E	L
O	■	A	■	■	Z							U	■	■	A	■	E
Ś	C	I	A	N	Y							S	C	Y	S	J	A
Ć	■	K	■	■	K	A	P	I	L	A	R	Y	■	■	K	■	N

KRZYŻÓWKA PANORAMICZNA

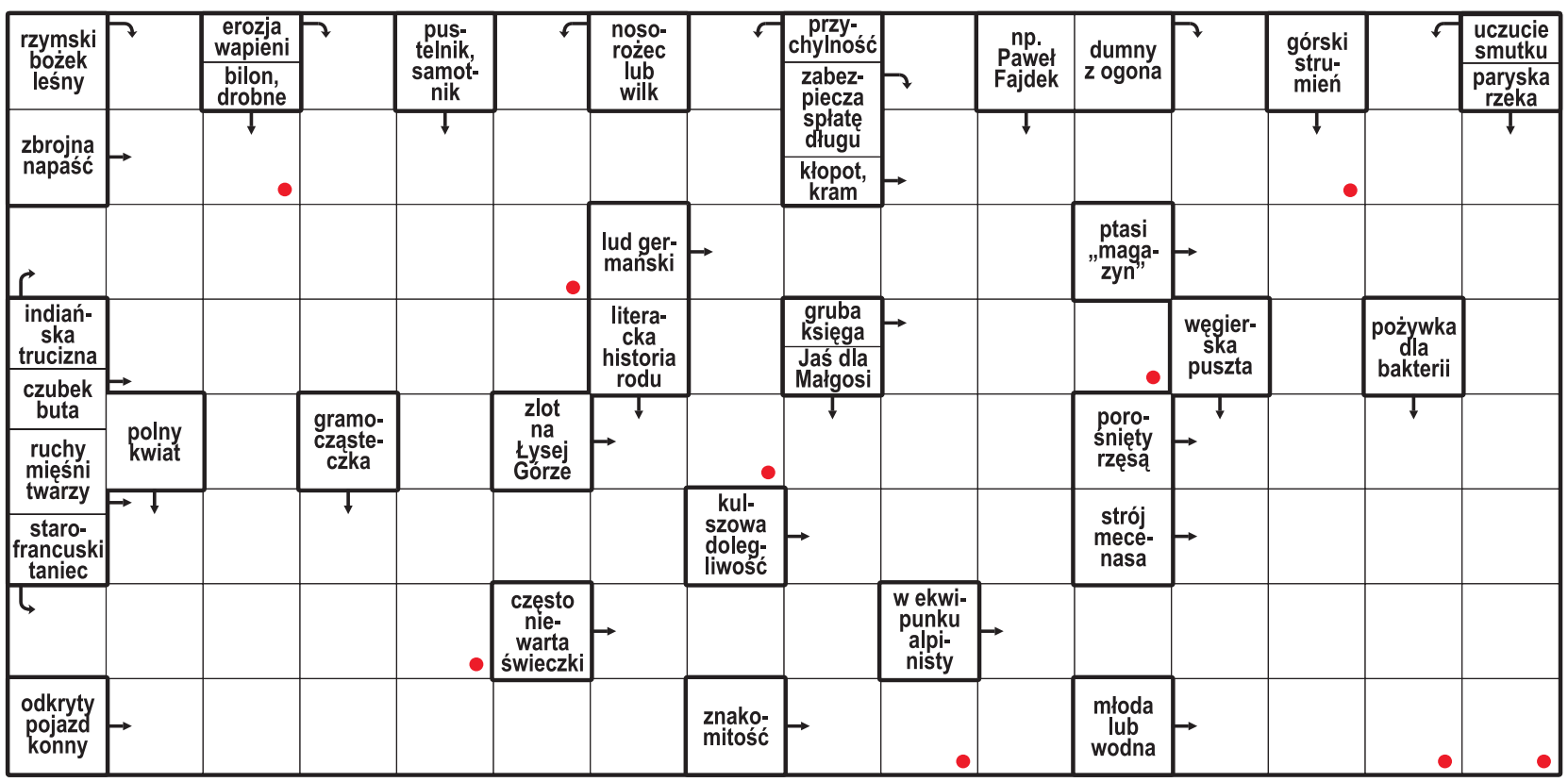

Litery z pól oznaczonych kropką, czytane rzędami, utworzą rozwiązanie.

ROZWIĄZANIE: GRAMATURA.

HOROSKOP

Wodnik (20.01 - 18.02)
Odważna decyzja otworzy dziś nowe drzwi. Horoskop dzienny radzi zaufać intuicji i działać bez zbędnej zwłoki.

Ryby (19.02 - 20.03)
Spokojny rytm dnia sprzyja ważnym rozmowom. Horoskop na dziś radzi nie ignorować swoich potrzeb.

Baran (21.03 - 19.04)
Nadejdzie ciekawa wiadomość. Horoskop dzienny na wtorek sugeruje zachować elastyczność w działaniu.

Byk (20.04 - 20.05)
Bliskość z ukochaną osobą doda Ci energii. Horoskop dzienny zapowiada wieczór w miłej atmosferze.

Bliźnięta (21.05 - 21.06)
Twoja pewność siebie przyciągnie uwagę innych. Horoskop na dziś to wskazówka, by pokazać swoje pomysły.

Rak (22.06 - 22.07)
Harmonia wróci do Twoich relacji. Horoskop dzienny na wtorek wróży, że rozmowa pomoże zakończyć napięcie.

Lew (23.07 - 22.08)
Intuicja podpowie Ci właściwą drogę. Horoskop dzienny radzi zaufać przeczuciu, nawet jeśli inni wątpią.

Panna (23.08 - 22.09)
Okazja zachęci Cię do działania. Horoskop na dziś podpowiada, by wyjść poza swoją strefę komfortu.

Waga (23.09 - 22.10)
Szczegóły mogą zdecydować o sukcesie. Horoskop dzienny na wtorek radzi nie spieszyć się z wyborem.

Skorpion (23.10 - 21.11)
Konsekwencja przyniesie konkretne efekty. Horoskop dzienny mówi, że docenisz to, co udało Ci się osiągnąć.

Strzelec (22.11 - 21.12)
Nowy pomysł może nabrać kształtu. Horoskop na dziś radzi posłuchać osoby, która spojrzy na sprawę inaczej.

Koziorożec (22.12 - 19.01)
Romantyczny nastrój sprzyja uczuciom. Horoskop dzienny na wtorek wróży udany wieczór...

eprasa.pl 50c498b5ca

PIŁKA NOŻNA

Polski mecz na otwarcie nowej edycji Ligi Mistrzów

Jacek Czaplewski

Wtorek jest pierwszym dniem fazy ligowej Ligi Mistrzów. Wieczorem obejrzymy mecz z polskimi akcentami. FC Porto z Jakubem Kiwiorem w składzie spróbuje powstrzymać Erlinga Haalanda z Manchesteru City. Zagwiżdże im Szymon Marciniak.

FOT. NURPHOTO/EASTNEWS

Szymon Marciniak poprowadzi dziś mecz w Porto w inauguracyjnej kolejce fazy ligowej piłkarskiej Ligi Mistrzów

Przed nami nietypowa inauguracja, ponieważ rozciągnięta nie do standardowych dwóch, lecz aż trzech dni. Czwartek zarezerwowany dla Ligi Europy i Ligi Konferencji jest bowiem wyjątkowo wolny. Te rozgrywki wystartują później, dlatego część meczów Ligi Mistrzów zdecydowano się przełożyć właśnie na ten dzień, by kibice mogli doświadczyć jeszcze więcej emocji.

Dziś zaplanowano sześć spotkań: dwa na godz. 18.45, cztery od godz. 21.00. UEFA postarała się z terminarzem, serwując nam od razu dwa wielkie hity. Zanim jednak do nich dojdzie, to AEK Ateny podejmie debiutujący LASK Linz, zaś Club Brugge zmierzy się z Aston Villą reprezentanta Polski - Matty'ego Casha. Transmisję tych i pozostałych meczów obejrzymy na kodowanych kanałach grupy Canal+.

Tak zwany polski hit, i to jest doskonała informacja, pokaże w paśmie otwartym kanał TVP 1. Mateusz Borek z Grzegorzem Mielcarskim skomentują powrót FC Porto do Ligi Mistrzów po trzech latach oczekiwania. Mistrz Portugalii jest w świetnej formie. Na krajowym podwórku - w przeciwieństwie do Sportingu Lizbona czy Benfiki Lizbona - wygrał wszystkie mecze. W ostatnim z nich z Moreirense (2:1) prowadzenie dał Jan Bednarek, którego wieczorem zabraknie w składzie z powodu przymusowej pauzy za czerwoną kartkę obejrzaną w poprzedniej edycji Ligi Europy. Z tercetu naszych rodaków w akcji zobaczymy jedynie Jakuba Kiwiora. Oskara Pietuszewskiego - niestety - zabraknie nawet na ławce, bo od dłuższego czasu leczy kontuzję mięśniową i póki co nie zanosi się na jego rychły powrót. Włoski trener Francesco Farioli ma więcej zmartwień. W ofensywie nie wystawi bowiem Victora Froholdta. Duńczyk w weekendowym meczu stracił przytomność po zderzeniu z rywalem.

Takich zmartwień kadrowych nie ma Enzo Maresca. Rodak Fariolego póki co wypada całkiem przyzwoicie w roli następcy Pepa Guardioli. Przegrał wprawdzie Tarczę Wspólnoty z Arsenalem (0:3), ale już w Premier League wygrał każde z trzech spotkań, w tym ostatnie z beniaminkiem Coventry po golu Erlinga Haalanda. Norweski bohater niedawnego mundialu zdążył już strzelić w tym sezonie trzy gole. - Cały czas jesteśmy w fazie przebudowy - nie ukrywa snajper, który jest pod wrażeniem ruchów transferowych z letniego okienka. Za przeszło pół miliarda euro (!) pozyskano dziewięciu graczy, w tym najdroższego Enzo Fernandeza z Chelsea za 145 mln. Argentyńczyk jest już po udanym debiucie.

Fajerwerków spodziewamy się nie tylko w Portugalii, ale i we Włoszech. Inter Mediolan po spektakularnym odwróceniu wyniku z Napoli w Serie A (przegrywał 0:2, wygrał 3:2) w hicie 1. kolejki zagra na wyjeździe z Realem Madryt, czyli zespołem liżącym rany po pierwszej porażce w La Liga - przeciwko Betisowi (0:1). Na Bernabéu czeka nas zatem mecz wagi ciężkiej z udziałem pretendentów do zdobycia trofeum.

SIATKÓWKA

Turczynki nie do zatrzymania. Magdalena Stysiak ponownie odpaliła. Ale to było za mało...

Paweł Wiśniewski

Po raz drugi z rzędu siatkarki z Turcji wywalczyły mistrzostwo Europy. W finale rozegranym w hali Sinan Erdem Dome w Stambule pokonały Włoszki 3:2 (16:25, 25:22, 12:25, 25:21, 15:10). Brązowy medal zdobyła reprezentacja Serbii po zwycięstwie z Polską 3:1 (25:21, 25:19, 15:25, 25:18). MVP turnieju została Turczynka urodzona na Kubie - Melissa Vargas.

Turczynki triumfowały trzy lata temu w Brukseli - wówczas także po tie-breaku wygrały z Serbkami, a jedną z dwóch najlepszych atakujących mistrzostw Europy została wybrana nasza Magdalena Stysiak (drugą była Ebrar Karakurt).

Polki kolejny czempionat Starego Kontynentu zakończyły poza podium. Ostatni medal - brązowy - zdobyły 17 lat temu w Łodzi...

W długiej historii mistrzostw Europy reprezentacja Polski wywalczyła w sumie jedenaście medali - dwa złote (2003, 2005), cztery srebrne (1950, 1951, 1963, 1967) oraz pięć brązowych (1949, 1955, 1958, 1971, 2009).

Podczas tegorocznego turnieju podopieczne trenera Stefano Lavariniego wygrały wszystkie mecze w fazie grupowej. Straciły tylko trzy sety - jeden z Łotyszkami i dwa z Turczynkami.

Z kolei w ćwierćfinale Holenderkom pozwoliły ugrać tylko jednego seta. W półfinale Polki musiały jednak uznać wyższość reprezentacji Włoch - aktualnego mistrza świata i mistrza olimpijskiego.

W meczu o brązowy medal Serbki pokazały wielką klasę i nie dały nam większych szans. I nie pomogła świetna dyspozycja kapitan naszej drużyny narodowej - Magdaleny Stysiak. Po słabszym występie w półfinale przeciwko Włoszkom najlepsza polska atakująca rozegrała znakomite spotkanie. Zdobyła 28 punktów, ale nie wystarczyło to na dobrze dysponowane Serbki.

- Jest wielki żal - stwierdziła Stysiak. - Walczyłyśmy po tych dwóch przegranych setach, byłyśmy blisko, żeby doprowadzić do tie-breaka, ale Serbia była lepsza. Nie udało się, to jest wielka nauka dla nas, jeszcze trochę brakuje nam do tych najlepszych zespołów na świecie.

Jej zdaniem trzeba docenić czwartą lokatę, bowiem ostatni raz w półfinale mistrzostw Europy Biało-Czerwone rywalizowały siedem lat temu.

- To jest coś fajnego, choć kibice pewnie nie są do końca zadowoleni - dodała. - Walczyłyśmy z najlepszymi zespołami na świecie.

Magdalena Stysiak znalazła się w TOP 5 najlepiej punktujących.

1. Isabelle Haak (Szwecja) 247 pkt.
2. Melissa Vargas (Turcja) 195 pkt.
3. Paola Egonu (Włochy) 167 pkt.
4. Magdalena Stysiak (Polska) 152 pkt.
5. Tijana Bošković (Serbia) 147 pkt.

Dream Team:

- MVP: Melissa Vargas (Turcja)
- Najlepsza atakująca: Melissa Vargas (Turcja)
- Najlepsza rozgrywająca: Alessia Orro
- Najlepsze przyjmujące: Derya Cebecioğlu (Turcja) i Miriam Sylla (Włochy)
- Najlepsze środkowe: Hena Kurtagić (Serbia) i Zehra Güneş (Turcja)
- Najlepsza libero: Hatice Gizem Örge (Turcja)

DART

„The Polish Eagle" postraszył ikonę darta. Rzucając lotkami, można wygrać fortunę

Paweł Wiśniewski

W 3. rundzie dwunastego już w tym sezonie turnieju darta z cyklu „PDC European Tour" – „2026 ČEZ Czech Darts Open" (pula nagród: 230 000 funtów, czyli ok. 1 167 000 złotych), który odbył się w praskiej hali „PVA Expo", Krzysztof Ratajski napędził niezłego stracha najlepszemu zawodnikowi na świecie.

FOT. EAST NEWS

Krzysztof Ratajski, bardziej znany jako „The Polish Eagle", należy do elity darterów, ale z Luke'em Littlerem jeszcze nigdy nie wygrał

Anglik Luke Littler to 2-krotny mistrz świata (2025, 2026) i najlepiej zarabiający darter w historii. W styczniu tego roku, podpisał 10-letnią umowę wartą 20 000 000 funtów czyli 2 000 000 funtów rocznie. Za każdy tytuł mistrza globu, inkasował po 1 000 000 £. Teraz lata prywatnym samolotem...

W Pradze, „The Polish Eagle" miał swoje szanse, prowadził nawet 3:1, ale ostatecznie nie dał rady facetowi, który w dzieciństwie przeszedł operację oka w celu wyleczenia... zeza.

Ostatecznie spotkanie zakończyło się wynikiem 3:6.

W całej karierze Krzysztof Ratajski zarobił na rzucaniu lotkami ok. 1 500 000 funtów. Największą wypłatę otrzymał w tym roku za ćwierćfinał mistrzostw świata (porażka z... Littlerem zwanym „The Nuke"). To 100 000 funtów. Relacje z polskim komentarzem dostępne są na CANAL+.

eprasa.pl 50c498b5ca