DZIŚ STREFA BIZNESU

ZMIANY NA SKLEPOWYCH PÓŁKACH

„EKO” CZY „PRZYJAZNY ŚRODOWISKU” POD KONTROLĄ

Nr ISSN 2353-6152
Nr indeksu 350-206

www.gazetawroclawska.pl

Nr 208 | Cena 5 zł (w tym 8% VAT)

Wtorek, 8.09.2026

78 lat

Gazeta WROCŁAWSKA

Sport

Złamany nadgarstek kapitana Śląska. Kilka tygodni przerwy Piotra Samca-Talara – Str. 16

FOT. WOJCIECH WOJTKIELEWICZ

Sport

20 punktów zaliczki przywiezionych z Leszna. Betard Sparta blisko finału

– Str. 16

Dolny Śląsk

Wrzesień przyniósł przełom. Można ruszać na grzyby. Radzimy, dokąd się wybrać – Str. 2

FOT. ELŻBIETA WĘGRZYN

Relaks

Krzyżówki do kawy. Nowości w programie TV

Wrocław/Brochów

Jednokierunkowy eksperyment na razie został zakończony

Po spotkaniu urzędników z mieszkańcami Brochowa i Bieńkowic kierowcy znów jeżdżą w obu kierunkach ulicami Koreańską, Ziemniaczaną i Boiskową. – Str. 3

Łomem połamał figurę Jezusa Chrystusa na krzyżu. Kolejny akt wandalizmu na rogu Trójkątnej i Kosmonautów – Str. 5

Aleja Architektów jest już dłuższa. Drogę wydłużono w kierunku powstającego Wrocławskiego Centrum Sportu. – Str. 6

Wrocław

Wrocławianin zwijał się z bólu. Dyspozytor nie wysłał karetki, kazał połknąć No-Spę

Monika Fajge

– Strach pomyśleć, co mogłoby się stać, gdybym nie zadzwoniła ponownie na numer 112 i nie nalegała na wysłanie karetki – mówi pani Klaudyna. Jej mąż nie mógł się doprosić przyjazdu pogotowia, mimo że leżał na podłodze, wijąc się z bólu. Urząd wojewódzki wyjaśnia sprawę.

Zdarzenie miało miejsce w nocy z 30 na 31 sierpnia (z niedzieli na poniedziałek) we Wrocławiu.

– Około godziny 3.08 mój mąż zadzwonił pod numer alarmowy 112. Połączenie trwało około 3 minut. W tym czasie walczył z bardzo silnym bólem brzucha. Wił się po podłodze, nie był w stanie normalnie funkcjonować, miał objawy wymiotne i zawroty głowy. Jego brzuch był mocno wydęty, mąż był bliski omdlenia – relacjonuje „Gazecie Wrocławskiej” pani Klaudyna.

Dyspozytor medyczny zdecydował jednak, że karetki nie wyśle. 50-letni pan Piotr usłyszał, że ma wziąć No-Spę, mimo że tłumaczył, że brzuch dokucza mu od soboty, a obecnie jest nie do zniesienia.

– Człowiek dosłownie zwija się z bólu na podłodze, prawie nie kontaktuje, jego stan wyraźnie się pogarsza, a przez telefon słyszy, że ma przyjąć lek rozkurczowy i czekać. Nie potrafię tego zrozumieć – mówi pani Klaudyna.

8 minut później sama dzwoni na numer 112. – Podniosłam głos, nie wytrzymałam. Zapytałam, czy mąż ma zejść z tego świata, żeby karetka przyjechała. Poskutkowało.

Brzuch bolał pan Piotra z prawej strony w okolicy pępka. Był ostry, nie ustępował.

– Nie jestem medykiem, ale od razu pomyślałam, że to woreczek żółciowy albo wyrostek. To samo powiedzieli ratownicy medyczni, którzy pojawili się w naszym domu. Natychmiast zabrali męża na szpitalny oddział ratunkowy – opowiada Czytelniczka „Gazety Wrocławskiej”.

Mężczyzna został przewieziony na SOR Dolnośląskiego Szpitala Specjalistycznego im. T. Marciniaka przy ul. Fieldorfa. Tam szybko okazało się, że dolegliwości pana Piotra nie były „błahostką” spowodowano przejedzeniem.

50-latek przeszedł szczegółowe badania laboratoryjne. W trybie ostrodyżurowym zrobiono mu tomografię komputerową jamy brzusznej i miednicy z kontrastem. W opisie badania czytamy: „Pęcherzyk żółciowy powiększony, o grubszej, obrzękniętej ścianie, (...) skupisko uwapnionych złogów wielkości do 11 mm, (...) obraz sugeruje zmiany zapalne”.

– Mąż został następnie skonsultowany chirurgicznie z powodu podejrzenia ostrego zapalenia pęcherzyka żółciowego. Szpitalna dokumentacja potwierdza również rozpoznanie kamicy pęcherzyka żółciowego – mówi pani Klaudyna.

Obeszło się bez interwencji chirurgicznej w trybie ostrym, ale lekarz konsultujący napisał, że „pacjent wymaga leczenia operacyjnego w trybie planowym”. Obecnie pan Piotr czeka na operację.

Czytaj dalej na str. 4

eprasa.pl f09e376271

POLECAMY

JUTRO: Pierwsze objawy choroby Alzheimera CZWARTEK: Dla kogo czternasta emerytura?

8.09.2026
Wtorek

Dziś imieniny: Maria, Adrianna, Radosław
Telefon alarmowy: 112

GAZETA WROCŁAWSKA

Redaktor naczelna Maja Majewska
Z-ca redaktor naczelnej Mateusz Różański
Wydawcy Grzegorz Chmielowski, Cyprian Dmowski, Janusz Michalczyk

www.gazetawroclawska.pl

Polska Press Makroregion Zachód
Redakcja ul. św. Antoniego 2/4 (wejście A, I p.), 50-073 Wrocław
tel. 71 37 48 151, 71 37 48 100
redakcja@gazeta.wroc.pl
Prezes Makroregionu Robert Glinkowski
Dyrektor marketingu oddziału Anna Bijak-Bednarska
Druk Polska Press Oddział Poligrafia, 41-203 Sosnowiec Milowice, ul. Baczyńskiego 25a

POLSKA PRESS GRUPA

Wydawca Polska Press Sp. z o.o.
ul. Domaniewska 45, 02-672 Warszawa, tel. 22 201 44 00, fax: 22 201 44 10
p.o. Prezes Zarządu Polska Press Grupy Elżbieta Żuraw
Redaktor naczelny Polska Press Grupy Marek Twaróg
Projekt graficzny, dyrektor artystyczny PPG Tomasz Bocheński
Dyrektor kolportażu PPG Tomasz Osoliński
Biuro Konsumenta PPG biurokonsumenta@polskapress.pl, tel. 12 688 85 10

©℗ - umieszczenie takich dwóch znaków przy Artykule, w szczególności przy Aktualnym Artykule, oznacza możliwość jego dalszego rozpowszechniania tylko i wyłącznie po uiszczeniu opłaty zgodnie z cennikiem zamieszczonym na stronie www.gazetawroclawska.pl/tresci i w zgodzie z postanowieniami niniejszego regulaminu.

Jakub Guder
szef red. sportowej

Słowo polityka droższe od pieniędzy. Powiedzcie, że mam rację...?

„Dogrywka”

Mój dawny redakcyjny kolega z Gazety Wrocławskiej Jacek Antczak wywołał mnie (i kliku innych koleów) do dyskusji o wrocławskim sporcie. Jacek sam biegał, napisał książkę o ultramaratończyku Piotrze Hercogu, ale też legendarnym Adamie Wójciku (świetna!). Otóż Jacek zachwycił się sukcesem Klaudii Kazimierskiej, która wygrała finał lekkoatletycznej Diamentowej Ligi na 1500m i jest dziś właściwie najlepsza na świecie. Zarobiła za to 60 tys. dolarów. Po zachwycie pyta: dlaczego miasto Wrocław prawie wszystko postawiło na „(marny) piłkarski Śląsk i ewentualnie boiska dla dzieci?”

To zasadne pytanie, chociaż nie jest tak, że wszystko bierze Śląsk. Mniej lub więcej dostają wszyscy - żużlowcy, futboliści, siatkarki, które w Tauron Lidze nie poradziłyby sobie pewnie bez miejskich pieniędzy. Lecz to prawda - piłkarze zgarniają najwięcej, ale też z tej przyczyny, że miasto jest właścicielem tego klubu. Czy to nam się podoba, czy nie. Tu działają inne prawidła, a jeśli nam to nie w smak, to następnym razem z listy kandydatów na Prezydenta Wrocławia proszę wybrać tego, który chce uciąć finansowanie Śląska. To jest demokracja.

Natomiast zgodzę się z tym, że projektowane Wrocławskie Centrum Sportu na Żernikach, które ma być zapleczem przede wszystkim dla Śląska, nie powinno być miejscem tylko piłkarskim. Przynajmniej jedno boisko musi mieć prawdziwą, tartanową, 400-metrową bieżnię lekkoatletyczną, bo to jednak wstyd, by sportowcy z Wrocławia musieli trenować w Oleśnicy czy w Siechnicach. Jestem w tej sprawie nawet po słowie z radnym Robertem Suligowskim który na portalu X przyznał, że to słuszna koncepcja. A jak wiadomo, słowo polityka droższe jest od pieniędzy. Prawda? No powiedzcie, że mam rację... ©℗

AUTOPROMOCJA

Prenumeruj „Gazetę Wrocławską”

tel. 71 727 62 37
bok.prenumerata@polskapress.pl
prenumerata.gazetawroclawska.pl

POGODA

dziś 30°C/17°C

jutro 26°C/13°C

DOLNY ŚLĄSK

Wrzesień przyniósł przełom. Można już ruszać na grzybobranie. Radzimy dokąd

Elżbieta Węgrzyn

Jakie są doniesienia o grzybach na Dolnym Śląsku? - pytają od wiosny grzybiarze. Rok 2026 na razie nie był łaskawy. Jest jednak coraz więcej doniesień o zmianie passy i możliwym udanym grzybobraniu. Zobaczcie - gdzie o udanych zbiorach raportowali ostatnio grzybiarze z Dolnego Śląska.

FOT. ELŻBIETA WĘGRZYN

Grzybiarze mogą już liczyć na pełne koszyki z dolnośląskich lasów

Mało śniegu zimą, sucha wiosna i lato z nawalnymi deszczami, które podmywały teren, ale nie przynosiły nawodnienia - tak można określić suszę na Dolnym Śląsku. Przez nią wiosenne i letnie grzybobranie w naszym regionie było nieudane. Pełne kosze z lasu wynosili mieszkańcy Wielkopolski i Lubuszanie, a Dolnoślązacy zaglądali do zagajników i lasów, by stwierdzić, że to nadal „grzybowa pustynia”.

W czerwcu i pod koniec lipca byłyt nieśmiałe sygnały, że pojawił się wysyp grzybów i wprawni leśni poszukiwacze skorzystali z okazji do niewielkich zbiorów w Borach Dolnośląskich, okolicach Bolesławca, czy Górach Sowich. Słychać było o kurkach i kozakach, ale raczej nie o kaniach czy podgrzybkach.

Sytuacja zaczęła się poprawiać w ostatnich dniach sierpnia, gdy nocnym opadom deszczu zaczęły towarzyszyć na powrót cieplejsze noce. I efekt mamy gwarantowany.

Na grzybowym radarze Dolny Śląsk zaczął się mienić kolorami, a grupy poświęcone grzybom ponownie zapełniły się zdjęciami koszyków i pięknych kapeluszy leśnych darów.

Obecnie, w pierwszych dniach września wciąż grzybów nie ma dużo, nie widać też barwnych muchomorów i innych niejadalnych zwiastunów sezonu grzybowego.

Jednak po regularnych opadach nocnych i powrocie ciepłych nocy pojawiły się kanie i kozaki, a także maślaki. Są też doniesienia o pierwszych koszach pełnych szlachetnych borowików.

Jeśli najbliższe tygodnie przyniosą ciepło w połączeniu z regularną wilgocią, jest szansa nawet na duży wysyp grzybów i pojawienie się gatunków, których nie spotykaliśmy obecnie, czy rok temu - jak opieńka miodowa.

Czytelnicy informują: tu nazbierasz pełny kosz

- okolice Węglińca
- Spalona
- Karpacz i okolice
- Świeradów
- Jakuszyce
- Pieńsk
- Szczytna
- Mieroszów
- Wambierzyce
- Cieplice
- Mysłakowice
- masyw Ślęży
- Trzebień Mały k. Bolesławca
- Kozłowa k. Bolesławca
- Lipian k. Bolesławca
- Wałbrzych i okolice
- Lasówka
- Milicz
- Czarnogoździce
- masyw Dzikowca
- Góry Sowie
- Szczodre, Długołęka
- Krzeszów
- Kamienna Góra
- Wrocław - Leśnica

Tradycyjne miejsca wysypów grzybów na Dolnym Śląsku

- Bory Dolnośląskie (czyli rejon Bolesławca, Kliczkowa, Świętoszowa, Parowej) – to zawsze nasz absolutny nr 1 na mapie województwa. Są to wielkie kompleksy borów sosnowych słynące z podgrzybka brunatnego, borowików sosnowych oraz maślaków.
- Lasy Milickie i Wzgórza Trzebnickie (to inaczej m.in. Zawonia, Twardogóra, Sułów, Gruszeczka) – doskonałe tereny mieszane (buki, dęby, sosny). Słyną z borowików szlachetnych, koźlarzy i kani.
- Góry Sowie, Stołowe i Sudety Zachodnie (południe regionu - Karkonosze, Góry Izerskie) – lasy świerkowo-bukowe, rejon do zbioru borowików ceglastoporych, borowików szlachetnych i rydzy.
- Okolice Lubina i Legnicy (czyli np. rejony stacji Gorzelin, Prochowice) – świetne miejsca na szybsze, podwrocławskie lub podlegnickie wyskoki.

©℗

eprasa.pl f09e376271

WROCŁAW/DOLNY ŚLĄSK

Dyżurny reporter czeka na Państwa!
email: redakcja@gazeta.wroc.pl,
facebook: @GazetaWrocławska

WROCŁAW

Brochów: jednokierunkowy eksperyment zakończony, przynajmniej na chwilę

Konrad Bałajewicz

Kierowcy znów jeżdżą w obu kierunkach ulicami Koreańską, Ziemniaczaną i Boiskową. Magistrat przywrócił wcześniejszą organizację ruchu po spotkaniu z mieszkańcami Brochowa i Bieńkowic. Większość z nich była przeciwna utrzymaniu jednego kierunku. Jest jednak zastrzeżenie: w przyszłości jednokierunkowa organizacja wróci.

Jednokierunkowy ruch na fragmentach ulic Koreańskiej, Ziemniaczanej i Boiskowej wprowadzono 2 maja. Była to część organizacji ruchu związanej z remontem wiaduktów na ul. Gazowej. Zmiana miała ograniczyć ruch tranzytowy przez Brochów i Bieńkowice oraz skierować większą część samochodów na ulice Bardzką, Buforową i Wschodnią Obwodnicę Wrocławia.

Po zakończeniu prac miasto chciało pozostawić takie rozwiązanie na stałe. Urzędnicy argumentowali, że po wprowadzeniu jednego kierunku ruch spadł o ponad połowę, a kierowcy częściej korzystają z głównych tras zamiast jechać przez osiedle. Informowali, iż za utrzymaniem jednego kierunku opowiadali się m.in. przedstawiciele stowarzyszenia Bezpieczny Brochów i takie stanowisko zajęła również Rada Osiedla Brochów.

FOT. MICHAŁ RATAJ

Na spotkanie z urzędnikami przyszło mnóstwo Wrocławian

Zmiękli po spotkaniu z mieszkańcami

Pomysł wywołał duży sprzeciw części mieszkańców. W mediach społecznościowych rozgorzała gorąca dyskusja. W konsekwencji, urząd miasta zdecydował się zorganizować otwarte spotkanie z mieszkańcami.

Do rozmowy zaproszono wszystkich zainteresowanych mieszkańców Brochowa i Bieńkowic. W spotkaniu uczestniczyli również przedstawiciele miejscowości sąsiadujących z Wrocławiem, a także Rady Osiedla Brochów i stowarzyszenia Bezpieczny Brochów.

W spotkaniu wzięło udział około 250 osób. Najważniejszy wniosek: mieszkańcy, których organizacja ruchu bezpośrednio dotyczy, w większości nie chcą utrzymania jednego kierunku. Podczas dyskusji pojawiały się argumenty, że obecny układ powoduje zbyt duże utrudnienia w codziennych dojazdach. Mieszkańcy wskazywali również, że Brochów, Bieńkowice i sąsiednie Iwiny trzeba traktować jako jedną całość.

- To była rozmowa przede wszystkim o tym, jak organizacja ruchu wpływa na codzienne funkcjonowanie mieszkańców Brochowa i Bieńkowic. Ich głos był bardzo wyraźny. Mieszkańcy wskazywali, że przy obecnym układzie drogowym ruch jednokierunkowy powoduje zbyt duże utrudnienia. Dlatego przywracamy ruch w obu kierunkach. Do rozwiązania jednokierunkowego wrócimy wtedy, gdy powstanie alternatywna droga, która będzie mogła przejąć część ruchu – mówi Elwira Nowak, dyrektor Wydziału Inżynierii Miejskiej Urzędu Miejskiego Wrocławia.

Powstanie ul. Libańska, ruch znów będzie jednokierunkowy

Od weekendu ulice: Koreańska, Ziemniaczana i Boiskowa wróciły do organizacji ruchu sprzed 2 maja. Oznacza to, że znów są dwukierunkowe. Zmiana ma związek z rozpoczęciem kolejnego etapu remontu wiaduktów na ul. Gazowej.

Miasto nie rezygnuje jednak z planów uspokojenia ruchu w tej części Wrocławia. Zmienia za to kolejność działań. Najpierw ma powstać ul. Libańska, która połączy ul. Mościckiego z Boiskową. Nowa droga ma stworzyć dodatkową trasę, która przejmie część ruchu w tej części miasta. Inwestycja jest obecnie na etapie przygotowywania dokumentacji. Jej oddanie do użytku planowane jest na koniec 2027 roku.

Dopiero po uruchomieniu Libańskiej, miasto zamierza wprowadzić jeden kierunek na fragmentach ulic Koreańskiej, Ziemniaczanej i Boiskowej. Równolegle przygotowywany ma być remont ul. Mościckiego. Decyzja o remoncie Mościckiego dopiero zapadła i nie wiadomo jeszcze jaki odcinek obejmie. Miasto musi omówić inwestycję m.in. z konserwatorem zabytków. ©℗

LUBAŃ

Zobaczył ją z innym - chwycił lewarek i wyżył się na jego srebrnym BMW

Karolina Kwiatek

Chwycił lewarek i z impetem tłukł nim w szyby i dach BMW. Tak 21-letni mieszkaniec Dolnego Śląska postanowił „ukarać" kolegę swojej byłej partnerki, którą zobaczył w jego towarzystwie. Teraz grozi mu pięć lat więzienia.

Policja zatrzymała 21-letniego mężczyznę, który usłyszał zarzut zniszczenia srebrnego BMW. Samochód ma wybitą przednią szybę (po prawej stronie, przy siedzeniu pasażera), uszkodzoną szybę czołową, a także wgniecenia na dachu.

FOT. POLICJA

Uszkodzone przez zazdrośnika BMW ma m.in. stłuczoną szybę

Jak informuje podkom. Justyna Bujakiewicz-Rodzeń z Komendy Powiatowej Policji w Lubaniu, sprawcą jest mieszkaniec powiatu lubańskiego, który wyładował swoje rozbuchane emocje na samochodzie.

21-latek zobaczył swoją byłą partnerkę w towarzystwie innego mężczyzny. Nie wytrzymał emocjonalnie i postanowił wyładować swoją złość na należącym do niego pojeździe.

- W ruch poszedł... lewarek. (...) Mężczyzna uszkodził pojazd, wybijając szybę w przednich prawych drzwiach, uszkadzając szybę przednią oraz dach samochodu - dodaje policjantka.

Zniszczenia dokonane przez furiata wyceniono wstępnie na 8 tysięcy złotych.

Za zniszczenie samochodu krewkiemu 21-latkowi grozi teraz kara nawet pięciu lat więzienia. ©℗

eprasa.pl f09e376271

0011579726

Naszemu drogiemu Koledze

Robertowi Kwaśnikowi

oraz

Jego Najbliższym

wyrazy głębokiego współczucia

z powodu śmierci

Taty

składają

koleżanki i koledzy

z „Gazety Wrocławskiej" i „Gazety Lubuskiej"

0011580132

Z głębokim żalem zawiadamiamy, że 26.08.2026 r.
w wieku 92 lat zmarł Nasz Kolega

ś†p

Kazimierz Biernacki

Przewodnik Terenowy
po Dolnym Śląsku i Górski po Sudetach,

Instruktor Przewodnictwa, zasłużony Krajoznawca.

Wyrazy współczucia

Rodzinie

składają

Zarząd oraz koleżanki i koledzy
z Klubu Przewodników i Pilotów „Rzepiór"

0011578802

Z ogromnym żalem i smutkiem żegnamy

Naszą Koleżankę

Krystynę Fried

Niezwykle zasłużoną nauczycielkę chemii, wybitnego pedagoga i wychowawcę młodzieży, wieloletniego Wizytatora i Metodyka wspierającego nauczycieli, organizatorkę edukacji chemicznej i wieloletnią koordynatorkę pracy Zespołu Chemików w Liceum Ogólnokształcącym nr VII we Wrocławiu. Pani Krystana Fried była dobrym duchem, opiekunem i życzliwą koleżanką każdego z nas. Mądrym doradcą. Pracowała z nami ponad 40 lat. To nieodżałowana strata dla naszego środowiska.

Rodzinie pani Krystyny

Składamy serdeczne wyrazy współczucia

Grono Chemików LO nr VII we Wrocławiu

WROCŁAW

„Czy mąż ma umrzeć, żeby pogotowie przyjechało?" Dyspozytor nie wysłał karetki do cierpiącego - poradził, by połknął No-Spę

Monika Fajge

- Strach pomyśleć, co mogłoby się stać, gdybym nie zadzwoniła ponownie na numer 112 i nie nalegała na wysłanie karetki – mówi pani Klaudyna. Jej mąż nie mógł się doprosić przyjazdu karetki mimo że leżał na podłodze, wijąc się z bólu.

– Dokończenie ze str. 1

FOT. PAWEŁ RELIKOWSKI

Pani Klaudyna i jej mąż nie zamierzają odpuścić. Wysłali już skargi do kancelarii premiera, NFZ i DUW.

- Najbardziej bulwersujące jest dla mnie to, że po pierwszym telefonie na numer alarmowy mąż nie otrzymał pomocy w postaci zespołu ratownictwa medycznego. Ciągle zadaję sobie pytanie, co stałoby się, gdybym nie zadzwoniła na 112 drugi raz. Czy naprawdę pacjent musi mieć przy sobie osobę, która będzie „wystarczająco głośno" domagała się pomocy, aby została do niego wysłana karetka? Od razu pomyślałam, ile jest ludzi starszych, samotnych, którzy nie będą potrafili o siebie „zawalczyć" i umrą – słyszymy od naszej Czytelniczki.

Pani Klaudyna i jej mąż chcą odpowiedzi. I nie zamierzają odpuścić. Wysłali już skargi do kancelarii premiera, Narodowego Funduszu Zdrowia i Dolnośląskiego Urzędu Wojewódzkiego, gdzie działa Dyspozytornia Medyczna, przyjmująca zgłoszenia alarmowe. Małżeństwo złożyło też wniosek o zabezpieczenie nagrań obu rozmów, które odbyli, dzwoniąc na numer 112.

Redakcja „Gazety Wrocławskiej" skontaktowała się z urzędem wojewódzkim. Zapewniono nas, że „Wydział Bezpieczeństwa i Zarządzania Kryzysowego DUW prowadzi czynności wyjaśniające dotyczące sposobu obsługi wskazanego zgłoszenia przez dyspozytora medycznego".

- Analizowany jest m.in. przebieg rozmów, sposób przeprowadzenia wywiadu oraz prawidłowość podjętych decyzji. Na tym etapie nie przesądzamy, czy decyzja podjęta podczas pierwszego zgłoszenia była prawidłowa. Wymaga to analizy informacji, którymi dyspozytor dysponował w chwili rozmowy – informuje Tomasz Jankowski z biura prasowego wojewody.

I dodaje: - Chciałbym zaznaczy, że decyzja o zadysponowaniu Zespołu Ratownictwa Medycznego (ZRM) powinna wynikać z oceny stanu pacjenta i przeprowadzonego wywiadu. Materiały niezbędne do wyjaśnienia zdarzenia zostały zabezpieczone i są analizowane.

Sprawę będziemy monitorować. Do tematu wrócimy. ©℗

REKLAMA 0011486419

ZAKŁADY POGRZEBOWE

● **„ABEL"** – Zakład Pogrzebowy, bezgotówkowa organizacja pogrzebów i kremacji. Całodobowe przewozy zmarłych z domu, szpitali, hospicjum. Tel. całodobowe, kom. 502-922-708, 71/ 355 92 23 ul. Św. Wincentego 10 A.

● **„ADORIA"** Usługi Pogrzebowe. Tanio, profesjonalnie i bezgotówkowo. Całodobowy odbiór ciała z dowolnego miejsca. Pożegnania i kremacje. Obsługa ekskluzywnym karawanem. Biuro na terenie cm. Osobowice 59a - wszystkie sprawy w jednym miejscu. Tel. całodobowy 71 352 52 05 lub 503 33 83 84.

● **„ANUBIS"** – kompleksowe usługi pogrzebowe - profesjonalnie - bezgotówkowo. Dom Pogrzebowy, biuro i własna kaplica i chłodnia, organizowanie pożegnań przed kremacją oraz czuwanie przy zmarłym przed pogrzebem tradycyjnym w godzinach dogodnych dla klienta. Wrocław, ul. Szpacza 32/34, tel. 71 350 01 01 całodobowy. Biuro: Wrocław, ul. Dubois 20, Wróblowice, ul. Stawowa 5. Całodobowe przewozy zmarłych kraj i zagranica. Załatwianie formalności również w domu klienta. Telefony całodobowe 71 328 83 85, 723 030 303.

● **„ARCHON"**– Zakład Pogrzebowy tel. 71 332 60 60 – całodobowe przewozy zmarłych. Własna chłodnia i kaplica, rozliczenia bezgotówkowe, wyrabianie aktów zgonu i wszystkich formalności ZUS i USC. Obsługa ceremonii pogrzebowych ekskluzywnym karawanem Mercedes Pilato gratis. Nasze oddziały: Włodkowica 37, Hallera 112, Bogusławskiego 33, Traugutta 67, Skłodowskiej-Curie 49, Kiełczowska 90 (cm. komunalny), Krzywoustego 287, Trzebnicka 67, ul. Grabiszyńska 101, ul. Zaporoska 83, www.zaklad-pogrzebowy.com.pl

● **„WITWICCY"** Zakład Usług Pogrzebowych, Producent Trumien. Całodobowy przewóz zmarłych. Rozliczamy ZUS, KRUS, WBE, MSWiA w zakładzie. Własna chłodnia. Kompleksowo. Solidnie! Wrocław Borowska 254 - naprzeciw Akademii Medycznej, Wrocław Kościuszki 67/1a – róg Gwarnej, Krzyżowice ul. Główna 14 gm. Kobierzyce, Sobótka ul. Św. Anny 19/1, 71/889-00-60, www.zakladpogrzebowy24.pl

● **CAŁODOBOWE PRZEWOZY ZMARŁYCH** dla miasta Wrocławia i Dolnego Śląska. Najniższe ceny. Tel. 502-922-708, 71 322-60-16.

● **KREMATORIUM – ARCHON**, ul. Kiełczowska 90, tel. 71 345 73 43 - całodobowo. Kompleksowe usługi kremacyjne i pogrzebowe, ustalanie terminów. Całodobowy odbiór osób zmarłych z domu, szpitali, hospicjów. www.krematorium.wroclaw.pl

● **MIĘDZYNARODOWE PRZEWOZY ZMARŁYCH**, tel. 71/332-60-60 – całodobowo. Przewóz zmarłych i prochów z państw całego świata. Załatwiamy wszelkie pozwolenia i formalności. Posiadamy licencję na tranport zmarłych z Francji. www.zaklad-pogrzebowy.com.pl

● **ROCH** – Zakład Pogrzebowy, bezgotówkowo, kompleksowo. Całodobowe przewozy zmarłychz domu, szpitali, hospicjum. Tel. całodobowe 71/322 60 16, kom. 502-922-708, Wrocław, ul. Św. Wincentego 10 a (dawna Obrońców Pokoju).

Dziś pożegnamy

Pogrzeby
8 września 2026

● **GRABISZYN**
Teresa Dyja g. 7

● **OSOBOWICE**
Józefa Orkischewski g. 10.40
Mirosława Kubicha g. 11.20
Halina Oćwieja g. 12
Marek Szczepaniak g. 13.20

● **PSIE POLE**
Robert Przewoźnik g. 8
Bolesław Derda g. 9
Stanisława Herbisz g. 10

Zarząd Cmentarzy Komunalnych,
pl. Strzelecki 19/21, 50-224 Wrocław

eprasa.pl f09e376271

WROCŁAW

Łomem połamał figurę Jezusa Chrystusa na krzyżu

Robert S. Migdał

- To co się stało, boli mnie podwójnie. Po pierwsze niszczono krzyż. Symbol wiary. Po drugie - ten krzyż postawił m.in. mój dziadek, który po II wojnie światowej został przesiedlony tu ze Lwowa - mówi Zbigniew Potocznik, jeden z mieszkańców Żernik.

Krzyż stoi w tym miejscu (na rogu ulic Trójkątnej i Kosmonautów) od 1946 roku.

- Symbolizował niezłomność repatriantów, którzy tu wtedy przybyli z terenów Związku Radzieckiego. I był podziękowaniem za bezpieczny przyjazd z Kresów na Ziemie Odzyskane - mówi Zbigniew Potocznik. - Ten atak to profanacja, atak na nasze wartości. Jesteśmy wstrząśnięci...

Wandal zniszczył figurę Chrystusa około godz. 4. nad ranem, w niedzielę, 6 września. - Miałem otwarte okno w sypialni i nagle usłyszałem, jakby ktoś szklanki przewracał, albo tłukł doniczki. Słychać było takie „łup, łup". I to przez dłuższą chwilę. Pomyślałem, że ktoś znowu nasz krzyż atakuje. Zerwałem się i w samych majtkach i klapkach pobiegłem w kierunku krzyża - opowiada Wojciech Kosowski, jeden z mieszkańców Żernik.

- Na początku sierpnia ktoś już potłukł figurę Chrystusa na tym samym krzyżu. Doszczętnie. Po tym zdarzeniu zrobiliśmy zbiórkę wśród sąsiadów i okolicznych mieszkańców i kupiliśmy nową figurkę. Tydzień temu ją zamontowaliśmy, a tu takie coś... - dodaje Wojciech Kosowski. Wspomina, że gdy widział wandala, uderzającego łomem w krzyż: tłukł zawzięcie postać Chrystusa, nie zważając na to, że ktoś może go zobaczyć.

Na widok zbliżającego się pana Wojciecha wandal porzucił łom i zaczął uciekać przez ul. Kosmonautów w kierunku pól i pobliskiej budowy.

- Zacząłem go gonić, jednocześnie dzwoniąc z komórki

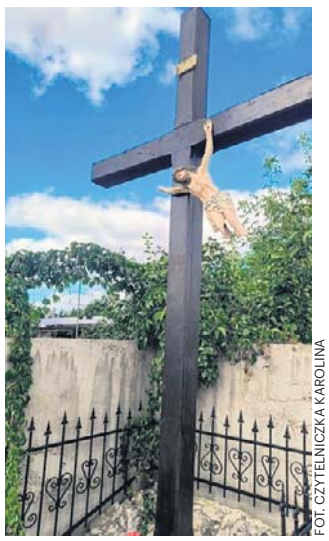

FOT. CZYTELNICZKA KAROLINA

Mieszkańcy zabezpieczyli fragmenty połamanej figurki Chrystusa. Oddali je do renowacji.

na policję. Po kilkuset metrach mężczyzna zniknął mi z oczu. Bałem się, że gdzieś się mógł zaczaić i mnie zaatakować. Przerwałem pościg. Po chwili przyjechała policja, ale go nie złapali - opowiada Wojciech Kosowski. I opisuje wandala: - Około 50 lat, szara czapka z daszkiem, koszulka z krótkim rękawem, krótkie spodenki i białe skarpety podkolanówki.

Masz film - daj znać!

- Ogromna prośba do mieszkańców. Jeżeli ktoś ma monitoring na posesji, przy domu, garażu, firmie, sklepie lub innym obiekcie w okolicy Trójkątnej 24, prosimy o sprawdzenie nagrań z godz. 4:00–6:00. Szczególnie ważne mogą być kamery obejmujące trasę od ul. Trójkątnej w kierunku budowy nowego szpitala onkologicznego - apeluje pani Karolina, jedna z mieszkanek osiedla. - Być może na którymś nagraniu będzie widać mężczyznę albo moment, w którym opuszcza okolicę. Policja została powiadomiona natychmiast po zdarzeniu i zabezpieczyła ślady oraz dowody. Jeżeli ktoś rozpoznaje tego mężczyznę, posiada nagranie lub może pomóc ustalić, którędy się oddalił–prosimy o kontakt z policją.

Mieszkańcy zabezpieczyli fragmenty połamanego Chrystusa. Oddali je do renowacji.

- Gdy będzie posklejany, wróci na miejsce - mówią mieszkańcy ul. Trójkątnej. - Żeby te ataki na nasz krzyż się nie powtórzyły, zastanawiamy się nad zamontowaniem monitoringu, a do tego czasu nad strażą sąsiedzką przy krzyżu. Dla ochrony...

Zareagowała archidiecezja

- To już nie pierwszy tego rodzaju akt wandalizmu w tej części Wrocławia. Z niepokojem obserwujemy, że mamy do czynienia z zaplanowanym działaniem celowym - informuje Maciej Rajfur, rzecznik prasowy Archidiecezji Wrocławskiej i dodaje: - Niezmiennie przypominamy, że krzyż jest dla chrześcijan nie tylko symbolem wiary, ale także znakiem nadziei, miłości oraz zwycięstwa Chrystusa nad grzechem. Każda profanacja czy akt wandalizmu wymierzony w ten symbol dotyka lokalną wspólnotę nie tylko w wymiarze materialnym, ale przede wszystkim – duchowym. Prosimy wszystkich wiernych Archidiecezji Wrocławskiej o modlitwę zarówno za sprawcę tych czynów, jak i za mieszkańców tej okolicy. W imieniu abp. Józefa Kupnego wyrażam także wielką wdzięczność wszystkim osobom, które niestrudzenie, po kolejnych incydentach, podejmują się odnawiania przydrożnych krzyży. Ich postawa, płynąca z przywiązania do wiary i miłości do Chrystusa, jest niezwykle budującym świadectwem. Wybrzmiewa ono szczególnie mocno w duchu słów św. Pawła: „Nie daj się zwyciężyć złu, ale zło dobrem zwyciężaj!". Proszę jednocześnie, aby ta sytuacja nie stawała się powodem do podburzania wrogich nastrojów czy wzajemnej niechęci. My, chrześcijanie, w każdej sytuacji powinniśmy być ambasadorami pokoju. Również wtedy – a może właśnie szczególnie wtedy – gdy spotykamy się ze złem, agresją czy brakiem szacunku. Nie pozwólmy, aby zło odbierało nam pokój i prowadziło do kolejnych podziałów. ©℗

XXXV FORUM EKONOMICZNE W KARPACZU

Już jutro zostanie podpisana umowa z wykonawcą remontu obserwatorium na Śnieżce

Alina Gierak

Umowa zostanie podpisana na Forum Ekonomicznym w Karpaczu. Przebudowa ma kosztować blisko 25 mln zł.

Przetarg wygrała firma Pre-Fabrykat sp. z o.o. z Miłkowa, a wartość inwestycji to prawie 25 mln zł. Pisaliśmy o tym niedawno.

Przebudowa obejmie tzw. dolny dysk, gdzie niegdyś funkcjonowała restauracja. Według zapowiedzi, ten fragment budynku obserwatorium zostanie przygotowany do ponownego otwarcia punktu gastronomicznego dla turystów.

Wzmocniona zostanie konstrukcja budynku, a zmodernizowane elewacja i dach. Planowana jest wymiana okien i przebudowa instalacji. Inwestycja ma się zakończyć w 2031 r. - Obserwatorium odzyska pełną funkcjonalność i zostanie dostosowane do współczesnych standardów bezpieczeństwa, przy jednoczesnym zachowaniu unikalnej formy architektonicznej i zabytkowego charakteru - podał IMGW.

FOT. MARCIN OLIVA SOTO

W letnie weekendy na Śnieżkę wchodzi nawet dziesięć tysięcy turystów

Perła modernizmu w Karkonoszach

Budowę Wysokogórskiego Obserwatorium Meteorologicznego im. Tadeusza Hołdysa na szczycie Śnieżki zakończono w 1974 r. Jest jednym z najbardziej rozpoznawalnych na całym świecie. Marsjańskie talerze, kosmiczne spodki - od początku powstania obiekt był kojarzony z kosmosem.

Obserwatorium, które zaprojektowali Waldemar Wawrzyniak i Witold Lipiński, to ikona Karkonoszy. Pojawia się na pocztówkach i niezliczonych fotografiach amatorów górskich wycieczek. Oryginalny budynek wyeksponowano na XIX Letnich Igrzyskach Olimpijskich w Meksyku w 1968 i we francuskim dzienniku „Le Figaro" w 1976 r.

W marcu 2009 r. doszło do katastrofy. Pracownicy obserwatorium zauważyli pękniętą ścianę i wybrzuszenie podłogi. Ewakuowano wszystkich. Kilka dni później zawaliła się część górnego dysku.

Szybkie działania IMGW pozwoliły na wzmocnienie i naprawę konstrukcji tego elementu. Następnie wzmocniono i przebudowano środkowy spodek. Na rewitalizację czekał już jedynie najniżej położony dysk. W 2015 r. zamknięto restaurację. W 2019 ostatecznie zamknięto dolny spodek.

Nieustannie działa tam obserwatorium meteorologiczne, które dysponuje jednym z najcenniejszych ciągów danych meteorologicznych w Polsce i Europie, istotnym dla prognozowania pogody oraz badań nad zmianami klimatu. To jedna z dwóch takich placówek w Polsce. Druga znajduje się w Tatrach na Kasprowym Wierchu. ©℗

REKLAMA 0011578908

OBWIESZCZENIE
STAROSTY POWIATU WROCŁAWSKIEGO

Na podstawie art. 11c i art. 11d ust. 5 ustawy z dnia 10 kwietnia 2003 r. o szczególnych zasadach przygotowania i realizacji inwestycji w zakresie dróg publicznych /t.j. Dz.U. z 2024 r., poz. 311/ oraz art. 49 ustawy z dnia 14 czerwca 1960 r. Kodeks postępowania administracyjnego /t.j. Dz.U. z 2025 r., poz. 1691/,

zawiadamiam,

o wszczęciu postępowania administracyjnego na wniosek zarządcy drogi – Wójta Gminy Żórawina reprezentowanego przez pełnomocnika Pana Sławomira Rabendę, z dnia 9 marca 2026 r., uzupełniony w dniu 20 sierpnia 2026 r., **w sprawie wydania zezwolenia na realizację inwestycji drogowej pn. „Budowa fragmentu drogi gminnej ul. Komorowickiej w Komorowicach wraz z urządzeniami związanymi z drogą (odwodnienie drogi) oraz kolizyjną infrastrukturą niezwiązaną z drogą".** Wniosek o wydanie decyzji o zezwoleniu na realizację inwestycji drogowej obejmuje następujące nieruchomości (wg ewidencji gruntów) z **gminy** Żórawina: przeznaczone na pas drogowy (tzw. zajęcia stałe) działki lub ich części - nr **30/4, 88/1, 88/85, 88/86, 88/106, 91, 92/1, 189, 190, 262/6 obręb Karwiany-Komorowice** oraz dodatkowe tereny niezbędne dla obiektów i robót budowlanych (tzw. zajęcia czasowe) działki lub ich części – **92/3, 219/2 obręb Karwiany-Komorowice.**

W związku z powyższym informuję o uprawnieniach wszystkich stron tego postępowania do czynnego udziału w każdym jego stadium, co wynika z przepisów art. 10 § 1 k.p.a. Z aktami sprawy można zapoznać się w siedzibie Starostwa Powiatowego we Wrocławiu, ul. Kościuszki 131, 50-440 Wrocław (w godz. 8^{00} – 15^{00}, II p. pok. 228) w terminie 14 dni od dnia otrzymania niniejszego zawiadomienia.

Pozostałe strony zostaną zawiadomione w drodze obwieszczenia, które podlega publikacji w Starostwie Powiatowym we Wrocławiu i Urzędzie Gminy Żórawina, a także na stronie Biuletynu Informacji Publicznej powyższych urzędów i w prasie lokalnej.

Zgodnie z art. 49 § 2 Kodeksu postępowania administracyjnego wskazuję **8 września 2026 r.** - data ukazania się obwieszczenia na tablicy ogłoszeń Starostwa Powiatowego we Wrocławiu, Urzędu Gminy Żórawina oraz w Biuletynach Informacji Publicznej wymienionych Urzędów i w prasie lokalnej, jako ten, w którym nastąpiło publiczne obwieszczenie. Upływ czternastu dni, w ciągu których niniejsze obwieszczenie zostało podane do publicznej wiadomości w sposób określony powyżej, powoduje, że czynność doręczenia uważa się za dokonaną ze skutkiem prawnym.

eprasa.pl f09e376271

DROBNE

Nieruchomości

MIESZKANIA - KUPIĘ

KUPIĘ każde, got. w 24 h, 500-002-486

Kupię mieszkanie zadłużone, z trudnym lokatorem, komornikiem, udziały. Gotówka, 883-402-202

DOMY - SPRZEDAM

DOM nad morzem - Chłopy (dwa mieszkania + 11 pokoi na wynajem) 500-120-855.

DZIAŁKI, GRUNTY SPRZEDAM

DZIAŁKA budowlana w Szewcach. 2 km od Wrocławia. Pow. 800 mkw.,1000 mkw. lub większe.
Tel. 509-647-984 lub 71/310-72-11.
Cena 400-450 za 1 m^2.

Handlowe

MASZYNY URZĄDZENIA

KUPIMY maszyny do obróbki metalu i drewna. Tel.: 782-592-790.

Usługi

AGD RTV FOTO

Domowa naprawa telewizorów LED, LCD; 71/351-60-02, 502-175-735.

BUDOWLANO-REMONTOWE

A-Z remonty, itp. Tel. 663-933-639.

DACHY, naprawy, itp. 663-933-639.

ELEKTRYCZNE inst. Pomiary. 71/351-15-15, 603-867-128.

ELEKTRYCZNE Pogotowie 71/351-15-15, 603-867-128.

MALARSKIE, itp. Tel. 663-933-639.

MALARZ, gładzie bezpył. 730-325-737

OKNA, drzwi, naprawy itp. 663933639.

PODŁOGI, naprawy itp. 663933639.

ROLETKI, żaluzje, moskitiery, okna, rolety, drzwi. Montaż, produkcja, naprawa, tel. 71/341-83-03.

INSTALACYJNE

ANTENA absolutnie profesjonalnie, tel. 603-867-128, 71/351-15-15.

Awarie - Hydraulik - 505-087-474.

HYDRAULIK 24h, awarie 505-982-689.

Hydraulik natychmiast 500323373

PORZĄDKOWE

Pranie dywanów, wykładzin, tapicerki meblowej, 505087474.

PRZEPROWADZKI

TANIO 508-287-106, 71/784-55-63.

STOLARSKIE

Tapicerstwo tanio 601-892-927.

TRANSPORTOWE

WYWÓZ starych mebli, 660-811-020.

ZABEZPIECZAJĄCE

AWARIE zamków, montaż, serwis drzwi antywłam. 501-104-158.

INNE

KUCHNIE junkersy piece 609-528-079.

Turystyka

KRAJ - MORZE

ŁEBA - tanie pokoje z łaz. 603-471-715.

Różne

DOBRAWRÓŻKA we Wrocławiu - tel. 724-558-986, www.wrozby.pop.pl

WROCŁAW

Aleja Architektów już dłuższa. Powstaje też kolejna droga

Remigiusz Biały

Za około dwa tygodnie mieszkańcy Nowych Żerników będą mogli skorzystać z nowego fragmentu Alei Architektów. Drogę wydłużono w kierunku powstającego Wrocławskiego Centrum Sportu.

FOT. UM WROCŁAW

Na Alei Architektów powstały także chodnik i droga rowerowa, a całość wyposażono w nowe oświetlenie.

Nowy odcinek Alei Architektów prowadzi od ulicy Brzozy w stronę przyszłego Wrocławskiego Centrum Sportu. Po zakończeniu prac i procedur odbiorowych trasa została udostępniona mieszkańcom. Aleja Architektów jest teraz dwukrotnie dłuższa niż wcześniej. Trwają ostatnie prace porządkowe oraz procedura odbiorowa. Jeśli wszystko przebiegnie zgodnie z planem, nowa droga zostanie udostępniona mieszkańcom w połowie września.

Trzeba jeszcze zasadzić drzewa

W ramach inwestycji powstała dwupasmowa jezdnia o szerokości 7 metrów. Obok niej wybudowano 3,5-metrowy chodnik oraz dwukierunkową drogę rowerową o szerokości 2,5 metra.

Prace objęły również infrastrukturę podziemną. Wybudowano między innymi kanalizację deszczową wraz z systemem muld chłonnych, kanalizację sanitarną, sieć wodociągową z hydrantami przeciwpożarowymi oraz miejskie kanały technologiczne.

Nowa trasa została także wyposażona w latarnie drogowe i ścieżkowe oraz oznakowanie pionowe i poziome.

Inwestycja zostanie jeszcze uzupełniona o zieleń. Jesienią wzdłuż drogi mają pojawić się 122 drzewa oraz ponad 1 200 krzewów. Termin nasadzeń nie jest przypadkowy – jesień jest korzystniejszym okresem na sadzenie roślin niż miesiące z wysokimi temperaturami i gwałtownymi opadami.

Kolejna droga jest już w budowie

Na tym jednak zmiany drogowe w tej części miasta się nie kończą. W pobliżu powstaje kolejna trasa, która ma zapewnić dojazd do Wrocławskiego Centrum Sportu od strony południowo-zachodniej.

Nowa droga będzie łączyć się z ulicą Żernicką. Obecnie prowadzone są tam prace ziemne i przygotowanie terenu pod kolejne warstwy konstrukcyjne drogi.

To ważne połączenie dla całego kompleksu, który powstaje na Nowych Żernikach. Dzięki nowej trasie, przyszłe Wrocławskie Centrum Sportu będzie miało dostęp drogowy nie tylko od strony północnej, ale również od południowego zachodu. ©℗

REKLAMA 0011578401

Spółdzielnia Mieszkaniowa „Nowy Dwór”
we Wrocławiu, ul. Zemska 35,

ogłasza pisemny przetarg nieograniczony na wykonanie wymiany 153 sztuk ciepłomierzy w lokalach mieszkalnych oraz użytkowych, według warunków określonych w dokumentacji przetargowej (SIWZ).
Przetarg odbędzie się **22.09.2026 r. o godz. 11:00** w siedzibie Sp-ni, pokój nr 7, parter. Termin składania ofert upływa **22.09.2026 r. o godz. 10:30**.

Obowiązuje wpłata wadium: **3.000,00 zł.** Wadium należy wpłacić przelewem na konto Spółdzielni: PKO BP SA O/3 Wrocław, nr 53 1020 5242 0000 2102 0018 0463, w terminie do **21.09.2026 r.** Zwrot wadium następuje na warunkach określonych w dokumentacji przetargowej. Po upływie 7 dni od dnia ogłoszenia wyniku przetargu, Oferent będzie zobowiązany do zawarcia umowy w terminie wyznaczonym przez Spółdzielnię, według zaakceptowanego przez Oferenta „Wzoru umowy”. Z wybranym Wykonawcą zostanie zawarta odrębna umowa na odczyty i obsługę ciepłomierzy.

Dokumentacja przetargowa, tj. SIWZ jest dostępna na stronie internetowej Zamawiającego, https://smnowydwor.com.pl, zakładka: „PRZETARGI”.

Wszelkich informacji Zamawiający udziela pod nr telefonu: 71 356 48 24 codziennie, w dni robocze, w godz. od 12.00 – 13.00 (z wyjątkiem piątków) lub w siedzibie Sp-ni, pokój nr 10, parter, w ww. terminie.

Spółdzielnia zastrzega sobie prawo swobodnego wyboru oferty, możliwość negocjacji oferowanych parametrów określonych w dokumentacji przetargowej, stwierdzenia, że przetarg nie dał rezultatu oraz unieważnienia przetargu bez uzasadnienia i podania przyczyny.

AUTOREKLAMA

aktualne z całej Polski
przetargi
nasze komunikaty.pl

REKLAMA 0011579281

Wójt Gminy Lubin

informuje o wywieszeniu na tablicy ogłoszeń w Urzędzie Gminy w Lubinie przy ul. Księcia Ludwika I nr 3 wykazu nieruchomości przeznaczonej do sprzedaży w drodze bezprzetargowej oznaczonej numerem geodezyjnym 114 o pow. 0,0308 ha, położonej w obrębie Gorzyca gm. Lubin.

Pełna treść wykazu wywieszona jest na tablicy ogłoszeń Urzędu Gminy w Lubinie, ponadto opublikowana jest na stronie http://bip.ug-lubin.pl

AUTOREKLAMA

ibo TWOJE DOMOWE BIURO OGŁOSZEŃ

Ogłoszenia drobne
w Twojej gazecie
zlecisz
bez wychodzenia
z domu
przez Internetowe
Biuro Ogłoszeń

ibo.polskapress.pl

REKLAMA 0011578437

AGENCJA MIENIA WOJSKOWEGO

AGENCJA MIENIA WOJSKOWEGO
ODDZIAŁ REGIONALNY WE WROCŁAWIU

Wyciąg z ogłoszenia nr 117/2026/N

o IV przetargu ustnym nieograniczonym na najem na czas nieoznaczony lokalu użytkowego położonego przy ul. Morcinka 41 w Jeleniej Górze, z zasobu Agencji Mienia Wojskowego

Powierzchnia lokalu 53,10 m^2; **wysokość wywoławczego miesięcznego czynszu netto:** 600,00 zł. **wysokość wadium i termin wpłaty:** 1 800,00 zł do 23.09.2026 r.; **termin i miejsce przetargu: 29.09.2026 r., godz. 12:00**, budynek Oddziału Regionalnego Agencji Mienia Wojskowego we Wrocławiu, ul. Zwycięska 39, pokój nr 20 (parter).
Przed przystąpieniem do przetargu należy zapoznać się z jego szczegółowymi warunkami, zawartymi w pełnym ogłoszeniu wywieszonym w dniach od **8.09.2026 r. do 29.09.2026 r.** na tablicy informacyjnej w siedzibie OR AMW we Wrocławiu przy ul. Sztabowej 32, w budynku OR AMW we Wrocławiu przy ul. Zwycięskiej 39, w Biuletynie Informacji Publicznej oraz na stronie internetowej www.amw.com.pl. Szczegółowe informacje dotyczące przetargu można uzyskać telefonicznie: 71/710-72-79.

ODDZIAŁ REGIONALNY AMW we Wrocławiu
ul. Sztabowa 32, 50-984 Wrocław
tel. (71) 710 72 00 • fax (71) 710 72 01
e-mail: wroclaw@amw.com.pl • www.amw.com.pl

PRZETARG PRZETARG PRZETARG PRZETARG

eprasa.pl f09e376271

FOKUS

• **Prezydium zarządu PKOl** zbierze się dziś w Warszawie pierwszy raz od momentu zatrzymania prezesa Radosława Piesiewicza

TRYBUNAŁ KONSTYTUCYJNY

Nowy sędzia Trybunału Konstytucyjnego czeka na zaprzysiężenie przez prezydenta

Wybrany na sędziego Trybunału Konstytucyjnego Maciej Berek powiedział, że wierzy, iż w sprawie jego ślubowania wszystko będzie się działo zgodnie z prawem

oprac. Karolina Wrońska

W poniedziałek Berek spotkał się w Sejmie z marszałkiem Sejmu Włodzimierzem Czarzastym. Marszałek – jak powiedział Berek dziennikarzom – uznał, iż „miłym gestem" będzie wyjaśnienie jego pomyłki w piątkowym głosowaniu nad wyborem sędziego TK.

Czarzasty jako jedyny z klubu Lewicy zagłosował przeciw obu kandydatom na nowego sędziego. Reszta klubu głosowała za zgłoszoną przez klub KO kandydaturą Berka, a przeciw kandydaturze Artura Kotowskiego, którą zgłosili posłowie PiS.

Wybór sędziego TK był konieczny w związku z upływającą 18 września kadencją sędziego Justyna Piskorskiego.

Po spotkaniu z marszałkiem Sejmu Berek, zapytany przez dziennikarzy o kwestię jego ślubowania, powiedział, że prezydent Karol Nawrocki nie kontaktował się z nim w tej sprawie. – Głosowanie było w piątek. Jest poniedziałek przed południem, więc myślę, że jeszcze chwila – zaznaczy ł. Dodał, że to do Kancelarii Prezydenta trzeba kierować pytania dotyczące zaproszenia go do złożenia ślubowania.

Zapytany o ewentualne scenariusze, jeśli nie zostanie zaproszony do Pałacu Prezydenckiego, Berek powiedział, że „głęboko wierzy w to, że będziemy postępowali zgodnie z prawem i zgodnie z tym, co jest wyznaczone przez przepisy". Dodał, że nie da się namówić na to, żeby „mówić, co się będzie działo, gdyby się zadziało tak, że prezydent czegoś nie będzie wykonywał".

– Czekam na 15, 16 września i zobaczymy, co się wtedy zadzieje i zobaczymy, co prezydent będzie w tej sprawie robił – powiedział. Dodał, że w jego wypadku powinno zdarzyć się to, co powinno się zadziać również w przypadku czworga wybranych w marcu sędziów TK. Podkreślił w tym kontekście, że sędziów Trybunału „wybiera Sejm".

FOT. PAP/PIOTR NOWAK

Posłowie wybrali Macieja Berka do Trybunału Konstytucyjnego w piątek. Kandydata poparło 226 parlamentarzystów

Berek jest ósmą osobą wybraną przez Sejm obecnej kadencji na sędziego TK. Spośród siedmiu wybranych wcześniej prezydent Nawrocki nie odebrał ślubowania od czworga. W przypadku tej czwórki, według przedstawicieli KPRP, w Sejmie doszło do błędów. W związku z tym czworo sędziów złożyło podczas uroczystości w Sejmie ślubowanie z formułą, że robią to „wobec prezydenta". KPRP nie uznaje tego za ślubowanie, a prezes TK Bogdan Święczkowski nie dopuścił tych czworga sędziów do orzekania.

Przed piątkowym głosowaniem nad wyborem sędziego TK szef Kancelarii Prezydenta Zbigniew Bogucki powiedział, że są „daleko idące wątpliwości" co do rzeczywistego wykonywania przez Berka zawodu radcy prawnego przez 10 lat i że „z powodów formalnych" jego kandydatura na sędziego TK nie powinna być rozpatrywana.

W poniedziałek w programie „Poranne rozmowy Zero" szef gabinetu prezydenta Nawrockiego Paweł Szefernaker unikał odpowiedzi, czy i ewentualnie kiedy miałoby dojść do ślubowania Macieja Berka. – W tej chwili trwają analizy. Wiemy, że są duże wątpliwości. Jak prezydent podejmie jakiekolwiek decyzje, będziemy o tym informować – oświadczył.

Szefernaker przekonywał, że o wątpliwościach wokół wyboru Berka mógłby mówić „cały program". – Mamy sytuację, w której przecież to on nie publikował wyroków Trybunału. To on w dużej mierze jest odpowiedzialny za sytuację, jaka dzisiaj jest wokół TK i w pewien sposób tutaj na pewno są wokół tego wątpliwości – powiedział, zaznaczając, że dużo ważniejsze są również pojawiające się „wątpliwości formalne". **PAP**

PRACA

Niepokojący sygnał. Bezrobocie znów poszło w górę

Maciej Badowski

Szacowana stopa bezrobocia rejestrowanego wzrosła w sierpniu do 5,9 proc. z 5,8 proc. miesiąc wcześniej – podało Ministerstwo Rodziny, Pracy i Polityki Społecznej.

W urzędach pracy zarejestrowanych było 911 tysięcy bezrobotnych. To o 4,6 tys. więcej niż miesiąc wcześniej i o 54,7 tys. więcej niż rok temu. Najwyższą stopę bezrobocia odnotowano w powiatach szydłowieckim (22,8 proc.), brzozowskim (19 proc.) oraz przysuskim (18,1 proc.). Najniższe bezrobocie wystąpiło natomiast w powiecie poznańskim (1,4 proc.), Poznaniu (1,6 proc.) i Warszawie (1,6 proc.). W ujęciu wojewódzkim bezrobocie wahało się od 3,8 proc. w Wielkopolsce do 9,3 proc. w województwie warmińsko-mazurskim.

Według wstępnych danych w sierpniu zarejestrowało się około 86,5 tys. bezrobotnych. To o 13,2 proc. mniej niż w lipcu i o 10,6 proc. mniej niż rok wcześniej.

WADOWICE

Policjanci na ławie oskarżonych ws. śmierci 14-latki

oprac. Karolina Wrońska

W poniedziałek przed Sądem Rejonowym w Wadowicach rozpoczął się proces trzech policjantów w sprawie śmierci z wyziębienia 14-letniej Natalii.

Pierwsza rozprawa trwała niespełna godzinę. Za zamkniętymi drzwiami sąd wysłuchał oskarżonych: dwóch policjantów z Andrychowa – dyżurnego i komendanta tamtejszego komisariatu oraz jednego, który był dyżurnym komisariatu w Kętach.

14-letnia Natalia 28 listopada 2023 roku wyszła rano do szkoły. Panował wówczas siarczysty mróz. W drodze źle się poczuła. Telefonowała do ojca, mówiąc, że nie wie, gdzie się znajduje. Potem już nie odbierała. Rodzic wczesnym przedpołudniem powiadomił policję. Miał czekać około godziny na podjęcie działań. Dziecko zostało znalezione przez znajomego ojca około godziny 13, pół kilometra od komisariatu. 14-latka była w stanie hipotermii. Lekarze nie zdołali ocalić jej życia: zmarła dzień później.

KRÓTKO

Warszawa

Zmiana w resorcie klimatu. Jest nowy wiceminister

Sławomir Ćwik został powołany na stanowisko wiceministra klimatu i środowiska – poinformował w poniedziałek resort. Obowiązki sekretarza stanu obejmie od 14 września br. W piątek rezygnację z pełnienia funkcji wiceministra klimatu i środowiska oraz Głównego Konserwatora Przyrody złożył Mikołaj Dorożała.

Warszawa

Trzy tygodnie na zebranie brakujących podpisów

Stołeczna Operacja Referendalna ma jeszcze 21 dni na zebranie wymaganej liczby podpisów pod wnioskiem o organizację referendum w Warszawie. Inicjator akcji Maciej Wilk poinformował, że do tej pory pod wnioskiem o referendum w sprawie odwołania władz miasta zebrano 82 tys. podpisów. Dodał, że do niedzieli do skrzynek pocztowych mieszkańców 11 dzielnic trafi 400 tys. kart referendalnych. Aby zwołać referendum, potrzebne są głosy 10 proc. wyborców w Warszawie, czyli około 132 tys. osób.

Katowice

Zondacrypto. Roman Ż. usłyszał zarzuty

Roman Ż., zatrzymany w sobotę w związku z aferą Zondacrypto, usłyszał dwa zarzuty. – Jeden dotyczy oszustwa. Z tego, co wiem, będzie kierowany wniosek o areszt. Mój klient nie przyznał się, złożył obszerne wyjaśnienia. Jego wiedza sprowadza się tylko do zarządzania spółką BitBay – do czasu, gdy ta nazwa funkcjonowała w obrocie – powiedział w poniedziałek obrońca Ż. mec. Błażej Gazda. Roman Ż. to były wspólnik zaginionego Sylwestra Suszka. **PAP**

FOT. ADAM JANKOWSKI

Klimat przestaje być abstrakcją, kiedy zaczynamy mówić o ludziach, (...) bezpieczeństwie naszych portfeli i o tym, co widzimy za oknem

WŁODZIMIERZ CZARZASTY
marszałek Sejmu

eprasa.pl f09e376271

BLISKI WSCHÓD

Amerykańscy komandosi nocami usuwali miny z cieśniny Ormuz

oprac. Anna Nagel

Cztery miesiące trwała tajna operacja oczyszczania z min cieśniny Ormuz prowadzona przez siły USA – podał brytyjski dziennik „Financial Times". W operacji brali udział komandosi Navy SEALs.

Międzynarodowa Organizacja Morska poinformowała w czerwcu, że Iran umieścił około 80 min w Ormuzie – kluczowym szlaku wodnym, przez który z Bliskiego Wschodu eksportowane są ropa i skroplony gaz ziemny.

Oświadczenie prezydenta USA Donalda Trumpa z zeszłego tygodnia, że „wszystkie miny" na wodach międzynarodowych cieśniny zostały usunięte lub zdetonowane, zaskoczyło wielu obserwatorów. Eksperci twierdzą, że co najmniej od początku czerwca trzy amerykańskie okręty, zazwyczaj odpowiedzialne za zwalczanie min, znajdowały się poza regionem, na Oceanie Indyjskim i Pacyfiku – przypomniał „FT".

Operacja rozminowywania Ormuzu prowadzona była nocami. Pracowali przy niej nurkowie Navy SEALs, używając dronów morskich i specjalistycznego sprzętu do działań podwodnych – poinformował dziennik, powołując się na osoby bliskie operacji. Amerykańscy nurkowie pracowali w małych zespołach, używając pontonów.

Nawet w warunkach pokojowych rozminowywanie akwenów morskich jest żmudnym procesem. Specjalistyczne jednostki muszą przeczesywać tor morski, odcinając od cum miny i detonując je, gdy zaczną unosić się na wodzie.

Najbardziej ryzykowny element misji następuje po wykryciu miny. – Zazwyczaj nurek musi podpłynąć do miny, podłożyć ładunek wybuchowy i go odpalić – powiedział Bill Hamblet, emerytowany kapitan marynarki wojennej USA.

Dziennik podkreślił, że nie zgłoszono żadnych amerykańskich ofiar związanych z operacją rozminowywania. **PAP**

FOT. ATTA KENARE/AFP/EAST NEWS/ARCHIWUM

Tajna operacja komandosów prowadzona była nocami. Iran zablokował cieśninę w lutym

NIEMCY

Historyczna wygrana AfD w Saksonii-Anhalt

oprac. Anna Nagel

Prawicowo-populistyczna Alternatywa dla Niemiec (AfD) zwyciężyła w niedzielnych wyborach do parlamentu kraju związkowego Saksonia-Anhalt.

Po przeliczeniu głosów ze wszystkich okręgów wyborczych komisja wyborcza podała, że w wyborach w Saksonii-Anhalt zwyciężyła AfD, zdobywając 43,8 proc. głosów. Partia więcej niż podwoiła swój wynik sprzed pięciu lat w tym landzie, gdy osiągnęła 20,8 proc.

Drugie miejsce zdobyła CDU kanclerza Niemiec Friedricha Merza. Wynik jest jednak rozczarowujący dla chadeków – 17,2 proc. głosów. W parlamencie w Magdeburgu znajdą się także socjaldemokratyczna SPD – 9,3 proc., Zieloni – 8,9 proc. oraz Lewica – 8,6 proc.

Do końca ważyło się, czy skrajnie lewicowe ugrupowanie BSW przekroczy pięcioprocentowy próg wyborczy. Ostatecznie ugrupowanie Sahry Wagenknecht zdobyło 5,3 proc. głosów.

Tym samym dwie antyestablishmentowe partie, AfD i BSW, będą miały razem w landowym parlamencie 44 mandaty, czyli większość. Partie te w Saksonii-Anhalt nie wykluczały wcześniej współpracy przy konkretnych projektach, ale formalna koalicja nie jest obecnie scenariuszem deklarowanym przez ugrupowania.

– Mamy nadzieję, że w parlamencie w Magdeburgu powstaną nowe większości opowiadające się za zmianą polityki energetycznej, zakończeniem sankcji wobec Rosji, lepszą edukacją i gruntowną reformą mediów publicznych – powiedziała Wagenknecht agencji dpa.

FOT. PAP/EPA/FILIP SINGER

AfD zdobyła 43,8 proc. głosów w wyborach do parlamentu krajowego Saksonii-Anhalt, osiągając historyczny wynik

Jej zdaniem „przegrana CDU powinna zostać zastąpiona", a polityka „zapory ogniowej" wobec AfD „poniosła porażkę".

Komentarze po ogłoszeniu wyników

Szef MSZ Radosław Sikorski ocenił w radiu VOX FM, że wynik AfD to „rzeczywiście bardzo niepokojący sygnał".

– Od lat ostrzegam naszych nacjonalistów, żeby uważali, czego sobie życzą, bo jak gdzie indziej wygrają nacjonaliści, to może być krucho – powiedział Sikorski. Dodał, iż problemem dla nacjonalistów jest to, że „gdy inni stają się nacjonalistami, to zamiast pokoju mamy konflikty".

Minister finansów Francji Richard Lescure nazwał „niepokojącym sygnałem" rezultat uzyskany przez AfD. Przyznał, że fala populizmu jest wyzwaniem, któremu należy stawić opór.

– Miałem ostatnio okazję rozmawiać z liderami biznesu w Niemczech, którzy byli nadzwyczaj zaniepokojeni – powiedział Lescure w radiu RTL. – Pokazuje to, że stoimy przed poważnym wyzwaniem fali populizmu, która dziś szerzy się na świecie i której musimy stawić opór – przyznał minister.

Niemieckie wybory skomentował również szef MSZ Włoch, wicepremier Antonio Tajani. Oświadczył w niedzielę, że wynik wyborów w Saksonii-Anhalcie, to „zła wiadomość" i oznacza „zwycięstwo siły politycznej, która jest sprzeczna z liberalnymi i zachodnimi wartościami".

AfD jest określana jako partia prawicowa, nacjonalistyczna, populistyczna i antyestablishmentowa. Jej program zakłada m.in. znaczne ograniczenie imigracji do Niemiec, zmniejszenie kompetencji instytucji UE i przekazanie ich państwom narodowym, a także „normalizację" stosunków z Rosją, w tym zniesienie sankcji oraz odbudowę i uruchomienie gazociągu Nord Stream. Landowy oddział AfD w Saksonii-Anhalt od 2023 r. jest klasyfikowany przez Urząd Ochrony Konstytucji jako ugrupowanie prawicowo-ekstremistyczne.

AUSTRIA

Zakaz noszenia islamskich nakryć głowy przez uczennice w szkołach

oprac. Anna Nagel

Od wczoraj uczennice poniżej 14. roku życia nie mogą w szkołach nosić muzułmańskich nakryć głowy – hidżabów i burek. Przepisy weszły w życie wraz z rozpoczynającym się rokiem szkolnym.

Ograniczenie obejmuje publiczne i prywatne placówki oświatowe w całym kraju. Ustawę przyjęła koalicja kierowana przez konserwatywną Austriacką Partię Ludową, do której należą również partia socjaldemokratyczna i liberalna. Rząd określa ją jako potwierdzenie zaangażowania na rzecz równości płci oraz środek ochrony praw dziewcząt.

Minister ds. integracji Claudia Bauer z Austriackiej Partii Ludowej oświadczyła, że chusta jest oznaką ucisku i środkiem kontrolowania dziewcząt od wczesnego dzieciństwa. Nauczyciele mają reagować na stwierdzone naruszenie stopniowo: przeprowadzić serię rozmów z uczennicą i jej przedstawicielami ustawowymi. W przypadku powtarzających się naruszeń należy powiadomić służby ochrony dzieci. Jako ostateczny środek przewidziano grzywnę do 800 euro.

Oficjalna Islamska Wspólnota Religijna w Austrii (IGGOe) sprzeciwiła się zakazowi. Przedstawicielka organizacji Carla Amina Baghajati oświadczyła, że ograniczenie bezpodstawnie zawęża podstawowe prawo do wolności wyznania i nieproporcjonalnie dotyka muzułmańskie dziewczęta. Organizacja zapowiedziała, że poprze skargi składane przez dziewczęta i ich rodziny do Trybunału Konstytucyjnego. **PAP**

USA

Obsesyjnie śledziła sprawę innej matki i zabiła synka

Kazimierz Sikorski

W stanie Illinois w USA 38-letnia Corie Walsh usłyszała zarzut morderstwa swojego 2-letniego syna. Ciało dziecka, wiszące w piwnicy, odnalazła sąsiadka.

Według prokuratury w rozmowie ze śledczymi Walsh powtarzała, że zabiła dziecko, bo było ono „Antychrystem" i „diabłem". Sąsiadka, która znalazła chłopca, zeznała, że nie wyczuła u niego tętna, gdy dzwoniła pod numer alarmowy i próbowała przeprowadzić resuscytację.

Zgon dwulatka stwierdzono na miejscu zdarzenia, a sekcja zwłok wykazała, że przyczyną śmierci było uduszenie. Matkę chłopca znaleziono leżącą w wannie; była ubrana, a woda wokół niej była przesiąknięta krwią.

Jak wynika z dokumentów sądowych, kobietę hospitalizowano wkrótce po tym, jak policja ustaliła, że próbowała popełnić samobójstwo. Jej obrażenia nie zagrażały życiu.

Do tragedii doszło po tym, jak Walsh zaczęła obsesyjnie śledzić proces Lindsay Clancy. Kobieta zabiła troje swoich dzieci w Massachusetts i usłyszała trzy zarzuty morderstwa pierwszego stopnia w związku ze śmiercią dzieci w styczniu 2023 roku.

Po zabiciu dzieci matka próbowała odebrać sobie życie, wyskakując przez okno na drugim piętrze. W wyniku tej próby została sparaliżowana od pasa w dół. Clancy nie zaprzecza, że zabiła swoje dzieci, lecz twierdzi, iż cierpiała na psychozę.

eprasa.pl f09e376271

STREFA BIZNESU

DOLAR AMERYKAŃSKI (1 USD)	EURO (1 EUR)	FRANK SZWAJCARSKI (1 CHF)	FUNT SZTERLING (1 GBP)	JEN (100 JPY)
3,70	4,31	4,58	5,02	2,40

DANE WG NBP Z DNIA 07.09.2026, G. 12:00

HANDEL

Rewolucja na sklepowych półkach już we wrześniu. Niektóre produkty znikną

Produkty oznaczone jako „ekologiczne", „zielone", „przyjazne środowisku" czy „neutralne klimatycznie" już wkrótce nie będą mogły trafiać na rynek bez solidnego uzasadnienia.

Agnieszka Kamińska

Od 27 września 2026 r. w całej Unii Europejskiej zaczną obowiązywać nowe regulacje wymierzone w praktykę przedstawiania produktów lub firm jako bardziej przyjaznych środowisku, niż są w rzeczywistości. Firmy będą mogły mówić, że są eko, ale będą musiały udowodnić swoje ekologiczne deklaracje, a za wprowadzanie konsumentów w błąd mogą im grozić dotkliwe sankcje.

FOT. 123RF

Producenci nie będą mogli dowolnie i bez uzasadnienia stosować przymiotnika „ekologiczny" na produktach

Koniec z ekościemą w sklepach; przedsiębiorca, który mówi, że jest ekologiczny, będzie musiał to udowodnić

Zmiany wynikają z unijnej dyrektywy (Empowering Consumers for the Green Transition, 2024/825). Jej głównym celem ma być wzmocnienie pozycji konsumentów w procesie transformacji ekologicznej. Państwa członkowskie miały obowiązek wdrożyć jej przepisy do krajowych porządków prawnych do marca 2026 r., a stosowanie nowych zasad ma rozpocząć się 27 września 2026 r. W Polsce Rada Ministrów przyjęła projekt nowelizacji ustaw dopiero 7 lipca 2026 r. i skierowała go do Sejmu (pod koniec lipca komisje sejmowe odesłały projekt do ponownego rozpatrzenia przez rząd). A to znaczy, że jest niewiele czasu na przyjęcie nowych regulacji.

Przepisy mają zostać wprowadzone poprzez zmiany w ustawie o przeciwdziałaniu nieuczciwym praktykom rynkowym oraz ustawie o prawach konsumenta. Za projekt odpowiada Urząd Ochrony Konkurencji i Konsumentów. Największą zmianą będzie zakaz stosowania ogólnych oznaczeń „eko" lub „ekologiczny" np. na produktach bez wiarygodnego potwierdzenia. Dotyczy to również określeń takich jak „zielony", „przyjazny dla środowiska" czy „przyjazny dla planety". Z rynku mają też zniknąć własne, nieweryfikowane znaki ekologiczne. Niektóre firmy umieszczały na opakowaniach symbole przypominające certyfikaty - np. zielone listki czy drzewa, które nie były zatwierdzone przez niezależne instytucje i nie opierały się na niezależnych badaniach. Nowe przepisy mają ukrócić takie praktyki.

- Chodzi o to, aby konsument, który widzi na opakowaniu lub w reklamie ekologiczne odznaczenia albo twierdzenia, mógł dokonywać wyborów z pełnym zaufaniem, że rzeczywiście oświadczenie przedsiębiorcy jest prawdziwe, weryfikowalne i ma pokrycie w faktach - mówił Daniel Mańkowski, wiceprezes UOKiK, podczas sejmowego posiedzenia komisji Gospodarki i Rozwoju oraz Ochrony Środowiska.

Zakazane będzie również przypisywanie cech ekologicznych całemu produktowi, jeśli dotyczą one tylko jego części. Przykładowo firma nie będzie mogła sugerować, że dany produkt jest ekologiczny wyłącznie dlatego, że jego opakowanie powstało z materiałów pochodzących z recyklingu. Podobnie przedsiębiorstwo nie będzie mogło przedstawiać całej swojej działalności jako przyjaznej środowisku tylko dlatego, że pojedynczy zakład spełnia wysokie standardy ekologiczne. Na celowniku znajdą się także deklaracje neutralności klimatycznej oparte wyłącznie na kompensowaniu emisji np. poprzez sadzenie drzew czy zakup kredytów węglowych. Komisja Europejska uznała, że takie komunikaty mogą wprowadzać konsumentów w błąd, jeśli nie wynikają z rzeczywistej redukcji emisji.

Przedsiębiorcy są oburzeni brakiem okresu przejściowego; pytają o status produktów, które już są w obrocie

Dla wielu firm trudny może być brak okresu przejściowego. Oznacza bowiem konieczność dostosowania do nowych zasad również produktów już znajdujących się w magazynach i sklepach. Branża spożywcza ostrzega, że niektóre firmy mogą liczyć się z dodatkowymi kosztami, związanymi z wymianą lub oznaczaniem opakowań. Pojawiły się nawet obawy ze strony Federacji Konsumentów, że zmiany będą oznaczały wycofanie niektórych produktów z rynku. O wprowadzenie odpowiednio długiego vacatio legis postulują przedsiębiorcy, w tym m.in. Konfederację Lewiatan.

„Wiele produktów posiada długi okres składowania, w praktyce oznacza to, że w momencie wejścia w życie przepisów dyrektywy, w magazynach będą znajdować się tysiące jednostek towarowych wyprodukowanych i zapakowanych zgodnie z aktualnie obowiązującym prawem. Brak okresu przejściowego zmusi przedsiębiorców do wycofania tych produktów" – czytamy w komentarzu Konfederacji Lewiatan.

Problem w tym, że KE wydała dyrektywę już dwa lata temu i państwa miały czas na dostosowanie do niej swoich przepisów. Można się więc spodziewać, że w tym przypadku nie zostanie już wprowadzony żaden dodatkowy okres przejściowy. UOKiK uspokaja - wyjaśnia, że prowadząc kontrole będzie działał proporcjonalnie. Jeszcze w tym roku wyda dokładne zalecenia, dotyczące przede wszystkim produktów już istniejących na rynku.

- Ustawa w żadnym etapie nie nakazuje wycofywania jakichś produktów z rynku, przepakowywania, a tym bardziej ich niszczenia - mówił wiceprezes UOKiK.

Firmy naruszające zasady mogą zostać ukarane, sankcje sięgną nawet 10 proc. rocznego obrotu przedsiębiorstwa

Urząd zapowiada, że początkowo po wdrożeniu przepisów, firmy łamiące zasady będą otrzymywać wezwania do usunięcia nieprawidłowości. Jeśli jednak firma nie zmieni postępowania po kilku wezwaniach, regulator sięgnie po sankcje. Mogą one być bardzo dotkliwe i maksymalnie sięgnąć nawet 10 proc. rocznego obrotu przedsiębiorcy. Takie kary mogą zostać nałożone na firmę, jeśli jej działalność zostanie uznana za „naruszającą zbiorowe interesy konsumentów".

Koniec z „ekologicznymi" jajami, parówkami i pomidorami, które z ekologią nie mają nic wspólnego

Dla klientów zmiany będą pozytywne. Dziś na rynku mamy zatrzęsienie nazw i haseł odnoszących się do ekologii. A za produkty z ekologią w nazwie często trzeba zapłacić więcej. Komisja Europejska wskazuje, że znaczna część deklaracji środowiskowych, funkcjonujących na rynku, jest niejasna, nieudokumentowana lub nawet nie ma pokrycia w rzeczywistości.

- Te przepisy są ważne i potrzebne. Klienci są nagminnie wprowadzani w błąd i zmuszani do płacenia więcej, tylko za sam dopisek „eko" na opakowaniu. Trzeba to ukrócić. Ekologią dziś szafują wszyscy, nawet ci, którzy nie mają z nią nic wspólnego. Niedawno sam zauważyłem w sklepie jaja od kur z chowu klatkowego z napisem „ekologiczne", choć chów klatkowy jest zaprzeczeniem wszystkiego, co ekologiczne. Nagle mamy całe półki ekologicznych parówek, kotletów i pomidorów, w których ma nie być ani grama substancji chemicznych, w co niestety trudno uwierzyć. Inna sprawa to mocno opóźniona legislacja i wątpliwości przedsiębiorców, które są uzasadnione. Przepisy dyrektywy i tak muszą wejść w życie w całej UE - mówi Łukasz Wielogórski, radca prawny, który zajmuje się prawem konsumenckim.

Firmy będą mogły stosować ekologiczne oznaczenia, jeśli będzie to potwierdzone przez organy publiczne lub certyfikaty (odpowiedniej akredytacji udziela Polskie Centrum Akredytacji). Możliwe będzie też korzystanie z unijnych oznakowań EU Ecolabel, krajowego ISO 14024 lub etykiet mówiących o efektywności energetycznej (wynikają one również z unijnych regulacji).

eprasa.pl f09e376271

ENERGETYKA

Energetyczna dezinformacja żeruje na rachunkach za prąd. Ekspert wskazuje mechanizm

Najbardziej skuteczna dezinformacja energetyczna nie musi wymyślać problemu, który nie istnieje. Ceny energii rzeczywiście są dla ludzi i przedsiębiorstw problemem – wskazuje w komentarzu dla Strefy Biznesu Maciej Bukowski z Fundacji im. Kazimierza Pułaskiego.

Maciej Badowski

Z badania poświęconego narracjom energetycznym wynika, że manipulacyjne przekazy najczęściej wykorzystują realne obawy związane z kosztami energii i bezpieczeństwem dostaw.

Zielony Ład, ETS i OZE jako „winni" wysokich cen energii

Jak wynika z raportu „Nowa fala rosyjskiej dezinformacji wobec Polski 2026: wzorce, narzędzia, odpowiedzi. Dezinformacja w obszarze energetyki" przygotowanego przez ekspertów Fundacji im. Kazimierza Pułaskiego, jednym z najczęściej powielanych przekazów jest przedstawianie transformacji energetycznej jako głównej lub wręcz jedynej przyczyny rosnących kosztów energii.

Maciej Bukowski, dyrektor Programu Energetyka i Odporność w Fundacji i. K. Pułaskiego, zwraca uwagę, że w analizowanych materiałach funkcjonowało bardzo uproszczone równanie: Zielony Ład, system ETS i odnawialne źródła energii mają odpowiadać za drogi prąd.

– W naszym badaniu najmocniej wybijała się narracja, którą można sprowadzić do bardzo prostego równania: Zielony Ład plus ETS plus OZE równa się drogi prąd. Transformację energetyczną przedstawiano nie jako jeden z wielu czynników wpływających na ceny i funkcjonowanie systemu energetycznego, lecz jako ich zasadniczą, a czasem wręcz jedyną przyczynę – wskazuje ekspert.

– OZE, ETS i regulacje klimatyczne trafiały przy tym do jednego worka, niezależnie od tego, jaki był ich rzeczywisty wpływ na konkretny problem. To ważne, bo najbardziej skuteczna dezinformacja energetyczna nie musi wymyślać problemu, który nie istnieje – dodaje.

Jak podkreśla, skuteczność takiego przekazu wynika z faktu, że odwołuje się on do realnych problemów odczuwanych przez odbiorców.

– Ceny energii rzeczywiście są dla ludzi i przedsiębiorstw problemem, transformacja rzeczywiście kosztuje, a rozwój nowych źródeł wymaga inwestycji w sieci i system. Manipulacja zaczyna się wtedy, gdy z całego zestawu przyczyn wybiera się jedną i buduje z niej kompletne wyjaśnienie rzeczywistości. W naszym materiale inne czynniki ekonomiczne, infrastrukturalne i geopolityczne były często po prostu usuwane z obrazu – podkreśla Bukowski i jednocześnie zaznacza, że nie każda krytyka polityki klimatycznej czy kosztów transformacji jest dezinformacją.

Dezinformacja odwołuje się do poczucia niesprawiedliwości

Zdaniem Macieja Bukowskiego istotnym elementem takich przekazów jest nie tylko sama energetyka, ale również emocje. Jak wskazuje, odbiorca często przedstawiany jest jako osoba zmuszona do ponoszenia kosztów decyzji podejmowanych przez bliżej nieokreślone elity polityczne.

– Obywatel jest przedstawiany jako ktoś, komu Bruksela albo bliżej nieokreślone „elity" narzucają kosztowną transformację, z której korzyści mają czerpać politycy, ideologia klimatyczna lub zagraniczne interesy, podczas gdy rachunek płaci zwykły konsument. To właśnie ten element sprawia, że przekaz jest politycznie nośny: dyskusja o energetyce zostaje przekształcona w dyskusję o niesprawiedliwości, suwerenności i braku wpływu na własny standard życia – ocenia.

– Warto przy tym zaznaczyć, że nie każda krytyka Zielonego Ładu, ETS czy OZE jest oczywiście dezinformacją. W raporcie świadomie rozróżniamy uzasadnioną krytykę kosztów transformacji od przekazów fałszywych lub manipulacyjnych. Problemem jest nie samo stwierdzenie, że transformacja kosztuje, lecz tworzenie fałszywego związku przyczynowego, w którym całą złożoność rynku energii redukuje się do jednego politycznie wygodnego winnego – dodaje.

Badanie pokazuje również, że tego typu przekazy rozchodzą się przede wszystkim oddolnie. Jak podaje Bukowski, około 70 proc. analizowanych materiałów stanowiły komentarze użytkowników, a głównym mechanizmem było dalsze komentowanie i powielanie już istniejących treści.

Według danych przedstawionych przez eksperta badane materiały energetyczne wygenerowały w ciągu trzech miesięcy ponad 44 mln wyświetleń i ponad 100 tys. interakcji. Największą rolę w ich dystrybucji odgrywał Facebook.

Narracja o Rosji pomija niewygodne pytanie

Jednym z najważniejszych wniosków z badania jest sposób przedstawiania procesu uniezależniania Europy od rosyjskich surowców po rozpoczęciu pełnoskalowej wojny w Ukrainie. Zdaniem Macieja Bukowskiego w wielu przekazach bardzo wyraźnie eksponowane są koszty dywersyfikacji, podczas gdy znika kontekst wcześniejszego uzależnienia od jednego dostawcy.

FOT. 123RF

– Nasze dane pokazują, że właśnie ta zdolność do wykorzystywania kolejnych autentycznych wydarzeń jest jedną z największych sił współczesnej dezinformacji energetycznej – wskazuje Maciej Bukowski z FKP

– Tutaj mechanizm jest bardzo czytelny: koszt dywersyfikacji pokazuje się bardzo wyraźnie, natomiast koszt wcześniejszego uzależnienia od Rosji znika z kadru – podkreśla.

– W polskojęzycznej przestrzeni informacyjnej regularnie pojawiała się narracja, że odejście od rosyjskich surowców było ekonomicznym błędem – tłumaczy.

Jak wskazuje ekspert, w wielu materiałach rosyjski gaz przedstawiany jest jako źródło tanie i stabilne, natomiast sankcje oraz budowanie alternatywnych kierunków dostaw opisywane są niemal wyłącznie przez pryzmat kosztów ponoszonych przez europejskich odbiorców.

– W takim przekazie nie ma wieloletniego ryzyka nadmiernej zależności od jednego dostawcy, instrumentalizacji dostaw energii przez Rosję ani konsekwencji rosyjskiej agresji. Zostaje prosty kontrast: kiedy kupowaliśmy od Rosji, energia była tania i stabilna; kiedy zaczęliśmy się uniezależniać, pojawiły się wysokie ceny i niepewność – zaznacza Bukowski.

– W rosyjskojęzycznej infosferze ten przekaz jest jeszcze bardziej konsekwentny. Kryzys energetyczny Europy przedstawiano jako samookaleczenie Zachodu po 2022 roku: efekt sankcji, zerwania relacji gospodarczych z Rosją i rezygnacji z rosyjskich surowców. Informacje o poziomie magazynów gazu, cenach czy ryzyku niedoborów służyły jako kolejne dowody na tezę, że Europa odrzuciła rzekomo tanie i przewidywalne źródła energii na rzecz rozwiązań droższych i mniej stabilnych – wskazuje.

– Co równie istotne, opowieść o „niestabilnej Europie" była zestawiana z opowieścią o „stabilnej Rosji". Problemy europejskiego rynku energii pojawiały się równolegle z materiałami o rosyjskich inwestycjach, energetyce jądrowej, nowych partnerstwach i odporności rosyjskiego sektora na sankcje. Odbiorca otrzymywał więc nie tylko diagnozę, że Europa popełniła błąd, ale również gotowy kontrast: Zachód słabnie, podczas gdy Rosja dostosowała się i pozostaje potęgą energetyczną – podkreśla.

Jak wyjaśnia, sednem jest monokauzalność. – Wysokie ceny energii, które są rezultatem wielu nakładających się czynników gospodarczych, geopolitycznych i infrastrukturalnych, zostają sprowadzone do jednej decyzji politycznej: odejścia od Rosji. To niezwykle wygodny mechanizm perswazyjny, bo złożony problem zamienia w prostą historię z jednym sprawcą i jednym pozornie oczywistym rozwiązaniem – wyjaśnia.

Wojna w Ukrainie stała się ważnym elementem energetycznych narracji

Maciej Bukowski zwraca uwagę, że po 2022 roku kwestia energetyki została silnie powiązana z wojną i wsparciem udzielanym Ukrainie.

– Jedną z najbardziej charakterystycznych narracji, którą zidentyfikowaliśmy, było twierdzenie, że wsparcie Ukrainy odbywa się kosztem bezpieczeństwa energetycznego i poziomu życia obywateli państw Unii Europejskiej. W tej ramie Europejczyk nie jest beneficjentem polityki bezpieczeństwa, lecz jej finansową ofiarą – wskazuje.

Ekspert przywołuje przykład z lutego 2026 roku, kiedy spór pomiędzy Słowacją i Ukrainą dotyczący dostaw energii oraz ropy wywołał gwałtowny wzrost liczby wzmianek energetycznych w polskim internecie. Jak podaje Bukowski, techniczny konflikt dotyczący przepływów energetycznych został szybko wpisany w znacznie szerszą opowieść o tym, że interes Ukrainy ma być stawiany ponad interesami obywateli państw Unii Europejskiej.

– Druga narracja, która po 2022 roku nabrała szczególnej siły, mówi, że Europa sama wywołała swój kryzys energetyczny, odcinając się od Rosji. Jest ona ważna właśnie dlatego, że jednocześnie uderza w kilka celów: sankcje, politykę dywersyfikacji, Unię Europejską i pośrednio zasadność ponoszenia gospodarczych kosztów odpowiedzi na rosyjską agresję. W polskim internecie łączy się ona często z krytyką Zielonego Ładu; w rosyjskim przekazie jej centrum stanowi bezpośrednio zerwanie relacji z Rosją po 2022 roku – wskazuje.

– Trzecim bardzo istotnym przekazem jest szersza opowieść o Europie, która utraciła energetyczną kontrolę nad własnym losem. Każdy nowy szok – informacje o magazynach gazu, konflikt dotyczący dostaw, atak na infrastrukturę czy kryzys na Bliskim Wschodzie – może zostać użyty jako dowód, że europejska polityka energetyczna jest niewydolna – wskazuje.

Jako przykład podaje wydarzenia z końca marca 2026 roku dotyczące konfliktu wokół Iranu i cieśniny Ormuz. – Wydarzenie zewnętrzne zostało wykorzystane do budowania obrazu Europy jako obszaru pozbawionego autonomii energetycznej i zależnego od kryzysów, nad którymi nie ma kontroli – wyjaśnia.

eprasa.pl f09e376271

PRZEMYSŁ

Gospodarka naszego kraju zdała pierwszy egzamin. Teraz zaczyna się prawdziwy test

Polska gospodarka w 2026 roku przyspieszyła. PKB w drugim kwartale zwiększył się o 3,8 proc. rok do roku, inwestycje rosły w tempie dwucyfrowym, poprawiły się wyniki finansowe firm, a przemysł zaczął odzyskiwać dynamikę.

Grzegorz Gajda

FOT. PEXELS.COM

Polska nie rozwija się już wyłącznie dzięki konsumpcji

Słabiej jednak radzi sobie budownictwo, widać też zastój na rynku pracy, a szybko rosnący deficyt i dług publiczny będą mieć wpływ na wydatki państwa. Zdaniem ekonomistów, teraz zaczyna się trudniejszy test.

Mamy dwie informacje. Jedna jest dobra...

Polska gospodarka w 2026 roku wyraźnie przyspieszyła, ale w tej chwili zaczyna etap, w którym samo tempo wzrostu przestaje być najważniejszym wskaźnikiem. PKB w II kwartale zwiększył się o 3,8 proc. rok do roku, inwestycje przedsiębiorstw rosną w tempie dwucyfrowym, przemysł odzyskał dynamikę, a firmy wyraźnie poprawiły wyniki finansowe. Słabiej jednak wygląda rynek pracy, budownictwo nadal ma problemy, inflacja ponownie przyspieszyła, a finanse publiczne są coraz większym źródłem ryzyka.

Lepsze wyniki przedsiębiorstw są pozytywnym elementem obrazu gospodarki. W pierwszym półroczu wynik finansowy netto przedsiębiorstw wzrósł o około 30 proc., a rentowność obrotu brutto zwiększyła się do 5,8 proc.

Produkcja budowlano-montażowa natomiast w lipcu spadła, rok do roku, choć dane dotyczące mieszkań są bardziej optymistyczne. W pierwszym półroczu liczba rozpoczętych budów mieszkań wzrosła o 3,5 proc., a liczba pozwoleń na budowę zwiększyła się o 18,9 proc.

Generalnie, może to oznaczać, że słabsza bieżąca produkcja nie musi przekładać się na równie słabe perspektywy kolejnych kwartałów. Ważne jednak będą koszty finansowania oraz tempo przechodzenia projektów inwestycyjnych do realizacji.

Skrócone dane GUS pokazują:

W II kwartale PKB wzrósł o 3,8% r/r, w okresie styczeń–lipiec produkcja przemysłowa zwiększyła się o 3,6%, natomiast budowlano-montażowa spadła o 2,5%. Zatrudnienie w sektorze przedsiębiorstw było w lipcu o 0,8% niższe niż rok wcześniej.

Prognoza Komisji Europejskiej zakłada na cały 2026 r. wzrost PKB o 3,5%, inflację 3,6%, deficyt sektora instytucji rządowych i samorządowych na poziomie 6,5% PKB oraz dług publiczny 64,5% PKB.

Najważniejsza zmiana gospodarcza dotyczy struktury wzrostu. Polska nie rozwija się już wyłącznie dzięki konsumpcji. Coraz większą rolę odgrywają inwestycje, modernizacja przedsiębiorstw i przemysł. To dobra wiadomość. Problem polega na tym, że obecny impuls inwestycyjny może być tylko czasowy, a w kolejnych latach gospodarce będzie coraz trudniej poprawiać produkcję poprzez zwiększanie liczby pracowników.

Złych informacji jest więcej

Mamy też poważniejszy problem. Polska przez lata szybko nadrabiała dystans do bogatszych gospodarek, zwiększając zasoby kapitału produkcyjnego, jak nowoczesne maszyny, linie produkcyjne, hale fabryczne, komputery, a także drogi czy sieci energetyczne. Firmy i państwo inwestowały w nowoczesny sprzęt i narzędzia pracy, co pozwoliło produkować więcej i efektywniej, dlatego gospodarka stała się silniejsza i bogatsza.

Polska znajduje się w dojrzałej fazie ożywienia gospodarczego. Wzrost napędzany jest już nie tylko konsumpcją, ale również odbiciem inwestycji, które w drugiej połowie tego roku powinny mieć jeszcze większy wpływ na strukturę PKB. W horyzoncie całego 2026 roku wzrost powinien utrzymać się na solidnym poziomie powyżej 3,5 proc. - komentuje Michał Stajniak, wicedyrektor Działu Analiz XTB.

Niemniej w 2027 roku spodziewane jest schłodzenie w kierunku 2,8 proc. PKB, wynikające z wygasania szczytu absorpcji środków z KPO oraz konieczności wdrożenia konsolidacji fiskalnej - ostrzega.

Arkadiusz Balcerowski, ekonomista mBanku dodaje:

Wojna w Iranie nie miała mocno negatywnego wpływu na aktywność ekonomiczną. Wzrost PKB w drugim kwartale roku przyspieszył do 3,9 proc. r/r, a głównym powodem było solidne przyspieszenie po stronie inwestycji. W kolejnych kwartałach spodziewamy się utrzymania dynamiki inwestycji powyżej 8 proc. Spowolnienie wzrostu inwestycji widzimy dopiero w drugiej połowie przyszłego roku, kiedy to zakładamy minięcie cyklicznej górki inwestycyjnej.

Dotychczasowy model rozwoju Polski wciąż przynosi efekty, ale jest coraz trudniejszy i droższy w utrzymaniu. Fabryki, maszyny i drogi starzeją się i zużywają, wymagając nakładów na naprawy i wymianę. Oznacza to, że coraz większa część inwestycji będzie musiała służyć nie tyle tworzeniu nowych mocy produkcyjnych, co odtwarzaniu tych istniejących. Inaczej mówiąc: żeby utrzymać wysokie tempo wzrostu, potrzebne będą jednocześnie większe inwestycje i wyższa produktywność.

Polska nadal rośnie szybciej, ale to nie wystarczy

Polska jest często krytykowana za brak inwestycji. Ekonomiści Banku BNP Paribas tłumaczą:

W przypadku polskiej gospodarki to nie inwestycje brutto mają kluczowe znaczenie, lecz wydatki netto. Są to inwestycje brutto pomniejszone o zużycie kapitału (amortyzację). Pod tym względem Polska wygląda bardzo dobrze, znacznie lepiej niż Czechy, Węgry i Niemcy. Co więcej, w przeciwieństwie do Rumunii, gdzie wskaźnik inwestycji netto do PKB jest od kilku lat wyższy, polska gospodarka nie jest obciążona nierównowagą zewnętrzną, czyli deficytem rachunku bieżącego – tłumaczy Michał Dybuła, główny ekonomista Banku BNP Paribas.

Utrzymanie szybkiego wzrostu mocy produkcyjnych będzie wymagało większych nakładów ogółem, z powodu wyższych kosztów inwestycji odtworzeniowych. Inne kraje będą próbowały zwiększać inwestycje kapitałowe. Polska nie może więc zakładać, że sam napływ zagranicznych projektów inwestycyjnych będzie wystarczającym źródłem przyszłego wzrostu.

Przemysł radzi sobie lepiej niż sądziliśmy

Produkcja przemysłowa w lipcu wzrosła o 5,1 proc. rok do roku, choć było to mniej niż 7,4 proc. w czerwcu. W całym okresie styczeń–lipiec produkcja zwiększyła się o 3,6 proc., wyraźnie poprawiając wynik z analogicznego okresu poprzedniego roku.

Produkcja przemysłowa pozostaje na stabilnym wysokim poziomie, o czym mówi lipcowy odczyt na poziomie 5,1% r/r. Odczyt ten był wyższy od oczekiwań, ale pokazał wyhamowanie w stosunku do czerwca, kiedy dynamika wyniosła7,4% r/r. Produkcja przemysłowa wspierana przez relokację europejskich łańcuchów dostaw (nearshoring) oraz dwucyfrowy wzrost nakładów firm na środki trwałe (+13,7% r/r w I półroczu) – mówi Michał Stajniak.

Stajniak zwraca uwagę, że przedsiębiorstwa przechodzą od modelu konkurowania niskimi kosztami do bardziej zaawansowanego modelu przemysłowo-logistycznego.

Z drugiej strony obserwujemy dalszy marazm w sektorze konstrukcyjnym, co może być powiązane z utrzymywaniem stóp procentowych na wysokim poziomie oraz niepewnością dotyczącą przyszłości, co zwiększa chęci wśród obywateli do większych oszczędności. Niemniej w kontekście dużych inwestycji można oczekiwać przyspieszenia w danych za III kwartał, wraz z pełnym przejściem do fazy wykonawczej projektów z części pożyczkowej KPO – uważa ekonomista.

Konsument wspiera gospodarkę, ale nie będzie już tak istotny

Sprzedaż detaliczna w lipcu wzrosła o 3,9 proc. rok do roku, a wynagrodzenia w sektorze przedsiębiorstw zwiększyły się nominalnie o 6,8 proc. Realny wzrost płac wyniósł 3,6 proc. Konsument nadal ma więc pieniądze i nadal wydaje, ale impuls płacowy stopniowo wygasa.

W przypadku spożycia prywatnego drugi kwartał przyniósł lekkie ochłodzenie i wzrost o 2,8 proc. r/r. Spodziewaliśmy się, że konsument będzie wydawał nieco ostrożniej za sprawą stabilizacji wzrostu realnego funduszu płac oraz większej skłonności do oszczędzania. Nasze oczekiwania dotyczące wzrostu konsumpcji prywatnej w kolejnych kwartałach mieszczą się w przedziale 2,5–3 proc. – ocenia Arkadiusz Balcerowski, ekonomista mBank.

To ważny sygnał zmian modelu życia i struktury popytu. Polska staje się gospodarką coraz bardziej usługową i konsumpcyjnie podobną do bogatszych państw Europy.

eprasa.pl f09e376271

ENERGETYKA

Polska może wygrać wyścig o centra danych. Europa Zachodnia zostaje w tyle

Polska może przejąć część inwestycji w centra danych, które coraz trudniej realizować w największych hubach Europy Zachodniej. Podczas gdy czas oczekiwania na przyłączenie do sieci sięga tam nawet 13 lat, w Polsce wynosi około trzech lat.

Maciej Badowski

– Klienci coraz rzadziej pytają o cenę czy lokalizację. Pytają przede wszystkim o to, kiedy realnie mogą uruchomić swoją infrastrukturę – mówi Mateusz Borkowski z Polcom.

FOT. 123RF

PSE zakładają, że do 2040 r. moc centrów danych w Polsce może sięgnąć około 5 GW, a ich roczne zużycie energii około 29,4 TWh

Polska zyskuje przewagę, gdy Zachód zmaga się z brakami energii

Jeszcze 5 lat temu wybór lokalizacji dla nowego centrum danych w Europie najczęściej oznaczał jeden z rynków określanych skrótem FLAP-D, czyli Frankfurt, Londyn, Amsterdam, Paryż lub Dublin. To właśnie tam trafiała większość dużych inwestycji dzięki rozwiniętej infrastrukturze, obecności największych operatorów i bliskości kluczowych klientów.

Dziś coraz większym problemem dla tych rynków staje się jednak dostępność energii elektrycznej. Według Międzynarodowej Agencji Energii deweloperzy realizujący projekty w największych europejskich hubach mogą czekać na przyłączenie do sieci średnio od siedmiu do dziesięciu lat. W części analiz rynkowych czas ten sięga nawet 13 lat. To oznacza, że centrum danych można wybudować znacznie szybciej, niż zapewnić mu docelowe zasilanie.

W tej sytuacji na znaczeniu zaczynają zyskiwać kraje, które jeszcze kilka lat temu pozostawały poza głównym nurtem europejskich inwestycji data center. Jednym z nich jest Polska, gdzie średni czas oczekiwania na przyłączenie wynosi obecnie około trzech lat. Warto podkreślić, że nie wynika to z wyjątkowo nowoczesnej infrastruktury energetycznej w kraju, ale głównie z niższego poziomu nasycenia rynku i mniejszego obciążenia sieci przez centra danych.

Mateusz Borkowski, zastępca Dyrektora Technicznego Data Center w Polcom tłumaczy Strefie Biznesu, że Polska może się przygotować na wzrost zapotrzebowania ze strony centrów danych, z odpowiednim wyprzedzeniem.

– Skala przyszłego zapotrzebowania centrów danych jest już uwzględniana w planowaniu rozwoju krajowego systemu elektroenergetycznego. W projekcie planu rozwoju sieci PSE przyjęto wzrost mocy centrów danych z około 200 MW w 2024 r. do ponad 3 GW w 2036 r. i około 5 GW w 2040 r. Odpowiadałoby to zużyciu energii rzędu 17,4 TWh w 2036 r. i 29,4 TWh w 2040 r. – podaje i jednocześnie podkreśla, że mówimy o dużym nowym segmencie odbiorców, ale jednocześnie jego rozwój nie jest dla operatora systemu zjawiskiem nieuwzględnianym w prognozach.

– Równolegle PSE planują bardzo dużą rozbudowę infrastruktury przesyłowej. Do 2036 r. ma powstać blisko 5 tys. km torów nowych linii 400 kV i około 30 nowych stacji elektroenergetycznych, a ponad 100 istniejących stacji ma zostać zmodernizowanych lub rozbudowanych. Wartość planowanych nakładów to około 66 mld zł – dodaje.

Zdaniem Borkowskiego, istotna jest również zmiana zasad przyłączania do sieci. Jak przypomina, obowiązująca od 2026 r. reforma Prawa energetycznego wprowadziła m.in. kamienie milowe dla inwestycji, terminy uzyskania pozwoleń, dodatkowe zabezpieczenia oraz możliwość utraty przyłączenia przez projekty, które nie są faktycznie realizowane.

– Celem jest uwalnianie mocy blokowanych wcześniej przez tzw. projekty widmo i kierowanie ich do inwestycji rzeczywiście przygotowanych do realizacji – dodaje.

– Dlatego nie zakładałbym, że Polska musi powtórzyć scenariusz Dublina czy Amsterdamu. Wręcz przeciwnie – doświadczenia tych rynków pokazują nam z wyprzedzeniem, gdzie mogą pojawić się bariery. Jeżeli rozbudowa centrów danych będzie postępowała równolegle z rozwojem sieci, nowych źródeł i magazynów energii, Polska może zachować jedną ze swoich najważniejszych przewag, czyli relatywnie przewidywalny dostęp do mocy – wyjaśnia.

Rosnące zainteresowanie inwestorów znajduje już odzwierciedlenie w skali rynku. Moc krajowych centrów danych podwoiła się w ciągu ostatnich trzech lat, a według branżowych prognoz do końca dekady może wzrosnąć nawet trzykrotnie.

OZE i kontrakty PPA stają się kluczowe dla branży

Dla inwestorów budujących centra danych coraz ważniejsza staje się nie tylko dostępność energii, ale również jej pochodzenie. Globalni operatorzy coraz częściej oczekują dostępu do energii niskoemisyjnej oraz możliwości wieloletniego zabezpieczenia dostaw. Zdaniem rozmówcy Polska systematycznie poprawia swoją pozycję również w tym obszarze.

– Ta oferta jest już realna i w ostatnich latach bardzo szybko się rozwija. Na koniec 2025 r. moc instalacji OZE w Polsce wyniosła około 37,8 GW i po raz pierwszy przekroczyła połowę całej mocy zainstalowanej w krajowym systemie. OZE odpowiadały także za ponad 31 proc. produkcji energii elektrycznej – wskazuje Borkowski.

Jak dodaje, istotnym elementem rynku stały się kontrakty PPA, czyli długoterminowe umowy zakupu energii bezpośrednio od wytwórców.

– Polska ma już rozwinięty rynek kontraktów PPA. Nie jest to rozwiązanie niszowe, lecz instrument rzeczywiście wykorzystywany przez dużych odbiorców energii, w tym centra danych – podkreśla.

– Według ACER na Polskę przypadało około 7 proc. umów PPA zawartych w 2024 r. w Unii Europejskiej i Norwegii, a centra danych zostały wskazane wśród sektorów o największym zużyciu energii w ramach takich kontraktów na polskim rynku. Oznacza to, że PPA nie jest już w Polsce rozwiązaniem niszowym, ale instrumentem rzeczywiście wykorzystywanym przez dużych odbiorców energii – dodaje.

Jak podkreśla, coraz większą rolę odgrywają również magazyny energii. Według danych URE na koniec 2025 r. w rejestrach operatorów znajdowało się 29 magazynów energii o łącznej mocy około 1,76 GW, a dodatkowo do sieci przyłączonych było ponad 102 tys. mniejszych magazynów o łącznej mocy około 700 MW.

Borkowski podkreśla, że w przypadku centrów danych kluczowe będzie nie pojedyncze rozwiązanie, lecz „umiejętne łączenie kilku elementów: energii z sieci, kontraktów PPA, własnych lub dedykowanych źródeł OZE, magazynów oraz systemów zarządzania energią". – Właśnie w tym kierunku rozwija się dziś światowy rynek data center. Międzynarodowa Agencja Energii wskazuje, że sektor technologiczny odpowiadał w 2025 r. za około 40 proc. korporacyjnych umów zakupu energii odnawialnej zawieranych globalnie – tłumaczy.

– Polska jest już konkurencyjnym rynkiem pod względem dostępności takich instrumentów, a jej pozycja powinna się wzmacniać wraz z dalszym rozwojem OZE i magazynowania. Dla inwestora coraz ważniejsza staje się bowiem nie tylko sama cena energii, ale możliwość zabezpieczenia jej dostaw i pochodzenia w perspektywie wielu lat – wskazuje.

AI zwiększy popyt na energię i przyspieszy inwestycje

Rozwój sztucznej inteligencji sprawia, że centra danych są postrzegane jako jeden z najszybciej rosnących sektorów gospodarki pod względem zużycia energii. Zdaniem Borkowskiego nie powinno to jednak prowadzić do konfliktu pomiędzy branżą technologiczną a przemysłem czy gospodarstwami domowymi.

– Nie stawiałbym tego jako wyboru pomiędzy centrami danych a przemysłem czy gospodarstwami domowymi. Bezpieczeństwo dostaw dla wszystkich odbiorców pozostaje podstawowym zadaniem systemu energetycznego. Centra danych warto natomiast traktować jako jeden ze strategicznych kierunków rozwoju gospodarki, podobnie jak inne duże inwestycje przemysłowe – tłumaczy.

– Skala tego sektora sprawia, że trzeba uwzględniać go w planowaniu z dużym wyprzedzeniem. PSE zakładają, że do 2040 r. moc centrów danych w Polsce może sięgnąć około 5 GW, a ich roczne zużycie energii około 29,4 TWh. Jednocześnie właśnie dlatego system przyłączeniowy jest dziś porządkowany – nowe regulacje mają premiować inwestycje rzeczywiście przygotowane do realizacji i ograniczać sytuacje, w których dostępna moc jest rezerwowana przez projekty spekulacyjne – tłumaczy.

Borkowski przyznaje, że centra danych nie muszą być wyłącznie nowym odbiorcą istniejącej energii. Ich długoterminowe zapotrzebowanie może tworzyć podstawę ekonomiczną do budowy nowych źródeł.

– Międzynarodowa Agencja Energii szacuje, że na świecie około połowy wzrostu zapotrzebowania centrów danych na energię do 2035 r. może zostać pokryte przez OZE, wspierane przez magazyny energii i sieć. Jednocześnie sektor technologiczny już dziś należy do największych nabywców energii odnawialnej w formule PPA – wskazuje.

– Dlatego właściwy model rozwoju powinien zakładać, że wraz z dużym nowym odbiorcą pojawiają się również inwestycje po stronie podaży i elastyczności systemu – nowe źródła, kontrakty PPA, magazyny energii czy lokalne systemy zasilania. W takim modelu rozwój centrów danych nie musi odbywać się kosztem przemysłu czy gospodarstw domowych. Może przeciwnie – zwiększać skalę inwestycji w polską energetykę i przyspieszać modernizację infrastruktury, z której korzystają wszyscy odbiorcy – podsumowuje Borkowski.

eprasa.pl f09e376271

PROGRAMOWO

G. 19:00

Lombard. Życie pod zastaw

TV Puls

Aneta organizuje komunię syna, której koszt znacząco przekracza możliwości finansowe rodziny. Kieruje nią chęć dorównania bogatej kuzynce Karolinie. Mąż Anety, Krzysztof zastawia zegarek w lombardzie, by opłacić przyjęcie. Z kolei Karolinę, która wyznacza standardy, bawi rywalizacja z Anetą. Mężowie obu kobiet próbują je powstrzymać, a kiedy to się nie udaje, ster przejmują przestraszone ciągłymi kłótniami dzieci. Kazimierz oświadcza rodzinie, że musi ją chronić. Gosia, która wyszła z domu, aby załatwić jakąś sprawę, mimo późnej godziny nadal nie wraca. Marry i Lolek są zaniepokojeni. Andżelika szuka Igorka. Niespodziewanie spotyka się z kimś, kto może wiedzieć, gdzie jest chłopiec.

G. 19:00

Policjantki i policjanci

TV 4

Podczas patrolu, podkomisarz Lena Szulc i posterunkowy Bartosz Sołtys otrzymują zgłoszenie zgłoszenie w sprawie nieprzytomnego mężczyzny, który leży na poboczu drogi. Po przybyciu na miejsce szybko ustalają, że został on potrącony przez samochód. Na domiar złego, Lena wyczuwa od niego dziwny zapach, ale nie jest to woń alkoholu. Poszkodowany zostaje przewieziony do szpitala i tu okazuje się, że został otruty. Zszokowani rodzice ofiary przybywają do szpitala. Żona otrutego mężczyzny z kolei wydaje się niezbyt przejmować całą sytuację. Tymczasem Bartek proponuje Lenie pomoc w związku z zaginięciem Szulca. W tym odcinku poznamy też wielki sekret Roberta Kostyry.

G. 20:30

Felicita

TVP 1

Pierwsze spotkanie Zośki i Giulii jest chłodne.Oliwia wyjaśnia, że po przeczytaniu listu ojca odnalazła Giulię. Kobieta zgadza się porozmawiać wieczorem. Dla Zośki sytuacja okazuje się trudniejsza, niż sądziła. Prosi córkę, aby pozwoliła jej spotkać się z Giulią sam na sam. Oliwia zgadza się pod warunkiem, że matka nie odbierze jej szansy na poznanie brata. W pensjonacie poznają gospodarzy: Francescę i jej braci, Marco i Enzo. Podczas spotkania matki, Oliwia ratuje kilkuletniego chłopca z pomocą Davide. Giulia zapewnia Zośkę, że kiedy spotkała Kamila, nie wiedziała o nich, a gdy poznała prawdę, było już za późno. Rozmowę przerywa pojawienie się Oliwii, Davide i Nico, który polubił córkę Zosi. Na pożegnanie wykonują ten sam gest, którym Kamil żegnał się kiedyś z Oliwią: I'm watching you. Dla wszystkich staje się jasne, że rodzeństwo właśnie się odnalazło.

G. 20:50

M JAK MIŁOŚĆ

TVP 2

Sowiński, po upojnej nocy spędzonej z Kasią, nie osiada na laurach. Przeciwnie – bierze na celownik kolejną lekarkę z kliniki. Tym razem w oko wpadła mu nowa rezydentka Klaudia. Przekonany o swoim nieodpartym uroku, próbuje umówić się z nią po pracy. Ku jego zaskoczeniu, młoda dziewczyna odrzuca jego awanse. Tymczasem Olek po długich namysłach w końcu decyduje się opowiedzieć o swoim konflikcie z szefem Argasińskiemu. A gdy Chodakowski wpada przypadkiem w pracy na siostrę Sowińskiego, dyrektor wybucha nagle wściekłością. I to taką, że o mało nie rzuca się na chirurga z pięściami! Z kolei Iwona postanawia zrobić w życiu „porządki". Powód? Po złych snach i kilku „sygnałach ostrzegawczych" spodziewa się swojej śmierci. Domańska natomiast cały czas próbuje uwieść Marcina i dostaje w końcu od swojej przyjaciółki Klary „deepfake", z Chodakowskim w roli głównej. Kama natomiast zaczyna mieć wyrzuty sumienia. Świadomość, że to przez nią mąż odszedł z pracy, którą kochał i trafił do firmy, której w głębi duszy nie cierpi, nie daje jej spokoju.

G. 21:40

Sprawiedliwi. Trójmiasto

TV 4

Starsza aspirant Patrycja Berg i starszy aspirant Maksym Pietras prowadzą śledztwo w sprawie zaginięcia siedmioletniej Madzi Pałeckiej. Matka dziewczynki jest uzależniona od alkoholu i o zniknięciu córki zorientowała się dopiero po dwóch dniach. Pierwszy trop prowadzi do jej partnera, Adama Walkowskiego – recydywisty, który regularnie bywał w mieszkaniu Pałeckiej i wielokrotnie groził dziecku. Podejrzenia śledczych wzmacnia odkrycie w jego lokalu zakrwawionego ubrania. Wkrótce nad brzegiem stawu policja odnajduje dziecięcy bucik, co budzi obawy, że ciało dziewczynki znajduje się na dnie zbiornika. Równolegle Pietras mierzy się z niespodziewanym dramatem. W wyniku odniesionych obrażeń Siwy ma problemy z pamięcią i nie rozpoznaje przyjaciela. Śledczy robi wszystko, aby pomóc przyjacielowi – niestety bez efektów.

eprasa.pl f09e376271

KRZYŻÓWKA NR 138

Poziomo:

1) potrawa z mięsa wołowego,
5) bajka epigramatyczna Ignacego Krasickiego,
9) amerykański stan ze stolicą w Columbus,
10) zimą otula szyję,
12) zmora wielkich aglomeracji,
14) uczeń szkoły wojskowej,
15) dobra opinia o firmie,
16) renkloda o żółtych owocach,
17) kryształ do tamowania krwi,
18) zabieg płucny,
19) transport drewna rzeką,
22) sielankowy utwór poetycki,
23) rząd lamp w teatrze,
28) narzędzie do wyciągania gwoździ,
29) gdy wszystko funkcjonuje poprawnie, zgodnie z planem,
30) efekt ludzkiej pracy,
31) drobny przedmiot reklamowy,
34) przodek konia domowego,
38) grecka muza astronomii,
39) nie opłaci się .... za wyprawkę,
40) „… dla zuchwałych”, film wojenny,
41) na pagonie generała,
42) komedia filmowa z rolą Jacka Lemmona.

Pionowo:

1) największa łódź okrętowa,
2) dawny obszarnik ziemski,
3) rzeczowa gwarancja zwrotu długu,
4) miododajna roślina przyprawowa,
5) zajmuje się badaniem wszechświata,
6) drapieżnik z rodziny kotów, puma,
7) szkoła ponadpodstawowa,
8) pustynia od Atlantyku po Morze Czerwone,
11) afrykańska owca grzywiasta,
13) żyzna gleba nadrzeczna,
20) słaby punkt Achillesa,
21) dawna nazwa stopu kilku metali,
24) imię Barcisia, aktora z „Miodowych lat”,
25) eksperyment w laboratorium,
26) pospolity, kłujący chwast polny,
27) dawniej koncept, krotochwila,
31) konferencja lub klapsa w sadzie,
32) rozmowa dwóch osób,
33) końcowa część powieści,
35) skrywa małżeńskie tajemnice,
36) rogi zwierzyny płowej,
37) opiekuje się cudzymi dziećmi, bona.

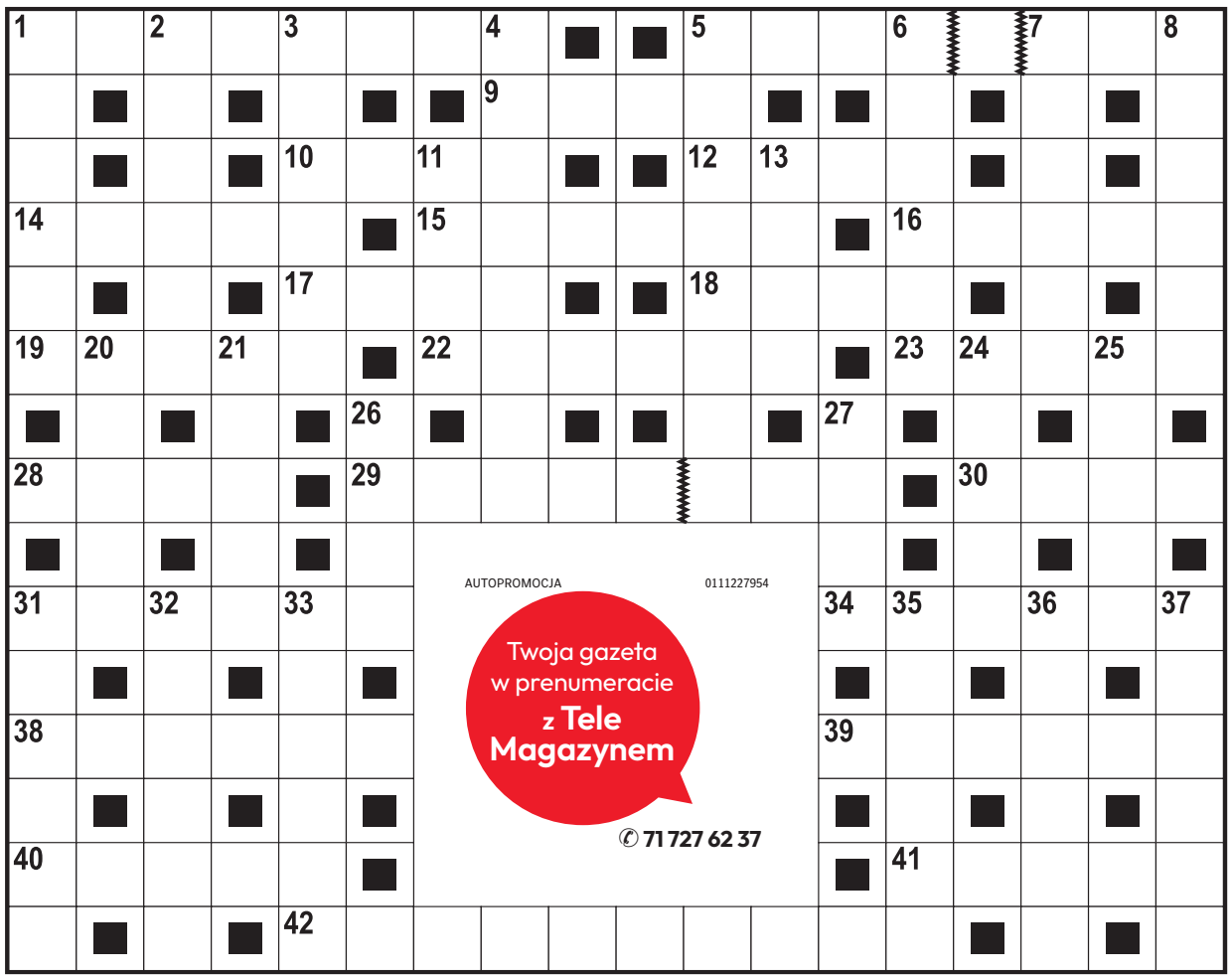

AUTOPROMOCJA 0111227954
Twoja gazeta w prenumeracie z Tele Magazynem
✆ 71 727 62 37

ROZWIĄZANIE NR 137

Ż	■	Ż	■	■	D	Z	I	E	K	A	N	■	Ś	■	D	■	D
A	L	E	K	S	Y	■	M	■	Ł	■	I	G	L	I	W	I	E
R	■	L	■	■	S	P	I	R	A	L	E	■	I	■	Ó	■	S
C	H	A	D	E	K	■	E	■	M	■	D	O	Z	O	R	C	A
I	■	Z	■	K	■	K	R	O	S	N	O	■	■	R	■	■	N
K	R	O	P	L	A	■	Ó	■	T	■	L	A	M	B	E	R	T
■	U	■	■	E	■	M	Ż	A	W	K	A	■	■	I	■	Ę	■
I	M	P	O	R	T	■	Y	■	O	■	■	S	Z	T	U	K	A
■	B	■	R	■	E							■	I	■	■	A	■
J	A	S	K	R	A							M	Ę	S	T	W	O
A	■	■	A	■	T							■	B	■	R	■	R
K	E	L	N	E	R							K	A	S	Z	E	L
O	■	A	■	■	Z							U	■	■	A	■	E
Ś	C	I	A	N	Y							S	C	Y	S	J	A
Ć	■	K	■	■	K	A	P	I	L	A	R	Y	■	■	K	■	N

KRZYŻÓWKA PANORAMICZNA

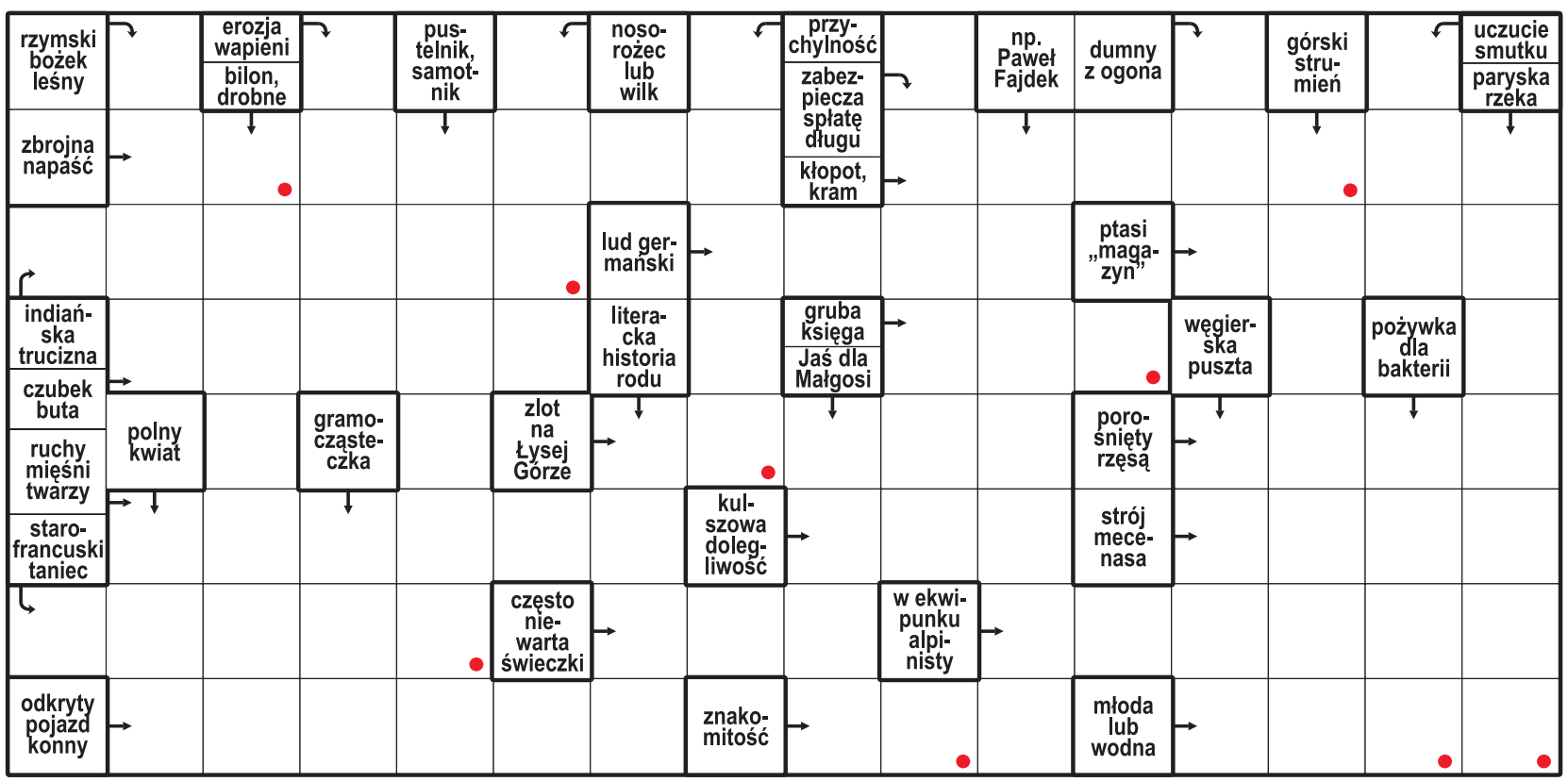

Litery z pól oznaczonych kropką, czytane rzędami, utworzą rozwiązanie.

ROZWIĄZANIE: GRAMATURA.

HOROSKOP

Wodnik (20.01 - 18.02)
Odważna decyzja otworzy dziś nowe drzwi. Horoskop dzienny radzi zaufać intuicji i działać bez zbędnej zwłoki.

Ryby (19.02 - 20.03)
Spokojny rytm dnia sprzyja ważnym rozmowom. Horoskop na dziś radzi nie ignorować swoich potrzeb.

Baran (21.03 - 19.04)
Nadejdzie ciekawa wiadomość. Horoskop dzienny na wtorek sugeruje zachować elastyczność w działaniu.

Byk (20.04 - 20.05)
Bliskość z ukochaną osobą doda Ci energii. Horoskop dzienny zapowiada wieczór w miłej atmosferze.

Bliźnięta (21.05 - 21.06)
Twoja pewność siebie przyciągnie uwagę innych. Horoskop na dziś to wskazówka, by pokazać swoje pomysły.

Rak (22.06 - 22.07)
Harmonia wróci do Twoich relacji. Horoskop dzienny na wtorek wróży, że rozmowa pomoże zakończyć napięcie.

Lew (23.07 - 22.08)
Intuicja podpowie Ci właściwą drogę. Horoskop dzienny radzi zaufać przeczuciu, nawet jeśli inni wątpią.

Panna (23.08 - 22.09)
Okazja zachęci Cię do działania. Horoskop na dziś podpowiada, by wyjść poza swoją strefę komfortu.

Waga (23.09 - 22.10)
Szczegóły mogą zdecydować o sukcesie. Horoskop dzienny na wtorek radzi nie spieszyć się z wyborem.

Skorpion (23.10 - 21.11)
Konsekwencja przyniesie konkretne efekty. Horoskop dzienny mówi, że docenisz to, co udało Ci się osiągnąć.

Strzelec (22.11 - 21.12)
Nowy pomysł może nabrać kształtu. Horoskop na dziś radzi posłuchać osoby, która spojrzy na sprawę inaczej.

Koziorożec (22.12 - 19.01)
Romantyczny nastrój sprzyja uczuciom. Horoskop dzienny na wtorek wróży udany wieczór...

eprasa.pl f09e376271

PIŁKA NOŻNA

Polski mecz na otwarcie nowej edycji Ligi Mistrzów

Jacek Czaplewski

Wtorek jest pierwszym dniem fazy ligowej Ligi Mistrzów. Wieczorem obejrzymy mecz z polskimi akcentami. FC Porto z Jakubem Kiwiorem w składzie spróbuje powstrzymać Erlinga Haalanda z Manchesteru City. Zagwiżdże im Szymon Marciniak.

FOT. NURPHOTO/EASTNEWS

Szymon Marciniak poprowadzi dziś mecz w Porto w inauguracyjnej kolejce fazy ligowej piłkarskiej Ligi Mistrzów

Przed nami nietypowa inauguracja, ponieważ rozciągnięta nie do standardowych dwóch, lecz aż trzech dni. Czwartek zarezerwowany dla Ligi Europy i Ligi Konferencji jest bowiem wyjątkowo wolny. Te rozgrywki wystartują później, dlatego część meczów Ligi Mistrzów zdecydowano się przełożyć właśnie na ten dzień, by kibice mogli doświadczyć jeszcze więcej emocji.

Dziś zaplanowano sześć spotkań: dwa na godz. 18.45, cztery od godz. 21.00. UEFA postarała się z terminarzem, serwując nam od razu dwa wielkie hity. Zanim jednak do nich dojdzie, to AEK Ateny podejmie debiutujący LASK Linz, zaś Club Brugge zmierzy się z Aston Villą reprezentanta Polski - Matty'ego Casha. Transmisję tych i pozostałych meczów obejrzymy na kodowanych kanałach grupy Canal+.

Tak zwany polski hit, i to jest doskonała informacja, pokaże w paśmie otwartym kanał TVP 1. Mateusz Borek z Grzegorzem Mielcarskim skomentują powrót FC Porto do Ligi Mistrzów po trzech latach oczekiwania. Mistrz Portugalii jest w świetnej formie. Na krajowym podwórku - w przeciwieństwie do Sportingu Lizbona czy Benfiki Lizbona - wygrał wszystkie mecze. W ostatnim z nich z Moreirense (2:1) prowadzenie dał Jan Bednarek, którego wieczorem zabraknie w składzie z powodu przymusowej pauzy za czerwoną kartkę obejrzaną w poprzedniej edycji Ligi Europy. Z tercetu naszych rodaków w akcji zobaczymy jedynie Jakuba Kiwiora. Oskara Pietuszewskiego - niestety - zabraknie nawet na ławce, bo od dłuższego czasu leczy kontuzję mięśniową i póki co nie zanosi się na jego rychły powrót. Włoski trener Francesco Farioli ma więcej zmartwień. W ofensywie nie wystawi bowiem Victora Froholdta. Duńczyk w weekendowym meczu stracił przytomność po zderzeniu z rywalem.

Takich zmartwień kadrowych nie ma Enzo Maresca. Rodak Fariolego póki co wypada całkiem przyzwoicie w roli następcy Pepa Guardioli. Przegrał wprawdzie Tarczę Wspólnoty z Arsenalem (0:3), ale już w Premier League wygrał każde z trzech spotkań, w tym ostatnie z beniaminkiem Coventry po golu Erlinga Haalanda. Norweski bohater niedawnego mundialu zdążył już strzelić w tym sezonie trzy gole. - Cały czas jesteśmy w fazie przebudowy - nie ukrywa snajper, który jest pod wrażeniem ruchów transferowych z letniego okienka. Za przeszło pół miliarda euro (!) pozyskano dziewięciu graczy, w tym najdroższego Enzo Fernandeza z Chelsea za 145 mln. Argentyńczyk jest już po udanym debiucie.

Fajerwerków spodziewamy się nie tylko w Portugalii, ale i we Włoszech. Inter Mediolan po spektakularnym odwróceniu wyniku z Napoli w Serie A (przegrywał 0:2, wygrał 3:2) w hicie 1. kolejki podejmie Real Madryt, czyli zespół liżący rany po pierwszej porażce w La Liga - przeciwko Betisowi (0:1). Na Stadio Giuseppe Meazza czeka nas zatem pojedynek wagi ciężkiej z udziałem pretendentów do zdobycia trofeum.

SIATKÓWKA

Turczynki nie do zatrzymania. Magdalena Stysiak ponownie odpaliła. Ale to było za mało...

Paweł Wiśniewski

Po raz drugi z rzędu siatkarki z Turcji wywalczyły mistrzostwo Europy. W finale rozegranym w hali Sinan Erdem Dome w Stambule pokonały Włoszki 3:2 (16:25, 25:22, 12:25, 25:21, 15:10). Brązowy medal zdobyła reprezentacja Serbii po zwycięstwie z Polską 3:1 (25:21, 25:19, 15:25, 25:18). MVP turnieju została Turczynka urodzona na Kubie - Melissa Vargas.

Turczynki triumfowały trzy lata temu w Brukseli - wówczas także po tie-breaku wygrały z Serbkami, a jedną z dwóch najlepszych atakujących mistrzostw Europy została wybrana nasza Magdalena Stysiak (drugą była Ebrar Karakurt).

Polki kolejny czempionat Starego Kontynentu zakończyły poza podium. Ostatni medal - brązowy - zdobyły 17 lat temu w Łodzi...

W długiej historii mistrzostw Europy reprezentacja Polski wywalczyła w sumie jedenaście medali - dwa złote (2003, 2005), cztery srebrne (1950, 1951, 1963, 1967) oraz pięć brązowych (1949, 1955, 1958, 1971, 2009).

Podczas tegorocznego turnieju podopieczne trenera Stefano Lavariniego wygrały wszystkie mecze w fazie grupowej. Straciły tylko trzy sety - jeden z Łotyszkami i dwa z Turczynkami.

Z kolei w ćwierćfinale Holenderkom pozwoliły ugrać tylko jednego seta. W półfinale Polki musiały jednak uznać wyższość reprezentacji Włoch - aktualnego mistrza świata i mistrza olimpijskiego.

W meczu o brązowy medal Serbki pokazały wielką klasę i nie dały nam większych szans. I nie pomogła świetna dyspozycja kapitan naszej drużyny narodowej - Magdaleny Stysiak. Po słabszym występie w półfinale przeciwko Włoszkom najlepsza polska atakująca rozegrała znakomite spotkanie. Zdobyła 28 punktów, ale nie wystarczyło to na dobrze dysponowane Serbki.

- Jest wielki żal - stwierdziła Stysiak. - Walczyłyśmy po tych dwóch przegranych setach, byłyśmy blisko, żeby doprowadzić do tie-breaka, ale Serbia była lepsza. Nie udało się, to jest wielka nauka dla nas, jeszcze trochę brakuje nam do tych najlepszych zespołów na świecie.

Jej zdaniem trzeba docenić czwartą lokatę, bowiem ostatni raz w półfinale mistrzostw Europy Biało-Czerwone rywalizowały siedem lat temu.

- To jest coś fajnego, choć kibice pewnie nie są do końca zadowoleni - dodała. - Walczyłyśmy z najlepszymi zespołami na świecie.

Magdalena Stysiak znalazła się w TOP 5 najlepiej punktujących.

1. Isabelle Haak (Szwecja) 247 pkt.
2. Melissa Vargas (Turcja) 195 pkt.
3. Paola Egonu (Włochy) 167 pkt.
4. Magdalena Stysiak (Polska) 152 pkt.
5. Tijana Bošković (Serbia) 147 pkt.

Dream Team:

- MVP: Melissa Vargas (Turcja)
- Najlepsza atakująca: Melissa Vargas (Turcja)
- Najlepsza rozgrywająca: Alessia Orro
- Najlepsze przyjmujące: Derya Cebecioğlu (Turcja) i Miriam Sylla (Włochy)
- Najlepsze środkowe: Hena Kurtagić (Serbia) i Zehra Güneş (Turcja)
- Najlepsza libero: Hatice Gizem Örge (Turcja)

DART

„The Polish Eagle" postraszył ikonę darta. Rzucając lotkami, można wygrać fortunę

Paweł Wiśniewski

W 3. rundzie dwunastego już w tym sezonie turnieju darta z cyklu „PDC European Tour" – „2026 ČEZ Czech Darts Open" (pula nagród: 230 000 funtów, czyli ok. 1 167 000 złotych), który odbył się w praskiej hali „PVA Expo", Krzysztof Ratajski napędził niezłego stracha najlepszemu zawodnikowi na świecie.

FOT. EAST NEWS

Krzysztof Ratajski, bardziej znany jako „The Polish Eagle", należy do elity darterów, ale z Luke'em Littlerem jeszcze nigdy nie wygrał

Anglik Luke Littler to 2-krotny mistrz świata (2025, 2026) i najlepiej zarabiający darter w historii. W styczniu tego roku, podpisał 10-letnią umowę wartą 20 000 000 funtów czyli 2 000 000 funtów rocznie. Za każdy tytuł mistrza globu, inkasował po 1 000 000 £. Teraz lata prywatnym samolotem...

W Pradze, „The Polish Eagle" miał swoje szanse, prowadził nawet 3:1, ale ostatecznie nie dał rady facetowi, który w dzieciństwie przeszedł operację oka w celu wyleczenia... zeza.

Ostatecznie spotkanie zakończyło się wynikiem 3:6.

W całej karierze Krzysztof Ratajski zarobił na rzucaniu lotkami ok. 1 500 000 funtów. Największą wypłatę otrzymał w tym roku za ćwierćfinał mistrzostw świata (porażka z... Littlerem zwanym „The Nuke"). To 100 000 funtów. Relacje z polskim komentarzem dostępne są na CANAL+.

eprasa.pl f09e376271

SPORT

Udane wejście w sezon. Piłkarze ręczni Śląska Wrocław w 1. kolejce Lotto Superligi pokonali u siebie Piotrkowianina 29:21

ŻUŻEL

Bewley wrócił do składu i od razu pomógł Sparcie

Dawid Foltyniewicz

Daniel Bewley wrócił do ścigania, Artiom Łaguta nie oddał rywalom ani punktu, a juniorzy udźwignęli dodatkową odpowiedzialność. Po zwycięstwie Betard Sparty nad Fogo Unią Leszno 55:35 powodów do zadowolenia było mnóstwo.

Dwadzieścia punktów przewagi przywiezionych z Leszna to zaliczka, która pozwala Wrocławianom z ogromnym optymizmem myśleć o finale PGE Ekstraligi. Tym bardziej że tak przekonujące zwycięstwo odnieśli bez kontuzjowanego Bartłomieja Kowalskiego. Jego nieobecność udało się zrekompensować dzięki młodzieżowcom: Mikkel Andersen zdobył siedem punktów, a Marcel Kowolik sześć i bonus. Obaj dostali po pięć szans na wyjazd na tor.

Juniorzy nie byli więc jedynie uzupełnieniem dla liderów. Ich punkty pozwoliły Betard Sparcie uniknąć sytuacji, w której cały ciężar walki o zwycięstwo spoczywałby na najbardziej doświadczonych zawodnikach. To szczególnie cenna wiadomość przed decydującymi spotkaniami sezonu.

FOT. PAWEŁ RELIKOWSKI

Daniel Bewley w pierwszym meczu po wyleczeniu kontuzji zdobył dziesięć punktów z dwoma bonusami

– Cieszymy się bardzo, bo pamiętajmy, że cały czas jedziemy w osłabieniu. Cała drużyna otarła się dzisiaj o idealne spotkanie. Jeden krok zrobiony, ale to jest dopiero połowa drogi – podkreślał trener Piotr Protasiewicz.

Jedną z najważniejszych wiadomości dla WTS-u jest udany powrót Daniela Bewleya. Brytyjczyk zakończył pierwszy występ po długiej przerwie z dziesięcioma punktami i dwoma bonusami. Przed meczem jego dyspozycja pozostawała niewiadomą, tymczasem w Lesznie był mocnym ogniwem zespołu. Ani razu nie przyjechał ostatni, a w dwóch wyścigach uczestniczył w podwójnych zwycięstwach Betard Sparty.

– Przede wszystkim cieszę się, że wróciłem na motocykl. Przerwa była długa i trudno było przewidzieć, jak będzie wyglądała moja jazda po takim czasie. Dzisiaj osiągnąłem dobry wynik, ale przede wszystkim bardzo dobry wynik uzyskała cała drużyna. Cieszymy się ze zwycięstwa, jednak musimy zachować koncentrację i dobrze pojechać również w rewanżu – mówił Bewley.

Po stronie gospodarzy sportowe rozczarowanie miało także przykre pozatorowe konsekwencje. Część kibiców Fogo Unii skierowała złość przeciwko własnym zawodnikom. Piotr Pawlicki zdecydowanie zareagował na obraźliwe zachowanie. – Bardzo dziękuję kibicom na stadionie za wsparcie, ale sektor za nami traktuje nas jak małpy w zoo – powiedział w rozmowie z „Przeglądem Sportowym".

„Spartanie" mogą przygotowywać się do drugiego spotkania w znacznie spokojniejszej atmosferze. Rewanż na Stadionie Olimpijskim odbędzie się w niedzielę (godz. 17:00). – Trochę luzu i od czwartku przygotujemy się już do rewanżu – zapowiedział Protasiewicz. Po występie bliskim ideału trener chce przede wszystkim dopilnować, by jego zawodnicy wykonali także drugi krok.

PÓŁFINAŁY PGE EKSTRALIGI

Fogo Unia Leszno - Betard Sparta Wrocław 35:55

Unia: 9. Grzegorz Zengota - 6 (0,2,2,2,0); 10. Janusz Kołodziej - 3+1 (2,1*,0,-); 11. Ben Cook - 8+1 (3,0,w,2,1*,2); 12. Keynan Rew - 5 (0,3,2,0,-); 13. Piotr Pawlicki - 8 (2,1,2,2,1,0); 14. Nazar Parnicki - 2 (1,0,1); 15. Emil Konieczny - 3 (3,0,0); 16. Filip Gano - ns.

Sparta: 1. Daniel Bewley - 10+2 (2,2*,1,3,2*); 2. Maciej Janowski - 11 (1,3,3,3,1); 3. Brady Kurtz - 6+1 (1*,2,d,0,3); 4. Michał Obst - ns (-,-,-,-); 5. Artiom Łaguta - 15 (3,3,3,3,3); 6. Marcel Kowolik - 6+1 (0,3,1*,1,1); 7. Mikkel Andersen - 7 (2,1,0,3,1); 8. Nikodem Mikołajczyk - ns.

Orlen Oil Motor Lublin - PRES Grupa Deweloperska Toruń 42:48

PKO EKSTRAKLASA

Koszmar Śląska i jego kapitana. WKS stracił o wiele więcej, niż punkty

Piotr Janas

Śląsk Wrocław przegrał w niedzielny wieczór z Jagiellonią w Białymstoku 1:2. O wiele gorsza od samej porażki jest poważna kontuzja Piotra Samca-Talara.

WKS do Białegostoku jechał napędzony awansem do 1/16 finału STS Pucharu Polski (czwartkowa wygrana z Pogonią Szczecin 2:1), ale też bez większych oczekiwań. Jagiellonia była zdecydowanym faworytem i szybko udowodniła swoją wyższość.

Już do przerwy Białostoczanie prowadzili 2:0 po golach Kajetana Szmyta i Ousmane Sowa. Nadzieję, ale i ogromny stres w serca kibiców Śląska wlał Piotr Samiec-Talar. Nadzieję, bo w 81' min strzelił gola kontaktowego pewnie egzekwując rzut karny po faulu na Jehorze Matsence. Stres, ponieważ chwilę później z grymasem bólu na twarzy musiał opuścić boisko.

Diagnoza nie pozostawia złudzeń: kapitan „Wojskowych" doznał złamania nadgarstka w prawej ręce i będzie musiał przejść zabieg, by możliwie jak najszybciej wrócić do zdrowia. Najbardziej optymistyczne prognozy mówią, że wróci do gry po przerwie na reprezentację. Pesymistyczne nawet o 2 miesiącach, aczkolwiek to mniej prawdopodobny wariant. Przy tego typu złamaniach piłkarze czasami wracają do gry wcześniej, w termoplastycznych ortezach. „Sami" na pewno nie zagra w najbliższych meczach z Koroną Kielce i Wisłą Kraków.

FOT. WOJCIECH WOJTKIELEWICZ

Piotr Samiec-Talar doznał złamania nadgarstka w prawej dłoni. Piłkarz przejdzie zabieg. Do gry wróci najwcześniej za kilka tygodni

7. KOLEJKA PKO EKSTRAKLASY

JAGIELLONIA BIAŁYSTOK - ŚLĄSK WROCŁAW 2:1 (2:0)

Bramki: Szmyt 19, Sow 41 - Samiec-Talar 81-k.

Jagiellonia: Abramowicz - Wojtuszek, Vital, Montóia, Polak (70. Wdowik) - Sow (51. Conceição), Romanczuk, Lozano (71. Imaz), Klynge (90. Kozłowski), Szmyt - Prelec.

Śląsk: Niemczycki - Andersson, Matsenko, Ba, Malec, Llinares - Tomasiewicz (46. Linetty), Shabani (70. Yriarte) - Samiec-Talar (87. Żulewski) - Dembélé (60. Camões), Banaszak (46. Marjanac).

Pozostałe wyniki: Piast Gliwice - GKS Katowice 3:0 (Sanca 5, Rivas 35, Vallejo 85); Widzew Łódź - Radomiak Radom 0:0; Korona Kilce - Wisła KRaków 1:1 (Lingr 24 - Uryga 90+2); Motor Lublin - Legia Warszawa 2:3 (Czubak 65, 68 - Augustyniak 45-k., Żewłakow 90+5, 90+11); Cracovia - Górnik Zabrze 0:1 (Urbański 81-k.); Lech Poznań - Raków Częstochowa 1:0 (Bengtsson 71).

Mecze: Wieczysta Kraków - **KGHM Zagłębie Lubin** i Pogoń Szczecin - Wisła Płock zakończyły się po zamknięciu tego wydania.

1.	Lech Poznań	6	16	11-4
2.	Legia Warszawa	7	15	15-6
3.	Górnik Zabrze	6	15	12-7
4.	Jagiellonia Białystok	6	12	11-8
5.	Wisła Kraków	7	11	13-11
6.	Piast Gliwice	7	10	13-13
7.	GKS Katowice	6	9	12-9
8.	Korona Kielce	6	9	7-5
9.	Pogoń Szczecin	5	8	7-4
10.	KGHM Zagłębie Lubin	5	8	5-4
11.	Cracovia	7	8	6-8
12.	Radomiak Radom	7	8	6-13
13.	Widzew Łódź	7	7	10-10
14.	Śląsk Wrocław	7	6	9-11
15.	Motor Lublin	7	5	8-13
16.	Wisła Płock	5	4	3-10
17.	Wieczysta Kraków	5	3	8-12
18.	Raków Częstochowa	6	0	6-14

eprasa.pl f09e376271